VITOLIGNO 250-S

Caldaia a legna a gassificazione da 40 a 170 kW

Foglio dati tecnici

Articoli e prezzi: vedi listino prezzi

VITOLIGNO 250-S

Caldaia a legna a gassificazione per legna in ciocchi con lunghezza fino a 100 cm e cascami di legno

5699 482 IT 7/2015

Descrizione del prodotto

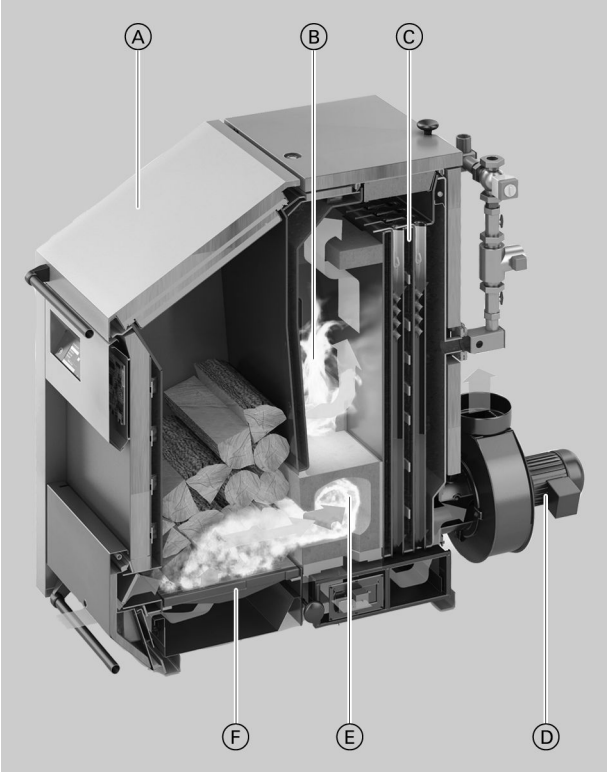

Ⓐ Sportello superiore con ampio vano di riempimento, allargato a forma conica verso il basso
Ⓑ Camera di ricottura per una perfetta combustione completa
Ⓒ Scambiatore di calore tubolare verticale per una migliore cessione di calore
Ⓓ Ventilatore gas di scarico - depressione intensa per una sicurezza elevata, potenza assorbita contenuta
Ⓔ Camera di combustione brevettata in calcestruzzo refrattario per la degassificazione
Ⓕ Griglia fusa massiccia per una zona di degassificazione calda e una lunga durata

Vitoligno 250-S è stata studiata appositamente per la combustione di legna in ciocchi e rappresenta il livello più all'avanguardia della tecnica di combustione moderna.
La caldaia a legna Vitoligno 250-S ha ottenuto 1000 volte risultati positivi.*** Il riempimento dall'alto offre facilità nell'utilizzazione, la regolazione mediante sonda Lambda garantisce emissioni ridotte e la gestione integrata del calore provvede al massimo comfort.

Combustione pulita ed efficiente
La regolazione a microprocessore riunisce tutti i dati rilevanti per il funzionamento e regola l'offerta e la richiesta di calore. L'impianto caldaia viene quindi costantemente controllato in tutte le fasi di funzionamento, dall'accensione, al funzionamento sotto carico fino alla combustione completa e mantenuto nel campo ottimale – mediante le serrande aria motorizzate –. In questo modo si garantisce una combustione pulita ed efficiente.

Vano di riempimento grande
Vitoligno 250-S offre il massimo comfort di servizio nel riscaldamento con legna in ciocchi grazie alla sua ampia portina focolare. Nel campo di potenzialità utile da 40 fino a 75 kW, la caldaia a legna può essere fornita di ciocchi di mezzo metro. Nel campo di potenzialità utile da 85 a 170 kW, la larghezza del vano di riempimento arriva perfino a 1080 mm, garantendo un comodo caricamento anche con ciocchi da un metro.
Vitoligno 250-S si presta in particolare per la combustione di legna in ciocchi, bricchette di legno e residui di legno sciolti e in blocchi.

Vitoligno 250-S	Potenzialità utile in kW
Caldaia per legna in ciocchi da mezzo metro	30, 50, 60, 75
Caldaia per ciocchi di legna da un metro	85, 100, 120, 170

In sintesi le caratteristiche principali

- Caldaia per ciocchi di legna da mezzo metro e da un metro, con massimo comfort di utilizzo grazie al carico dall'alto
- Per i combustibili: legna in ciocchi, bricchette di legno, cascami di legno con trucioli, cascami di legno con pezzi
- Vano di riempimento capiente (da 185 a 500 l)
- Rendimento caldaia: fino a 92 %
- Sonda Lambda garantisce valori di emissione ridotti
- Cablaggio mediante spine ad innesto
- Non richiede regolatori di tiraggio
- Serranda dell'aria a regolazione continua con ottimizzazione dell'accensione e della combustione
- Esatta stratificazione della temperatura del serbatoio d'accumulo acqua di riscaldamento mediante la valvola di regolazione del serbatoio di accumulo – senza disturbi nella stratificazione del bollitore causati dal ritorno
- Dispositivo per l'aumento della temperatura del ritorno completamente assemblato
- Display robusto e resistente integrato
- Guida a menù facile con funzione di guida sensibile al contesto

- Gestione integrata dell'accumulo
- Insensibilità alle impurità (chiodi, viti, ecc.)

Stato di fornitura

Caldaia con i seguenti componenti:
- Ventilatore gas di scarico provvisto di spina ad innesto con sensore temperatura fumi e sonda Lambda
- Dispositivo per l'aumento della temperatura del ritorno completamente assemblato
- Valvola di regolazione del serbatoio di accumulo con servomotore
- Recipiente di raccolta cenere, attrezzatura di attizzamento e pulizia
- Lamiera di rivestimento completamente assemblata
- Regolazione Ecotronic
  – Modulo elettronico integrato nella caldaia incluso il termostato di sicurezza a riarmo manuale (STB)
- 3 sensori (Pt1000) inclusa la guaina ad immersione (R ½, 280 mm di lunghezza) precablati insieme sulla spina
- Sensore temperatura esterna (Pt1000), sciolto
- Occhiello di trasporto montato

Dispositivo per l'aumento della temperatura del ritorno completamente assemblato
Il dispositivo per l'aumento della temperatura del ritorno è completamente montato sulla flangia di raccordo. Esso è costituito da pompa circuito caldaia, valvola del dispositivo per l'aumento della temperatura del ritorno, sensore temperatura di mandata e di ritorno, inclusi i raccordi per l'attacco. La pompa si trova tra 2 valvole d'intercettazione.

Dati tecnici

Tipo di caldaia Vitoligno 250-S		35	45	55	65	61	81	101	151
Articolo		**SH20001**	**SH20002**	**SH20003**	**SH20004**	**SH20005**	**SH20006**	**SH20007**	**SH20008**
Potenza nominale di riferimento	kW	40	50	60	75	85	100	120	170
Potenzialità utile di caldaia	kW	39,3	57,9	57,9	76,4	90,7	128,5	128,5	178,5
Lunghezza max. ciocco di legna	m	0,5	0,5	0,5	0,5	1	1	1	1
Capienza vano di riempimento	l	185	185	255	255	375	375	500	500
Contenuto d'acqua di caldaia	l	130	130	170	170	230	230	300	300
Peso a vuoto della caldaia	kg	750	760	920	935	1300	1320	1680	1720
Pressione di collaudo	bar	6	6	6	6	6	6	6	6
Pressione max. d'esercizio	bar	3	3	3	3	3	3	3	3
Temperatura max. acqua di caldaia, legno	°C	100	100	100	100	100	100	100	100
Temperatura min. del ritorno	°C	70	70	70	70	70	70	70	70
Perdita di carico lato acqua (diff. 10 K)	mbar	32	32	62	62	56	56	112	112
Perdita di carico lato acqua (diff. 20 K)	mbar	8	8	16	16	14	14	28	28
Term. sicurezza di scarico: portata min. a 2,5 bar	kg/h	2000	2000	2800	2800	3500	3500	5500	5500
Rendimento caldaia	%	91,4	92,1	92,1	92,8	92,7	92,9	92,9	93,2
Temperatura fumi (potenzialità utile, legno)	°C	180	180	180	180	180	180	180	180
Portata gas di scarico (potenzialità utile, legno)	g/s	30,4	35,2	44	56	58,4	72	88	108
Tiraggio max, ammesso, legno*1	Pa	25	25	25	25	25	25	25	25
Tiraggio camino necessario*2	Pa	10	10	10	10	10	10	10	10
Potenza elettrica ventilatore gas di scarico	W	80	80	80	80	150	150	150	150
Marchio CE		CE							
Classe caldaia (EN 303-5)		3*3							

*1 *Sovrappressione max, in fase di avviamento (caminetto freddo) con tubo fumi a valle del ventilatore gas di scarico*

*2 *Non è necessario alcun regolatore di tiraggio*

*3 *Classe 3 secondo criteri costruttori caldaia; Classe 5 secondo emissioni e rendimenti. Idonea per contributi relativi a detrazioni fiscali, non idonea per contributo "Conto energia termico"*

Tipo di caldaia Vitoligno 250-S		35	45	55	65	61	81	101	151
Articolo		**SH20001**	**SH20002**	**SH20003**	**SH20004**	**SH20005**	**SH20006**	**SH20007**	**SH20008**
Dispositivo per l'aumento della temperatura del ritorno con valvola di regolazione del serbatoio di accumulo									
Pompa circuito di caldaia Wilo	Tipo	Yonos Para RS 30/6	Yonos Para RS 30/6	Stratos Para 30/1-8 180	Stratos Para 30/1-8 180	Stratos Para 30/1-8 180	Stratos Para 30/1-8 180	Stratos 40/1-8	Stratos 40/1-8
Potenza elettrica pompa	W	–	–	100 - 140	100 - 140	100 - 140	100 - 140	200 - 310	200 - 310
Valvola del dispositivo per l'aumento della temperatura del ritorno Siemens	Tipo	VXG 48,32	VXG 48,32	VXG 48,32	VXG 48,32	VXG 48.40	VXG 48.40	VXG 48.40	VXG 48.40
Servomotore della valvola del dispositivo per l'aumento della temperatura del ritorno Siemens		SSY 319	SSY 319	SSY 319	SSY 319	SSY 319	SSY 319	SSY 319	SSY 319
Peso del dispositivo per l'aumento della temperatura del ritorno con valvola di regolazione del serbatoio di accumulo	kg	14	14	16	16	20	20	20	20
Valvola di regolazione del serbatoio di accumulo	Tipo	VXG 48,32	VXG 48,32	VXG 48,32	VXG 48,32	VXG 48.40	VXG 48.40	VBF 21:50	VBF 21:50
Servomotore valvola di regolazione del serbatoio di accumulo Siemens		SSY 319	SSY 319	SSY 319	SSY 319	SSY 319	SSY 319	SQK 33.00	SQK 33.00
Peso valvola di regolazione bollitore	kg	2,5	2,5	2,5	2,5	2,5	2,5	6,5	6,5
Attacchi									
Allacciamento scarico fumi	DN	200 *4	200 *4	200 *4	200 *4	200	200	250	250
Scarico	R	½	½	½	½	½	½	½	½
Ritorno caldaia	R	1¼	1¼	1¼	1¼	1½	1½	1½	1½
Mand. caldaia	R	1¼	1¼	1¼	1¼	1½	1½	1½	1½
Attacco di sicurezza	R	½	½	½	½	½	½	½	½
Sensore temperatura	R	½	½	½	½	½	½	½	½
Vetro d'ispezione	R	1	1	1	1	1	1	1	1

**4 Possibilità di riduzione a DN 160 o DN 180*

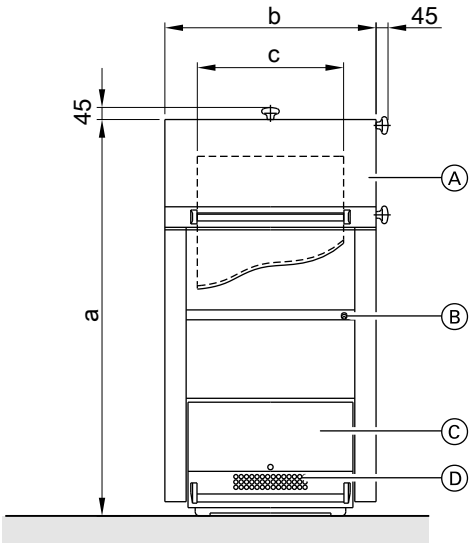

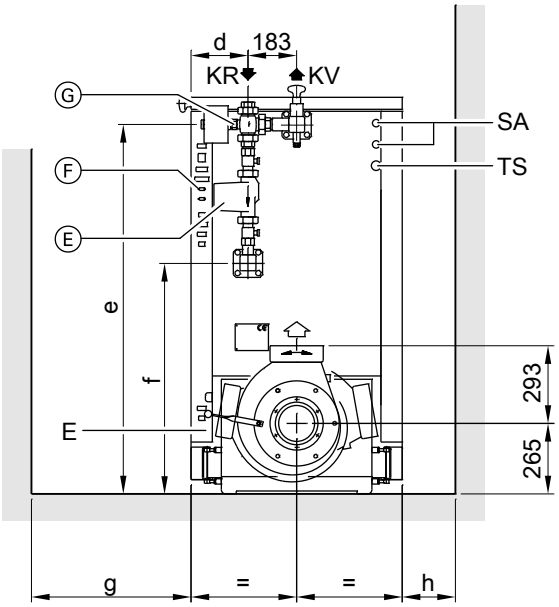

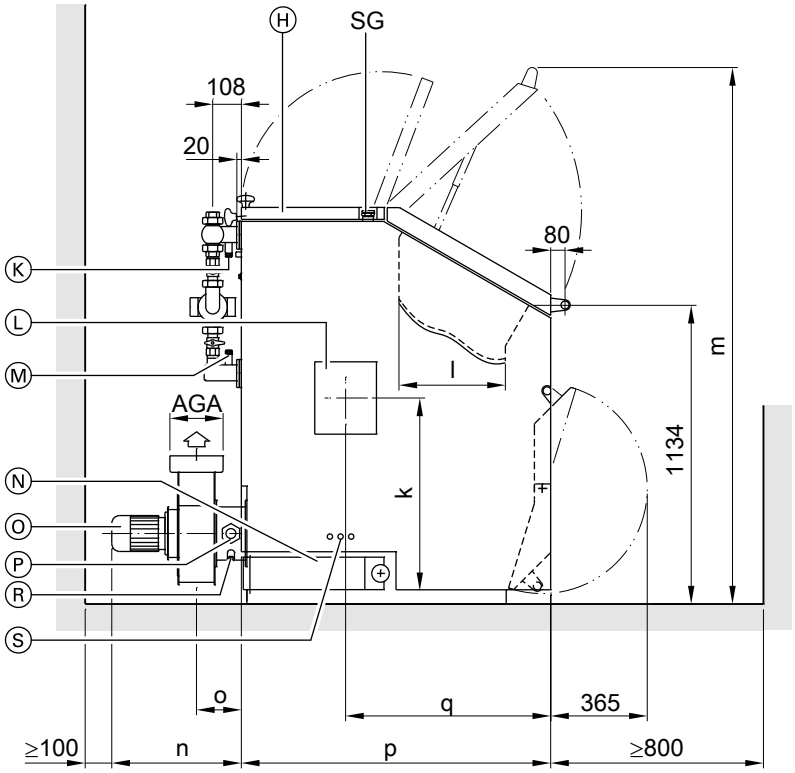

AGA Allacciamento scarico fumi
E Scarico
KR Ritorno caldaia
KV Mand. caldaia
SA Attacco di sicurezza per scarico termico
SG Vetro d'ispezione (gancio di trasporto)
TS Sensore temperatura per sicurezza di scarico termico
Ⓐ Sportello del vano di riempimento
Ⓑ Modulo caldaia con termostato di sicurezza a riarmo manuale (STB)
Ⓒ Sportello del vano cenere
Ⓓ Serranda aria primaria con servomotore
Ⓔ Pompa circuito di caldaia
Ⓕ Prese per allacciamento elettrico
Ⓖ Valvola del dispositivo per l'aumento della temperatura del ritorno con servomotore
Ⓗ Portina d'ispezione superiore
Ⓚ Sensore temperatura di mandata (nella caldaia)
Ⓛ Coperchio d'ispezione camera di combustione (su entrambi i lati)
Ⓜ Sensore temperatura del ritorno (nella caldaia)
Ⓝ Portina d'ispezione inferiore
Ⓞ Motore ventilatore gas di scarico
Ⓟ Sonda Lambda
Ⓡ Sensore temperatura fumi
Ⓢ Serranda aria secondaria con servomotore

5699 482 IT

Tabella misure

Vitoligno 250-S		35	45	55	65	61	81	101	151
Articolo		**SH20001**	**SH20002**	**SH20003**	**SH20004**	**SH20005**	**SH20006**	**SH20007**	**SH20008**
a	mm	1433	1433	1490	1490	1433	1433	1490	1490
b	mm	795	795	795	795	1324	1324	1324	1324
b senza isolamento termico	mm	686	686	686	686	1246	1246	1246	1246
b, se la caldaia è sul pallet di trasporto	mm	970	970	970	970	–	–	–	–
c	mm	550	550	550	550	1080	1080	1080	1080
d	mm	214	214	214	214	480	480	480	480
e	mm	1331	1331	1389	1389	1328	1328	1386	1386
f	mm	811	811	869	869	635	635	636	636
g	mm	≥ 600	≥ 600	≥ 600	≥ 600	≥ 800	≥ 800	≥ 800	≥ 800
h	mm	≥ 200	≥ 200	≥ 200	≥ 200	≥ 400	≥ 400	≥ 400	≥ 400
k	mm	770	770	773	773	770	770	876	876
l	mm	300	300	400	400	300	300	400	400
m	mm	1892	1892	2012	2012	1892	1892	2012	2012
n	mm	350	350	350	350	630	630	630	630
o	mm	175	175	175	175	300	300	300	300
p	mm	958	958	1163	1163	1018	1018	1353	1353
q	mm	647	647	769	769	631	631	820	820

Avvertenza

Le caldaie a legna a ciocchi da mezzo metro sono fornite su un pallet di trasporto. Il pallet è carrabile su 2 lati con un carrello elevatore. La larghezza di trasporto della caldaia è maggiore in considerazione del pallet. Devono essere rispettate le dimensioni di b.

Installazione

Le distanze dalla parete indicate sono assolutamente necessarie per le operazioni di montaggio e manutenzione, quindi vanno rispettate obbligatoriamente.

Distanze minime

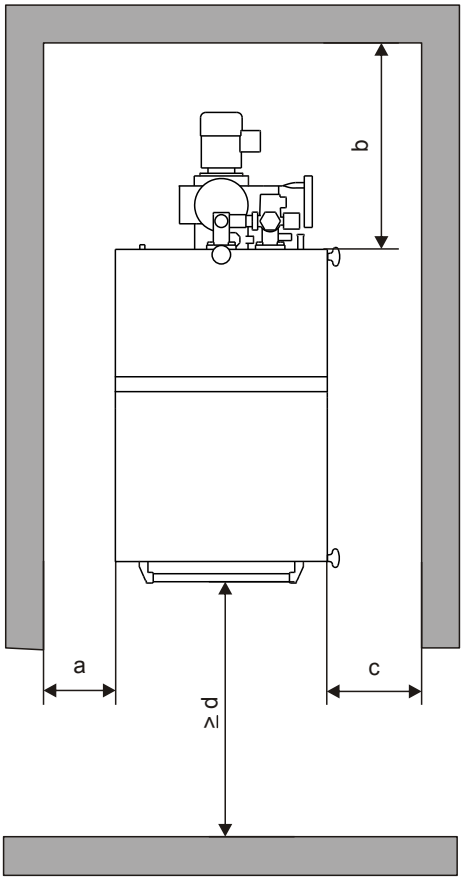

Distanze dalla parete

Vitoligno 250-S		35 – 65	61	81	101	151
a	mm	≥ 200	≥ 400	≥ 400	≥ 400	≥ 400
b	mm	600	730	730	730	730
c	mm	600	800	800	800	800
d	mm	800	800	800	800	800

Installazione

Per l'installazione occorre tenere presenti i punti seguenti:

- Evitare l'inquinamento atmosferico dovuto ad idrocarburi alogeni (ad es. quelli contenuti in spray, vernici, detergenti e solventi)
- Evitare un'elevata ricaduta di polveri
- Evitare un alto grado di umidità dell'aria
- Fare in modo che il locale sia protetto dal gelo e ben aerato

Salvo modifiche tecniche!

Viessmann S.r.l.
Via Brennero 56
37026 Balconi di Pescantina (VR)
Tel. 045 6768999
Fax 045 6700412
www.viessmann.com

5699 482 IT