VIESSMANN

2

Preisliste Vitoset 2022 CH

Heizungszubehör zur

- Brennstofflagerung
- Wärmeerzeugung
- Speicher
- Wärmeverteilung
- Wärmeabgabe
- Regenerative Systeme

Gültig ab 1. August 2022

Erläuterungen zur Preisliste

- Folgendes Lieferprogramm finden Sie in dieser Preisliste:
  - Brennstofflagerung
  - Wärmeerzeugung
  - Speicher
  - Wärmeverteilung
  - Wärmeabgabe
  - Regenerative Systeme

- **Heizsysteme siehe aktuelle gültige Viessmann Hauptpreisliste**

- **Pakete** zu Viessmann Produkten siehe **Paket-Preisliste.**

- Den einzelnen Produktbereichen sind **Materialgruppen** zugeordnet, die die Einstiegskonditionen/Rabattstufen angeben (Abkürzung: MG). Eine Übersicht der Materialgruppen finden Sie im Anhang der Preisliste.

- Merkblätter siehe Homepage (www.viessmann.ch)
  - Wasserbeschaffenheit
  - Heizölqualitäten
  - Vitoradial 300-T
  - Etc.

- Dienstleistungen siehe Hauptpreisliste Register 13
  - Technischer Dienst
  - Anwendungstechnik (Hydraulik- und Elektroschemen)

Die Preise verstehen sich als unverbindliche Preisempfehlung ohne die gesetzliche Mehrwertsteuer und LSVA.
Sie sind nicht für den Endverbraucher bestimmt, sondern dienen als Berechnungsgrundlage.

Sofern nichts angegeben, sind die Produkte kurzfristig ab Lager lieferbar.
Es gelten unsere allgemeinen Verkaufsbedingungen in der aktuell gültigen Hauptpreisliste von Viessmann (Schweiz) AG

Änderungen vorbehalten.

Für Abholungen und Rücksendung von Neuteilen:

Viessmann (Schweiz) AG
c/o PostLogistics AG
Lagerstrasse 12
5606 Dintikon

(Abholer: Bitte 90 Minuten vorher die Telefon-Nr. +41 (0) 79 507 24 40 wählen)

Verkauf und Beratung

Viessmann (Schweiz) AG
Industriestrasse 124
8957 Spreitenbach
Telefon: 056 418 67 11
Telefax: 056 401 13 91

Viessmann (Schweiz) AG
Gewerbestrasse 1
3421 Lyssach
Telefon: 031 818 16 60
Telefax: 031 818 16 69

Viessmann (Schweiz) AG
Ampèrestrasse 5
9323 Steinach
Telefon: 071 447 16 64
Telefax: 071 447 16 67

Viessmann (Svizzera) SA
Via Carvina 2
6807 Taverne
Telefono: 091 945 20 16
Telefax: 091 945 20 58

Viessmann (Suisse) SA
Le Piolet 28
1470 Estavayer-le-Lac
Téléphone: 024 442 84 00
Téléfax: 024 442 84 04

Inhaltsübersicht
Preisliste Vitoset

1.1	Öltanks	Brennstofflagerung	1
1.2	Zubehör Öltanks		
1.3	Ölfilter		
1.4	Ölsaugpumpen		
1.5	Pelletlagerung		
2.1	Druckausdehnungsgefäss Viessmann	Wärmeerzeugung	2
2.2	Druckausdehnungsgefäss Pneumatex		
2.3	Zubehör zu Ausdehnungsgefäss		
2.4	Sicherheitstechnische Ausrüstung und hydraulisches Zubehör		
2.5	Kondensathebeanlage		
2.6	Wasseraufbereitung für Heizwasser		
2.7	Mobile Elektro-Heizung		
2.8	Ölbrenner und Zubehör MHG		
2.9	Öl- und Gasbrenner Weishaupt		
2.10	Schalldämmhauben Heizkessel und Wärmepumpen		
3.1	Elektro-Standspeicher emailliert	Speicher	3
3.2	Register-Standspeicher emailliert		
3.3	Doppel-Registerstandspeicher emailliert		
3.4	Hochleistungs-Standspeicher emailliert und Edelstahl		
3.5	Wärmepumpen-Solarspeicher emailliert und Edelstahl		
3.6	Edelstahlspeicher		
3.7	Kombispeicher		
3.8	Energiespeicher		
3.9	Frischwasserstationen		
3.10	Elektroheizungen		
3.11	Ersatzteile		
4.1	Umwälzpumpen	Wärmeverteilung	4
4.2	Hydraulische Weichen		
4.3	Heizkreisverteilung PAW		
4.4	Ventile Siemens		
4.5	Motorkugelhahnen Ticom		
4.6	Absperrorgane, Rückschlag-, Abgleichventile und Thermomischer		
4.7	Platten-Wärmetauscher		
5.1	Planheizkörper und spezifisches Zubehör	Wärmeabgabe	5
5.2	Badheizkörper und spezifisches Zubehör		
5.3	Heizkörperzubehör		
5.4	Fussbodenheizung		
6.1	Wärmepumpen Zubehör	Regenerative Systeme	6
6.2	Solarleitungen + Zubehör		
6.3	Kommunikationstechnik Zubehör		

6153091 8/2022

1.1 **Öltanks**
– Doppelwandtanks
– Kunststoffwannen-Tanks

1.2 **Zubehör Öltanks**

1.3 **Ölfilter**

1.4 **Ölsaugpumpe**

1.5 **Pelletlagerung**

Doppelwandtank DWT

Kunststoffwannen-Tank KWT

Öltanks

Aus hochwertigem Kunststoff-Polyethylen (PE-HD) mit hoher UV-, Diffusions- und Formstabilität, Doppelwandtanks mit Aussenmantel aus verzinktem Stahlblech

Doppelwandtanks DWT – 750, 1000 und 1500 Liter Inhalt

- Keine zusätzliche Auffangwanne notwendig.
- Ab 450 Liter kantonale Meldepflicht.
  (Bewilligungspflicht für Zone S3)
- Zulassung KVU-Nr. 121.002.14
- Befüllung mit der Zapfpistole.

Kunststoffwannen-Tanks KWT – 750-C, 1000-C/R und 1500-R Liter Inhalt

- Keine zusätzliche Auffangwanne notwendig.
- Ab 450 Liter kantonale Meldepflicht.
  (Bewilligungspflicht für Zone S3)
- Vorteilhafte Abmessungen der Tanks ermöglichen ihre Einbringung auch bei engen und verwinkelten Gebäuden.
- Zulassung KVU-Nr. 111.005.13
- Befüllung mit der Zapfpistole.

6153093 8/2022

1.1

Heizöl-Kunststoffwannen-Tanks aus PE

		MG V
Kunststoffwannen-Tank KWT 750-C Inhalt 750 l	9573823 **963,–**	Best.-Nr. **CHF**
Kunststoffwannen-Tank KWT 1000-C Inhalt 1000 l	9573824 **1.206,–**	Best.-Nr. **CHF**
Kunststoffwannen-Tank KWT 1000-R Inhalt 1000 l	7521596 **1.239,–**	Best.-Nr. **CHF**
Kunststoffwannen-Tank KWT 1500-R Inhalt 1500 l	9573825 **1.714,–**	Best.-Nr. **CHF**

Abmessungen

Typ		KWT 750-C	KWT 1000-W	KWT 1000-R	KWT 1500-R
Inhalt	l	750	1000	1000	1500
Länge Toleranz +20/-10	mm	770	820	1430	1660
Breite Toleranz +20/-10	mm	760	820	745	760
Höhe Bis Oberkante Stutzen	mm	1660	1970	1370	1650
Höhe max. Mit Leitungen, Sicherheitsventil	mm	1870	2180	1580	1860
Gewicht	kg	47	54	58	88

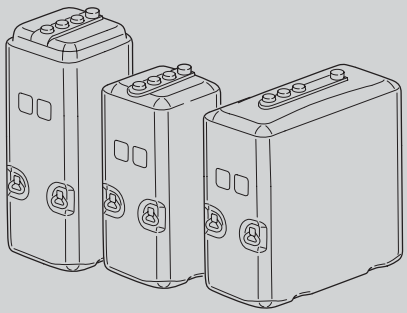

**1 Die Masstoleranz pro Tank beträgt +20/-10 mm*
**2 Höhe Tank bis Oberkante Stutzen.*
**3 Maximalmass Tank inklusive Leitungen, Sicherheitsventil und Grenzwertgeber.*

Hinweis!
Obige Tanks sind zugelassen zur oberirdischen Lagerung von Heizöl. Dieselkraftstoff, Biodiesel und neuen Motoren-, Schmier-, Getriebe und Hydraulikölen. Ausser Heizöl und Dieselkraftstoff dürfen die anderen Flüssigkeiten nur in Einzelbehältern gelagert werden.

Lieferfrist auf Anfrage

Sonderzubehör (optional)

			MG V
Füllstandsuhr 	**Für KWT, alle Typen**	7715489 **66,–**	Best.-Nr. **CHF**

Heizöl-Doppelwandtanks		MG V
Doppelwandtank DWT 750 Inhalt 750 l	7498567 **1.106,–**	Best.-Nr. **CHF**
Doppelwandtank DWT 1000 Inhalt 1000 l	9572004 **1.462,–**	Best.-Nr. **CHF**
Doppelwandtank DWT 1500 Inhalt 1500 l	9572914 **2.555,–**	Best.-Nr. **CHF**

Abmessungen

Typ		DWT 750	DWT 1000	DWT 1500
Inhalt	l	750	1000	1500
Länge	mm	1100	1100	1630
Breite	mm	700	700	760
Höhe Fussgestell bis Oberkante Verschraubung	mm	1280	1600	1860
Höhe, max. Mit Fussgestell, Letungen, Sicherheitsventil	mm	1490	1810	2070
Höhe Einbringmass ohne Fussgestell	mm	1190	1510	1170
Gewicht Mit Verpackung, Fussgestell	kg	82	97	160
Gewicht Ohne Fussgestell	kg	65	79	133

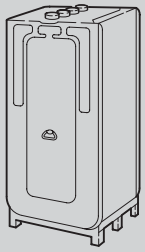

**1 Höhe Tank auf Fussgestell bis Oberkante Verschraubung!*
Minimalmass – für Einbringung in den Aufstellraum (ohne Fussgestell) = 1510 mm
Maximalmass – Tank auf Fussgestell inklusive Leitungen und Sicherheitsventil = 1810 mm

**2 Höhe Tank auf Fussgestell bis Oberkante Verschraubung!*
Minimalmass – für Einbringung in den Aufstellraum (ohne Fussgestell) = 1770 mm
Maximalmass – Tank auf Fussgestell inklusive Leitungen und Sicherheitsventil = 2070 mm

**3 Höhe Tank auf Fussgestell bis Oberkante Verschraubung!*
Minimalmass – für Einbringung in den Aufstellraum (ohne Fussgestell) = 1190 mm
Maximalmass – Tank auf Fussgestell inklusive Leitungen und Sicherheitsventil = 1490 mm

Lieferfrist auf Anfrage

- Set zu Haushalttank 1
- Set zu Haushalttank 2
- Entnahmesysteme
- Magnetventil

Zubehör		MG V
Set zu Haushalttank für 6 und 8 mm Ölleitung bestehend aus: ▪ 2 Stk. Einsatz 2" Tankverschraubung ▪ 2 Stk. Überwurfmuttern für 2" Tankverschraubung ▪ 1 Stk. Mech. Tankinhaltsanzeiger mit Überschnitt ▪ 1 Stk. Tankkombination MMS 222 mit Reduktion 2-1" ▪ 1 Stk. Entlüftungshaube Kunststoff 2" ▪ 1 Stk. Lucifer Magnetventil mit Sertoverschraubung und 5 m Kabel ▪ 1 Stk. Sertoverschraubung 8-⅜ ▪ 1 Stk. Sertoanschlussmutter 8-¼ ▪ 1 Stk. Klemmring 8 ▪ 4 Stk. Stützhülsen 4-6 ▪ 4 Stk. Stützhülsen 6-8 ▪ 4 Stk. Klemmring reduziert 8-6	7198047 **508,–**	Best.-Nr. **CHF**
Set zu Haushalttank für 6 und 8 mm Ölleitung für Folgetank bestehend aus: ▪ 2 Stk. Einsatz 2" Tankverschraubung ▪ 2 Stk. Überwurfmuttern für 2" Tankverschraubung ▪ 1 Stk. Mech. Tankinhaltsanzeiger mit Überschnitt ▪ 1 Stk. Tankkombination MMS 222 mit Reduktion 2-1" ▪ 1 Stk. Entlüftungshaube Kunststoff 2" ▪ 1 Stk. Sertoverschraubung 8-⅜ ▪ 1 Stk. Sertoanschlussmutter 8-¼ ▪ 1 Stk. Klemmring 8 ▪ 4 Stk. Stützhülsen 4-6 ▪ 4 Stk. Stützhülsen 6-8 ▪ 4 Stk. Klemmring reduziert 8-6	7198078 **334,–**	Best.-Nr. **CHF**
Magnetventil ¼" Lucifer 230 Volt mit Anschlusskabel	7248631 **178,–**	Best.-Nr. **CHF**
Gerade Einschraubverschraubung SO41121-6 (Dimension 1/4" - 4/6 mm)	7869692 **11,50**	Best.-Nr. **CHF**
Antiheberventil Oilstop V 0.5 – 4 m einstellbar	7418079 **142,–**	Best.-Nr. **CHF**
Entnahmesystem Flexo Bloc 1" L = 2000 mm	7418077 **112,–**	Best.-Nr. **CHF**
Entnahmesystem Flexo Bloc 1" L = 3000 mm	7418078 **124,–**	Best.-Nr. **CHF**

Ölfilter
Z 500 Si

Automatischer Heizölentlüfter
mit Ölfilter
FloCo-Top-K

Automatischer Heizölentlüfter
mit Ölfilter
FloCo-Optimum-K

6153095 8/2022

Produkt			MG V
Ölfilter Filtergehäuse aus Messing, mit Haltebügel. Filtertasse aus durchsichtigem, schlagzähem Kunststoff. Mit Absperrventil im Vorlauf. ■ Tankanschluss: G ⅜ IG ■ Brenneranschluss: G ⅜ AG **Hinweis!** Verschraubungs-Set für den Anschluss der tankseitigen Zuleitung nicht im Lieferumfang enthalten.	Typ Z 500 Si ■ Zweistrang ■ mit Filtereinsatz Siku 50 µm, kurz ■ mit integriertem Rückschlagventil 	9572233 **40,–**	Best.-Nr. **CHF**
	Typ R 500 Si ■ Einstrang ■ Mit Filtereinsatz Siku 50 µm, kurz ■ Mit Rücklaufzuführung und Entlüftungs-ventil	9572234 **58,–**	Best.-Nr. **CHF**
Automatische Heizölentlüfter Einstrang mit Ölfilter Heizölentlüfter und Filter als kompakte Einheit, mit Haltebügel. 2-Schwimmer-Sicherheitssystem verhindert das Austreten von Ölschaum. Gehäuse aus Kunststoff, Schwimmergehäuse durch-sichtig. Mit Absperrventil im Vorlauf. ■ Tankanschluss: G ⅜ IG ■ Brenneranschluss: G ⅜ AG ■ Düsenleistung: max. 100 l/h ■ Rücklaufstrom: max. 120 l/h ■ Abscheideleistung Luft/Gas: 4 l/h ■ Umgebungstemp.: max. 60 °C ■ Betriebstemp.: max. 60 °C ■ Betriebsdruck: max. 0,7 bar ■ Prüfdruck: 6 bar **Hinweis!** Verschraubungs-Set für den Anschluss der tankseitigen Zuleitung nicht im Lieferumfang enthalten.	Typ FloCo-TOP-K ■ Mit Filtereinsatz Siku 50 µm, kurz ■ Abmessungen (B × T × H): 165 × 95 × 221 mm 	7549352 **200,–**	Best.-Nr. **CHF**
	Typ FloCo-Optimum-K ■ Mit Filtereinsatz Opticlean 5 bis 20 µm, lang ■ Abmessungen (B × T × H): 165 × 95 × 315 mm 	7549353 **243,–**	Best.-Nr. **CHF**

Produkt		MG V
Automatische Heizölentlüfter Einstrang mit Ölfilter Automatischer Heizölentlüfter in Sicherheitsausführung mit integriertem Filter, Absperrhahn und Unterdruck-Manometer. Gehäuse aus Metall mit Umschaltventil für Mehrfachfilterung sowie Rückflussverhinderer mit integrierter Druckentlastung in Richtung Tank. Heizölentlüfter und Filter als kompakte Einheit, mit Haltebügel. 2-Schwimmer-Sicherheitssystem verhindert das Austreten von Ölschaum. Gehäuse aus Kunststoff, Schwimmergehäuse durchsichtig. Mit Absperrhahn im Vorlauf. ■ Tankanschluss: G ⅜ IG ■ Brenneranschluss: G ⅜ AG ■ Düsenleistung: max. 100 l/h ■ Rücklaufstrom: max. 120 l/h ■ Abscheideleistung Luft/Gas: 4 l/h ■ Umgebungstemp.: max. 60 °C ■ Betriebstemp.: max. 60 °C ■ Betriebsdruck: max. 0,7 bar ■ Prüfdruck: 6 bar ■ Unterdruckmanometer Anzeigebereich: -0,7/+0,9 bar **Hinweis!** Verschraubungs-Set für den Anschluss der tankseitigen Zuleitung **nicht** im Lieferumfang enthalten.	**Typ FloCo-TOP-2KM-Optimum** ■ Mit Filtereinsatz Opticlean 5 bis 20 µm, lang ■ Abmessungen (B × T × H): 165 × 95 × 348 mm 	7549354 **252,–**	Best.-Nr. **CHF**

Zubehör			MG V
Ersatzfilter Siku 50 µm, kurz ■ Sternförmig ■ Für Filter Typ 500 und FloCo-Top-K ■ Liefereinheit 5 Stück		9572235 **15,70**	Best.-Nr. **CHF**
Ersatzfilter Opticlean 5 bis 20 µm, lang (Mc 18) ■ Für FloCo-Optimum-K und FloCo-TOP-2KM-Optimum ■ Liefereinheit 1 Stück		7823411 **34,–**	Best.-Nr. **CHF**
Heizölfilter-Umrüstsatz Mc 18 Für FloCo-Top-K Bestehend aus: ■ Ersatzfilter Opticlean 5 bis 20 µm, lang (Mc 18) ■ Filtertasse Kunststoff, lang ■ Dichtung		7823410 **53,–**	Best.-Nr. **CHF**
O-Ringe ■ Zur Abdichtung Filtertasse/Filterkopf ■ Für Filter Typ 500 und FloCo-Top-K ■ Liefereinheit 25 Stück		9572236 **26,–**	Best.-Nr. **CHF**
Überwurfmuttern ■ Zum Befestigen der Filtertasse ■ Für Filter Typ 500 und FloCo-Top-K ■ Liefereinheit 5 Stück		9572237 **5,20**	Best.-Nr. **CHF**
Filtertassen Kunststoff, kurz ■ Für Filter Typ 500 und FloCo-Top-K ■ Liefereinheit 5 Stück		9572238 **21,–**	Best.-Nr. **CHF**
Universal-Rohrverschraubung 8 und 10 mm Für Ölfilter mit G ⅜ IG zum Anschluss von Cu-Rohr 		7501901 **5,20**	Best.-Nr. **CHF**
Verschraubungs-Set Heizölentlüfter ■ Für den tankseitigen Anschluss ■ Für den Heizölentlüfter Anschluss ■ Für den Heizölfilter Anschluss	**6 mm x ⅜"**	7663168 **7,–**	Best.-Nr. **CHF**
	8 mm x ⅜"	7663169 **7,70**	Best.-Nr. **CHF**
	10 mm x ⅜"	7663170 **7,70**	Best.-Nr. **CHF**
	12 mm x ⅜"	7663171 **7,70**	Best.-Nr. **CHF**

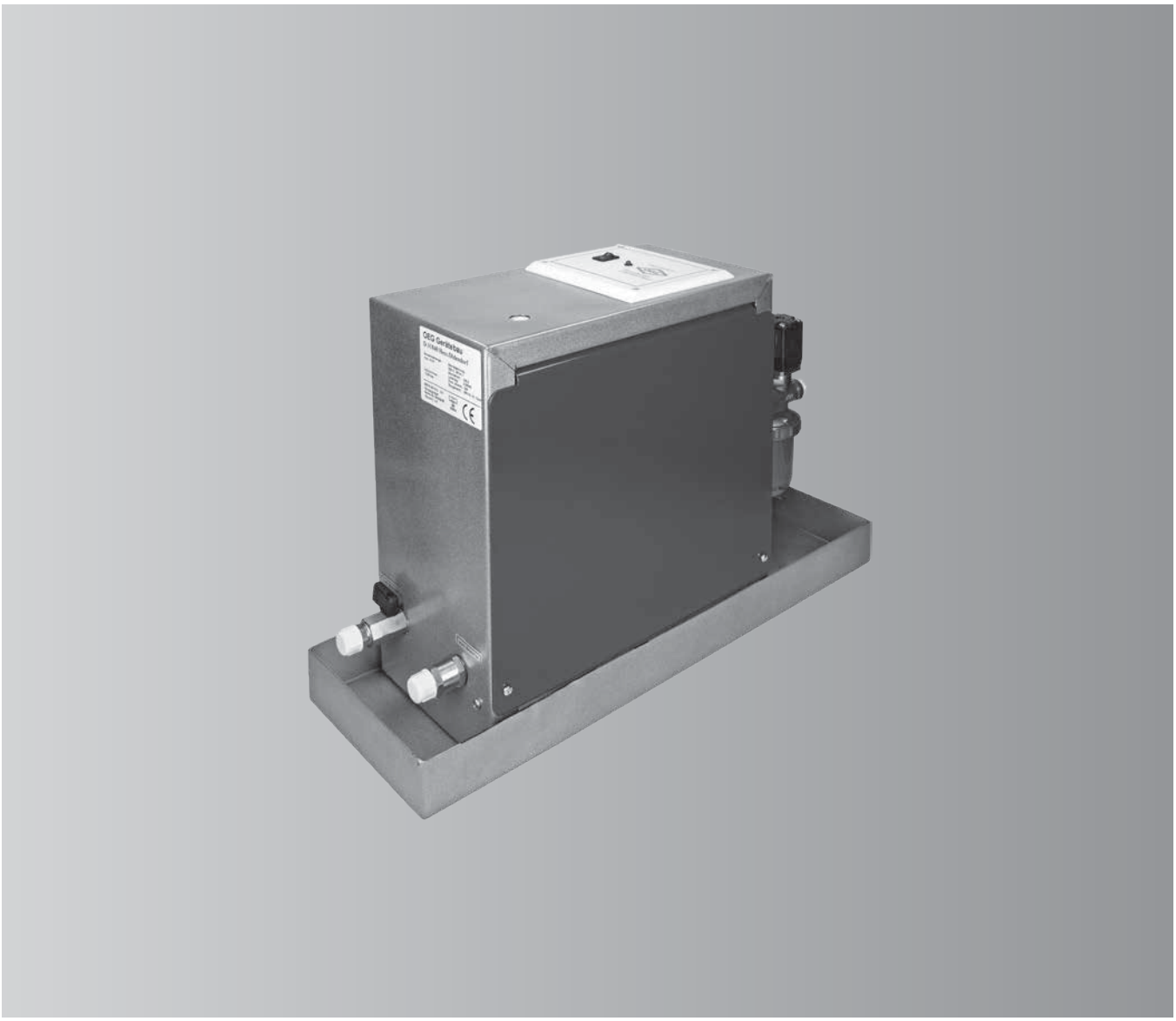

Zubehör		MG V
Saugpumpe für Ölbrenner bis 50 kW	7693185 **2.285,–**	Best.-Nr. **CHF**
Saugpumpe für Ölbrenner bis 200 kW	7693186 **2.594,–**	Best.-Nr. **CHF**
Saugpumpe bestehend aus; ▪ Ölfilter und integriertem Magnetventil ▪ Sauganschluss ⅜" ▪ Stecker für Netzanschluss 1~230 V, 50 Hz ▪ Inkl. integrierter Wanne und Leckagemelder Die Auslegung erfolgt Anlagebezogen, je nach Situation und Ölleitungsdimensionierung kann das Saugpumpenaggregat einen max. Höhenunterschied von 9.5 m und eine waagerechet Leitungslänge von max. 200 m bewältigen. Bei Verwendung von Fuss- oder Rückschlagventilen kann es durch thermische Ausdehnung zu einem Druckanstieg in der Saugleitung kommen. In diesem Fall sollte eine Druckausgleichsarmatur direkt vor dem Aggregat installiert werden.		
Druckausgleichsarmatur Öl ⅜" IG	7738255 **128,–**	Best.-Nr. **CHF**
Membran-Druckbehälter 2 Liter (Öl)	7738256 **208,–**	Best.-Nr. **CHF**
Ölmengenzähler VZO4 Messbereich 0,5-40 l/h	7738252 **766,–**	Best.-Nr. **CHF**
Verschraubungssatz für VZO4 (2 Stk.)	7738253 **185,–**	Best.-Nr. **CHF**
Heizölfilter Einstrang 3/8"	7738254 **97,–**	Best.-Nr. **CHF**

Pelletsilo Geobox Speed

- Aufstellung in jedem beliebigen Raum durch variable Behältergrösse
- Schnelle und einfache Montage durch patentierten Stahlkonus mit Stecksystem
- Kontinuierliche und sichere Pelletentnahme durch den Stahlkonus
- Lange Lebensdauer durch die Gewichtsverteilung auf den Stahlteil
- Staubfreie Befüllung durch gleichzeitige Absaugung über die Befüllstutzen

8/2022
6169347

Pelletsilos

			MG V
Pelletsilo Geobox Speed Im Textil-/Metallverbund, Anlieferung in Einzelteilen. Lieferumfang: ■ Verzinkter und höhenverstellbarer Stahlrahmen ■ Verzinkter schraubenloser Stahlkonus mit Stecksystem ■ Pelletsilo aus antistatischem Kunststoffgewebe ■ Montagematerial ■ Befüllsystem mit Halterung und Storz A Kupplungen, Kappen und Klemmschellen **Hinweis!** Zubehör zur Beschickung und Entnahme siehe Preisliste Gesamtprogramm. Die Pelletsilos dürfen nur zur Lagerung von Holzpellets (gemäss EN ISO 17225-2, Qualität 1, Durchmesser 6 mm, bis 30 mm Länge) verwendet werden.	**Typ 12 Speed** Kapazität ca. 1,1*[1] bis 1,7*[2] t Pellets	7549772 **4.461,–**	Best.-Nr. **CHF**
	Typ 17 Speed Kapazität ca. 2,1*[1] bis 3,5*[2] t Pellets	7549773 **4.686,–**	Best.-Nr. **CHF**
	Typ 21 Speed Kapazität ca. 2,8*[1] bis 5,0*[2] t Pellets	7549774 **5.103,–**	Best.-Nr. **CHF**
	Typ 25 Speed Kapazität ca. 4,2*[1] bis 7,0*[2] t Pellets	7549775 **5.508,–**	Best.-Nr. **CHF**
	Typ 29 Speed Kapazität ca. 6,0*[3] bis 9,2*[2] t Pellets	7549776 **6.480,–**	Best.-Nr. **CHF**
	Typ 17/29 Speed Kapazität ca. 3,6*[3] bis 5,4*[2] t Pellets	7549777 **5.508,–**	Best.-Nr. **CHF**
	Typ 21/29 Speed Kapazität ca. 3,8*[3] bis 6,6*[2] t Pellets	7549778 **5.901,–**	Best.-Nr. **CHF**
Entnahmeeinheit für Saugsystem mit Sonde Geeignet für eine Zufuhrschlauchlänge bis 15 m		7164633 **523,–**	Best.-Nr. **CHF**

*[1] bei Bauhöhe 1800 mm
*[2] bei maximaler Bauhöhe
*[3] bei Bauhöhe 1900 mm

Hinweis!
Befüll-Leitungen und Rohrbögen siehe Hauptpreisliste unter Pelletlagersysteme

Lieferfristen auf Anfrage

Technische Angaben

Typ 12 Speed, 17 Speed, 21 Speed, 25 Speed

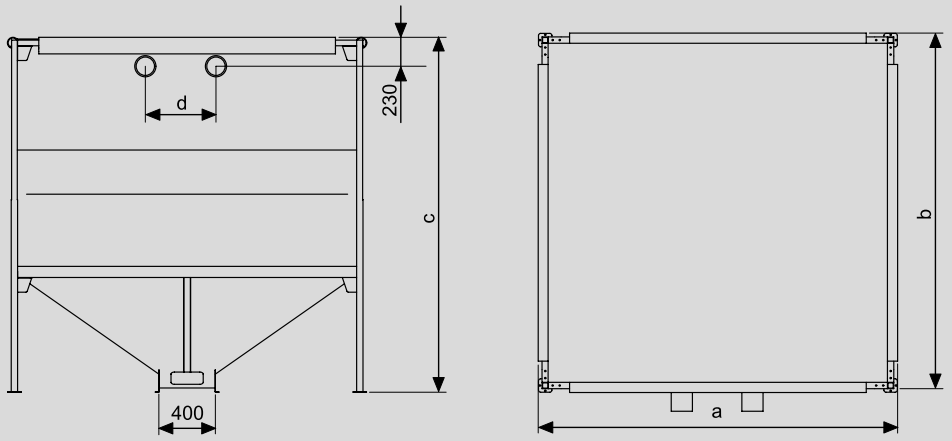

Typ 29 Speed, 17/29 Speed, 21/29 Speed

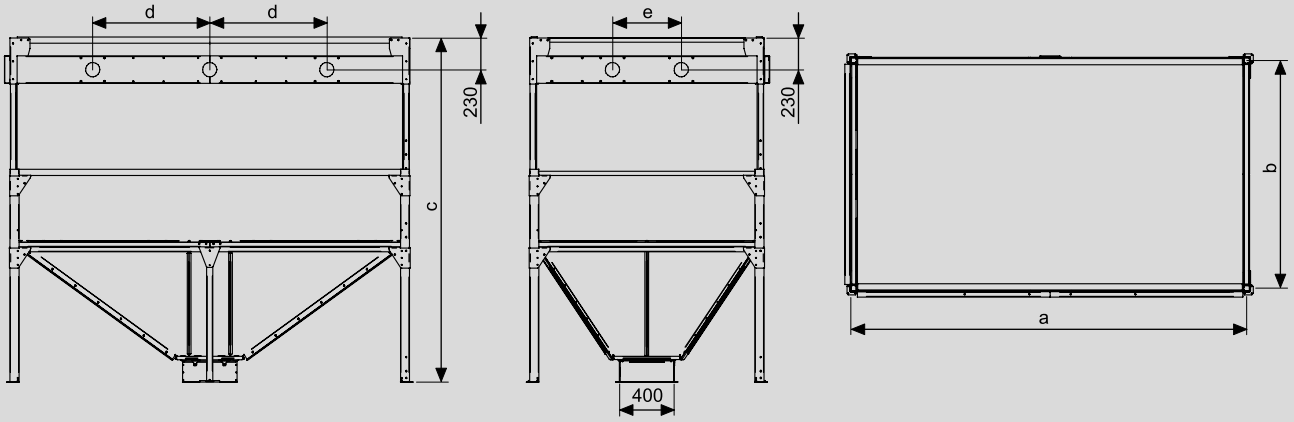

Typ	Mass (mm)						Tankvolumen (t) bei	
	a	b	c_{min}	c_{max}	d	e	c_{min}	c_{max}
Saugsystem								
12	1200	1200	1800	2500	500	–	1,10	1,70
17	1700	1700	1800	2500	500	–	2,10	3,50
21	2100	2100	1800	2500	500	–	2,80	5,00
25	2500	2500	1800	2500	900	–	4,20	7,00
29	2900	2900	1900	2500	850	–	6,00	9,20
17/29	2900	1700	1900	2500	850	500	3,60	5,40
21/29	2900	2100	1900	2500	850	500	3,80	6,60
Schneckensystem								
12	1200	1200	2000	2700	500	–	1,10	1,70
17	1700	1700	2000	2700	500	–	2,10	3,50
21	2100	2100	2000	2700	500	–	2,80	5,00
25	2500	2500	2000	2700	900	–	4,20	7,00
29	2900	2900	2100	2700	850	–	6,00	9,20
17/29	2900	1700	2100	2700	850	500	3,60	5,40
21/29	2900	2100	2100	2700	850	500	3,80	6,60

1.5

Bauseitige Voraussetzungen

Die Tragfähigkeit des Untergrunds muss entsprechend den Angaben der folgenden Abbildungen sichergestellt werden. Insbesondere bei sogenannten "schwimmenden" Estrichen (Rohbeton + Dämmung + Estrich) besteht die Gefahr, dass sie die genannten Anforderungen nicht erfüllen.

Typ 12, 17 und 21

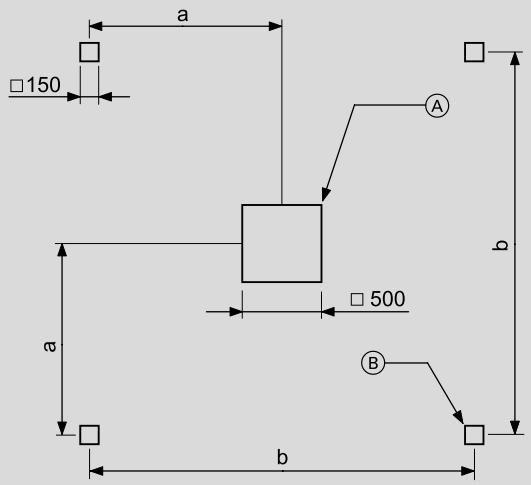

Typ	Mass (mm)	
	a	b
12	600	1200
17	850	1700
21	1050	2100

Ⓐ max. Gewicht der mittleren Auflageplatte
Typ 12: 1200 kg
Typ 17 und 21: 3000 kg
Ⓑ max. Gewicht pro Auflageplatte
Typ 12: 600 kg
Typ 17 und 21: 1500 kg

Typ 25 und 29

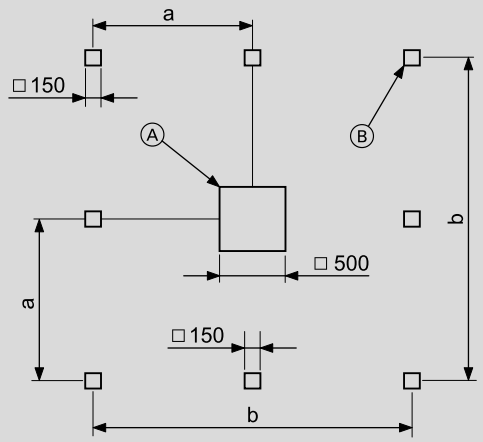

Typ	Mass (mm)	
	a	b
25	1250	2500
29	1450	2900

Ⓐ max. Gewicht der mittleren Auflageplatte
Typ 25: 3000 kg
Typ 29: 6000 kg
Ⓑ max. Gewicht pro Auflageplatte 1500 kg

Typ 17/29

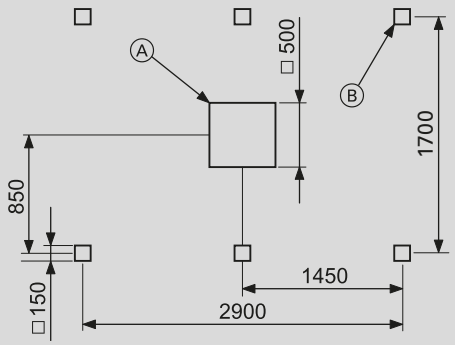

Ⓐ max. Gewicht der mittleren Auflageplatte 4000 kg
Ⓑ max. Gewicht pro Auflageplatte 1500 kg

6169347

Bauseitige Voraussetzungen

Die Tragfähigkeit des Untergrunds muss entsprechend den Angaben der folgenden Abbildungen sichergestellt werden. Insbesondere bei sogenannten „schwimmenden“ Estrichen (Rohbeton + Dämmung + Estrich) besteht die Gefahr, dass sie die genannten Anforderungen nicht erfüllen.

Typ 21/29

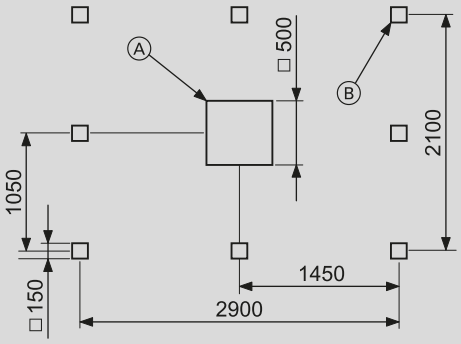

Ⓐ max. Gewicht der mittleren Auflageplatte 4000 kg

Ⓑ max. Gewicht pro Auflageplatte 1500 kg

2.1 Druckausdehnungsgefäss Viessmann

2.2 Druckausdehungsgefäss Pneumatex

2.3 Zubehör zu Ausdehnungsgefäss

2.4 Sicherheitstechnische Ausrüstung und hydraulisches Zubehör

2.5 Kondensathebeanlage

2.6 Wasseraufbereitung für Heizwasser

2.7 Mobile Elektro-Heizung

2.8 Ölbrenner und Zubehör MHG

2.9 Öl- und Gasbrenner Weishaupt

2.10 Schalldämmhauben zu Heizkessel und Wärmepumpen

Typ H 25

Typ N 200

Membran-Druckausdehnungsgefässe

Typ H 25 bis N 500

Für geschlossene Heizungsanlagen nach DIN 4751-2
Zulassung gemäss Richtlinie 97/23/EG
Max. Betriebstemperatur 70°C
Vordruck 1,5 bar (0,15 MPa)

- Farbe vitosilber, Gefässe von 25 bis 140 l auch in reinweiss (RAL 9010)
- Hohe Betriebssicherheit
- Hochwertige Membran für Temperaturbelastung bis 70 °C.

Typ Vitoset

Für geschlossene Heizungsanlagen nach DIN 4751-2
Zulassung gemäss Richtlinie 97/23/EG
Max. Betriebstemperatur 70°C
Vordruck 1,5 bar (0,15 MPa)
Max. Betriebsdruck 8 bar (0,8 MPa)

- Farbe vitosilber, Gefässe von 25 bis 50 l auch in reinweiss (RAL 9010)
- Hohe Betriebssicherheit.
- Hochwertige Blase aus EPDM für Temperaturbelastung bis 70° C.

6153098 8/2022

Membran-Druckausdehnungsgefässe für geschlossene Heizungsanlagen

2.1

Typ		Farbe		MG V
		Vitosilber	Weiss	
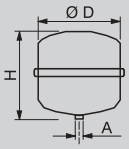	**H 25** ■ Inhalt 25 l ■ Max. Betriebsdruck 3 bar (0,3 MPa) ■ A = R ¾, D = 308 mm, H = 481 mm ■ Gewicht 3,6 kg ■ Pulverbeschichtet Mit Wandhalterung	ZK03108 **78,–**	ZK03107 **80,–**	Best.-Nr. **CHF**
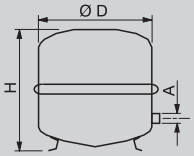	**H 35** ■ Inhalt 35 l ■ Max. Betriebsdruck 3 bar (0,3 MPa) ■ A = R ¾, D = 376 mm, H = 466 mm ■ Gewicht 5,0 kg ■ Mit Stellfüssen, pulverbeschichtet	7938084 **89,–**	7938083 **92,–**	Best.-Nr. **CHF**
	H 50 ■ Inhalt 50 l ■ Max. Betriebsdruck 6 bar (0,6 MPa) ■ A = R ¾, D = 441 mm, H = 487 mm ■ Gewicht 9,6 kg ■ Mit Stellfüssen, pulverbeschichtet	7938086 **123,–**	7938085 **126,–**	Best.-Nr. **CHF**
	H 80 ■ Inhalt 80 l ■ Max. Betriebsdruck 6 bar (0,6 MPa) ■ A = R 1, D = 512 mm, H = 558 mm ■ Gewicht 13,3 kg ■ Mit Stellfüssen, pulverbeschichtet	7938088 **208,–**	7938087 **212,–**	Best.-Nr. **CHF**
	H 100 ■ Inhalt 100 l ■ Max. Betriebsdruck 6 bar (0,6 MPa) ■ A = R 1, D = 512 mm, H = 669 mm ■ Gewicht 15,8 kg ■ Mit Stellfüssen, pulverbeschichtet	7938090 **339,–**	7938089 **339,–**	Best.-Nr. **CHF**
	H 140 ■ Inhalt 140 l ■ Max. Betriebsdruck 6 bar (0,6 MPa) ■ A = R 1, D = 512 mm, H = 890 mm ■ Gewicht 19,9 kg ■ Mit Stellfüssen, pulverbeschichtet	7938092 **422,–**	7938091 **422,–**	Best.-Nr. **CHF**
	N 200 ■ Inhalt 200 l ■ Max. Betriebsdruck 6 bar (0,6 MPa) ■ A = R 1, D = 634 mm, H = 758 mm ■ Gewicht 23,1 kg ■ Mit Stellfüssen, pulverbeschichtet	9572907 **560,–**	–	Best.-Nr. **CHF**
	N 250 ■ Inhalt 250 l ■ Max. Betriebsdruck 6 bar (0,6 MPa) ■ A = R 1, D = 634 mm, H = 888 mm ■ Gewicht 24,7 kg ■ Mit Stellfüssen, pulverbeschichtet	9572908 **670,–**	–	Best.-Nr. **CHF**
	N 300 ■ Inhalt 300 l ■ Max. Betriebsdruck 6 bar (0,6 MPa) ■ A = R 1, D = 634 mm, H = 1092 mm ■ Gewicht 37,0 kg ■ Mit Stellfüssen, pulverbeschichtet	9572909 **780,–**	–	Best.-Nr. **CHF**
	N 400 ■ Inhalt 400 l ■ Max. Betriebsdruck 6 bar (0,6 MPa) ■ A = R 1, D = 740 mm, H = 1102 mm ■ Gewicht 47,0 kg ■ Mit Stellfüssen, pulverbeschichtet	9572910 **978,–**	–	Best.-Nr. **CHF**

Typ		Farbe		MG V
		Vitosilber	Weiss	
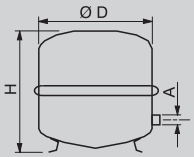	**N 500** ■ Inhalt 500 l ■ Max. Betriebsdruck 6 bar (0,6 MPa) ■ A = R 1, D = 740 mm, H = 1295 mm ■ Gewicht 79,0 kg ■ Mit Stellfüssen, pulverbeschichtet	9572911 **1.258,–**	–	Best.-Nr. **CHF**

Zubehör				MG V
Kappenventil ■ Zur Kontrolle, Wartung und evtl. Austausch von Membran-Druckausdehnungsgefässen ■ Für geschlossene Heizungsanlagen nach DIN 4751-2 ■ Nenndruck PN 10 ■ Max. Betriebstemperatur 120 °C 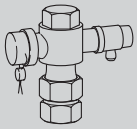	■ **R ¾** ■ Für Membran-Druckausdehnungsgefässe Typ N 25 bis N 50	9572213 **48,–**		Best.-Nr. **CHF**
	■ **R 1** ■ Für Membran-Druckausdehnungsgefässe Typ N 80 bis N 500	9565673 **55,–**		Best.-Nr. **CHF**

Schnellauswahltabelle zur Bestimmung der Gefässgrösse V_n

Sicherheitsventil p_{sv}	bar	3,0				4,0				6,0						V_n
Vordruck p_0	**bar**	**0,5**	**1,0**	**1,5**	**1,8**	**1,5**	**2,0**	**2,5**	**3,0**	**2,0**	**2,5**	**3,0**	**3,5**	**4,0**	**5,0**	**Liter**
Anlagenvolumen	**Liter**	320	220	120	55	230	150	70	–	290	240	180	130	75	–	**25**
		470	340	200	110	330	240	130	25	440	370	290	220	170	–	**35**
		700	510	320	200	540	380	230	70	660	560	450	350	240	24	**50**
		1120	840	440	260	870	650	410	120	1060	900	750	600	430	90	**80**
		1400	1050	540	330	1090	820	430	150	1320	1130	940	750	560	100	**100**
		1960	1470	760	460	1530	1140	610	200	1850	1580	1320	1060	790	140	**140**
		2800	2100	1090	660	2180	1630	870	290	2640	2260	1890	1510	1130	210	**200**
		3500	2630	1360	820	2720	2040	1090	370	3300	2830	2360	1890	1410	260	**250**
		4200	3150	1630	990	3270	2450	1300	440	3960	3390	2830	2260	1700	310	**300**
		5600	4200	2180	1320	4360	3270	1740	580	5280	4520	3770	3020	2260	410	**400**
		6920	5250	2720	1650	5450	4080	2170	730	6600	5660	4710	3770	2830	520	**500**

Auswahlbeispiel

Gegeben:
p_{sv} = 3 bar
H = 13 m
Q = 40 kW (Platten 90/70 °C)
V_{PH} = 1000 l (V Pufferspeicher)

Berechnen:
V_A = 40 kW × 8,5 l/kW + 1000
= 1340 l
p_0 ≥ (13/10 + 0,2 bar) = 1,5 bar

Aus der Tabelle:
mit p_{sv} = 3 bar, p_0 = 1,5 bar, V_A = 1340 l

V_n = 250 l (für V_A max. 1360)

Gewählt: 1 × Membran-Druckausdehnungsgefäss Typ N 250 (siehe Seite 2.1-2).

Hinweis!
Alle Angaben beziehen sich auf eine Vorlauftemperatur von 90 °C.
Die Wasservorlage nach DIN 4807-2 wurde in den Tabellen berücksichtigt.
Der Wasserinhalt wurde für Radiatoren mit 13,5 l/kW, für Plattenheizkörper mit 8,5 l/kW und für Fussbodenheizung mit 20 l/kW festgelegt.

Empfehlungen:
- Sicherheitsventilansprechdruck ausreichend hoch wählen: $p_{sv} \geq p_0$ + 1,5 bar
- Wenn möglich, bei der Berechnung des Gasvordrucks einen Zuschlag von 0,2 bar wählen: $p_0 \geq$ H [m]/10 + 0,2 bar
- Wegen des erforderlichen Zulaufdrucks für die Umwälzpumpen auch bei Dachzentralen mindestens 1 bar Vordruck wählen: $p_0 \geq$ 1,5 bar
- Den wasserseitigen Füll- bzw. Anfangsdruck bei entlüfteter Anlage im kalten Zustand mindestens 0,3 bar über dem Vordruck einstellen: $p_F \geq p_0$ + 0,3 bar

Umrechnungsfaktoren für andere Vorlauftemperaturen als 90 °C zu den nachfolgenden Tabellen

Vorlauftemperatur (°C)	50	55	60	65	70	75	80	85	**90**	95	100
Umrechnungsfaktor	3,03	2,50	2,13	1,82	1,59	1,39	1,24	1,11	**1,00**	0,90	0,82

Hinweis!
Die nach den obenstehenden Tabellen gefundene Gefässgrösse durch den Umrechnungsfaktor dividieren.

Technische Beschreibung

Anwendungsbereich
Heiz-, Solar- und Kühlwassersysteme.

Medien:
Nicht agressive und nicht giftige Medien für den Einsatz im Anwendungsbereich.
Frostschutzmittelzusatz bis 50%

Druck:
Min. zulässiger Druck, PSmin: 0 bar
Max. zulässiger Druck PS siehe Artikel

Temperatur:
Max. zulässige Temperatur, TS: 120 °C
Min. zulässige Temperatur, TSmin: -10 °C
Max. zulässige Blasentemperatur, TB: 70 °C
Min. zulässige Blasentemperatur, TSmin: 5 °C

Werkstoffe
Stahl. Farbe Beryllium.
Airport-Butylblase nach EN 13831 und Pneumatex-Werksnormen
Kappenabsperrhahn DLV: Messing

Funktion, Ausrüstung, Eigenschaften
- Airport-Butylblase nach EN 13831 und Pneumatex-Werksnormen.
- Sinusring für stehende Montage und einfachen Transport (SU). Aufhänglasche zur einfachen Montage (SD).
- Montage mit Anschluss unten, oben oder seitlich, ab 80 Liter unten oder seitlich (SD).

Transport und Lagerung:
In frostfreien, trockenen Räumen

Zulassungen:
CE-baumustergeprüft nach PED/DEP97/23/EC

6153100 8/2022

Blasenmembran-Ausdehnungsgefäss

Blasenmembran Ausdehnungsgefäss 3 bar Ausführung	Typ					MG V
	SD 18.3	SD 25.3	SD 35.3	SD 50.3	SD 80.3	
Pneumatex Statico SD	7199744 **178,–**	7199745 **204,–**	7199746 **247,–**	7199747 **311,–**	7199748 **391,–**	Best.-Nr. CHF

Technische Angaben Pneumatex Statico SD	Typ				
	SD 18.3	SD 25.3	SD 35.3	SD 50.3	SD 80.3
Ø	393	436	485	536	636
T (Tiefe)	222	249	280	316	346
Gewicht (kg)	4,1	5	6,4	8	12,7

- zulässige Betriebstemperatur 70 °C
- zulässiger Betriebsdruck 3 bar
- Gasvordruck Standard 1 bar bis PND35
- Gasvordruck Standard 1,5 bar ab PND50
- Anschluss R ¾
- Frostschutzmittelzusatz bis 50 %

Blasenmembran Ausdehnungsgefäss	Typ							MG V
	SU 140.3	SU 200.3	SU 300.3	SU 400.3	SU 500.3	SU 600.3	SU 800.3	
Pneumatex Statico SU	7199751 **1.224,–**	7199752 **1.457,–**	7199753 **1.892,–**	7199754 **2.198,–**	7199755 **2.612,–**	7199756 **2.934,–**	7199757 **4.351,–**	Best.-Nr. CHF

Technische Angaben Pneumatex Statico SU	Typ						
	SU 140.3	SU 200.3	SU 300.3	SU 400.3	SU 500.3	SU 600.3	SU 800.3
Ø	420	500	560	620	680	740	740
Höhe in mm	1278	1380	1488	1540	1629	1606	2100
Gewicht (kg)	25	32	38	56	65	75	98

- zulässige Betriebstemperatur 70 °C
- zulässiger Betriebsdruck 3 bar
- Gasvordruck Standard 1,5 bar
- Anschluss R ¾
- Frostschutzmittelzusatz bis 50 %

PS_{CH} = Maximal zulässiger Druck Schweiz: Druck bis zu dem nach Schweizer Richtlinie SWKI 93-1 das Ausdehnungsgefäss nicht bewilligungspflichtig ist (PS*VN≤ 3000 bar *Liter)

Blasenmembran Ausdehnungsgefäss 10 bar Ausführung	Typ				MG V
	SD 25.10	SD 35.10	SD 50.10	SD 80.10	
Pneumatex Statico SD	7246286 **223,–**	7246287 **273,–**	7246288 **361,–**	7246289 **460,–**	Best.-Nr. CHF

Technische Angaben Pneumatex Statico SD	Typ			
	SD 25.10	SD 35.10	SD 50.10	SD 80.10
Ø	436	485	536	636
T (Tiefe)	249	280	316	346
Gewicht (kg)	8	9,7	12	16

- zulässige Betriebstemperatur 70 °C
- zulässiger Betriebsdruck 10 bar
- Gasvordruck Standard 4 bar
- Anschluss R ¾
- Frostschutzmittelzusatz bis 50 %

Blasenmembran Ausdehnungsgefäss	Typ						MG V
	SU 140.10	SU 200.10	SU 300.10	SU 400.10	SU 500.10	SU 600.10	
Pneumatex Statico SU	7246297 **1.554,–**	7246298 **1.898,–**	7246299 **2.512,–**	7246300 **3.420,–**	7246301 **3.794,–**	7519079 **4.437,–**	Best.-Nr. CHF

Technische Angaben Pneumatex Statico SU	Typ					
	SU 140.10	SU 200.10	SU 300.10	SU 400.10	SU 500.10	SU 600.10
Ø	420	500	560	620	680	740
Höhe in mm	1278	1380	1488	1540	1629	1606
Gewicht (kg)	32	40	59	70	91	100

- zulässige Betriebstemperatur 70 °C
- zulässiger Betriebsdruck 4,0 bar bis SU 300 10,0 bar, SU 400 7,5 bar, SU 500 6,0 bar SU 600 5,0 bar
- Gasvordruck Standard 4,0 bar
- Anschluss R ¾
- Frostschutzmittelzusatz bis 50 %

PS_{CH} = Maximal zulässiger Druck Schweiz: Druck bis zu dem nach Schweizer Richtlinie SWKI 93-1 das Ausdehnungsgefäss nicht bewilligungspflichtig ist (PS*VN≤ 3000 bar *Liter)

Blasenmembran-Ausdehnungsgefäss

Technische Angaben

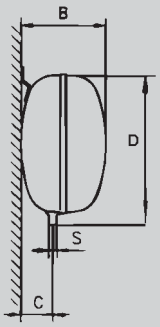

Gefässauswahl
(gemäss SWKI93-1)

Das mögliche Aufnahmevolumen des Gefässes, welches zumeist V_a entsprechen muss, ist von den Druckgrenzen abhängig, innerhalb derer das Gefäss arbeitet. Die Tabelle unten erlaubt eine Schnellbestimmung für Anlagen, bei denen der Ansprechdruck des Kesselsicherheitsventils 3 bar beträgt.

Gefässauswahl	Statico SD	D ca. mm	B ca. mm	C ca. mm	S	Netto-gewicht kg
	18	393	222	80	¾"	4,1
	25	436	249	90	¾"	5,0
	35	485	280	110	¾"	6,4
	50	536	316	125	¾"	8,0
	80	636	346	140	¾"	12,7

Zulässiger Betriebsdruck 3 bar

Wasseraufnahme des leeren Gefässes in Liter bei Vordruck von:

Statico SD	0,5 bar	0,8 bar	1,0 bar	1,2 bar	1,5 bar	1,8 bar	2,1 bar
18	10,5	9,0	7,5	6,5	5,0	3,0	1,5
25	14,5	12,0	10,5	9,0	6,5	4,0	2,0
35	20,0	16,5	14,0	12,0	9,0	5,5	2,5
50	26,0	21,5	18,5	15,5	11,5	7,5	3,0
80	43,0	35,5	30,5	26,0	19,0	12,0	5,0
maximale mögliche statische Höhe HP	2 m	5 m	7 m	9 m	12 m	15 m	18 m

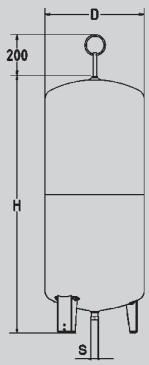

S = Anschluss R ¾" aussen

Gefässauswahl	Statico SU	D ca. mm	H ca. mm	zulässiger Betriebs-druck bar	Netto-gewicht kg
	140	420	1278	3	25
	200	500	1380	3	32
	300	560	1488	3	38
	400	620	1540	3	56
	500	680	1629	3	65
	600	740	1606	3	75
	800	740	2100	3	98

Zulässiger Betriebsdruck 3 bar

Wasseraufnahme des leeren Gefässes in Liter bei Vordruck von:

Statico SU	Leervolumen	0,3 bar	0,6 bar	0,9 bar	1,2 bar	1,5 bar	1,8 bar	2,1 bar
140	148	90	77	62	49	36	22	9
200	222	135	115	93	73	53	33	13
300	306	187	159	129	101	73	46	18
400	390	238	203	164	129	94	59	23
500	500	305	260	210	165	120	75	30
600	600	366	312	252	198	144	90	36
800	800	490	420	340	265	195	120	48
maximale mögliche statische Höhe HP		–	3 m	6 m	9 m	12 m	15 m	18 m

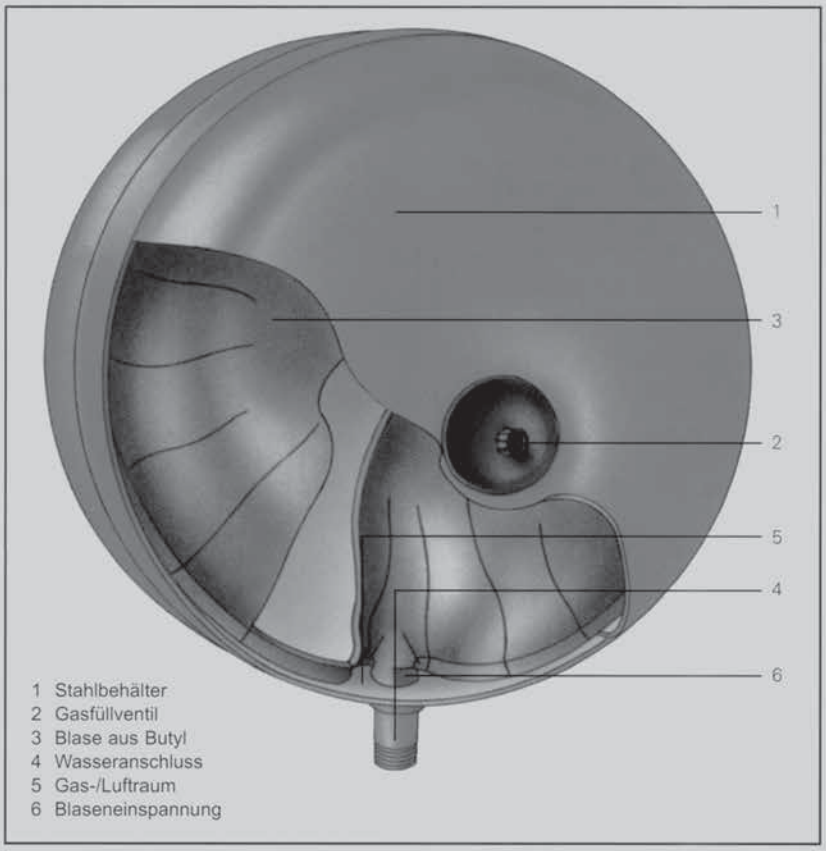

Funktion

Das Statico SD-Ausdehnungsgefäss enthält eine besonders gasdichte Blasenmembrane. Sie unterteilt das Gefäss in einen Gas- und einen Wasserraum (Abb.2).

Das Gas befindet sich ausserhalb der Blase, das Blaseninnere ist mit dem Gefässanschlussrohr verbunden und nimmt das Ausdehnungswasser der Anlage auf.

Das Gas wird mit einem Vordruck versehen. Bei Temperaturanstieg in der Anlage dringt das entstehende Wassermehrvolumen gegen den Gasdruck in die Blase ein. Bei Abkühlung und damit verbundener Volumenschrumpfung stellt der auf die Blasenwandung wirkende Gasdruck sicher, dass der Anlage genügend Wasser zugeführt wird.

Dieses verblüffend einfache System ist von Pneumatex vor ca. 40 Jahren erstmals konzipiert und seitdem ständig verfeinert worden.

Pneumatex Ausdehnungsgefässe sind geeignet für Betriebstemperaturen bis 70°C (DIN 4807). Elastomere altern jedoch bei höheren Temperaturen schneller.

Im Hinblick auf eine lange Lebensdauer der Blasenmembran wird empfohlen, das Gefäss am kühlsten Teil des Heizungsrücklaufs anzuschliessen, so dass Dauertemperaturen von über 50°C im Gefäss vermieden werden.

In Kühlanlagen sind Zwischengefässe vorzusehen, wenn Gefässtemperaturen von unter 5°C auftreten können.

Tabelle 1

Temperatur °C	30°	40°	50°	60°	70°	80°	90°	100°
Thermischer Ausdehnungsfaktor f	0,004	0,008	0,012	0,017	0,023	0,029	0,036	0,043

Berechnung des Ausdehnungsvolumens

(nach SWKI 93-1)

Folgende Angaben müssen bekannt sein:

– Totaler Inhalt V_A der Anlage.

  Falls dieser nur schwer zu ermitteln ist, erfolgt Bestimmung über die Nennleistung des Wärmeerzeugers:

  Plattenheizkörper
  ca. 9 ltr/kW Nennleistung.

  Radiatoren
  ca. 11 ltr/kW Nennleistung.

  Fussbodenheizung
  ca. 22 ltr/kW Nennleistung.

– Höchste Vorlauftemperatur t_V und höchste Rücklauftemperatur t_R, für welche die Anlage ausgelegt worden ist.
  Aus diesen zwei Werten wird als Basis für den thermischen Ausdehnungsfaktor f die mittlere Wassertemperatur tz ermittelt.

$$t_z = \frac{t_V + t_R}{2}$$

Das Bruttoausdehnungsvolumen V_N wird wie folgt berechnet:

$$V_N = V_A \cdot f \cdot x \text{ (ltr)}$$

f = thermischer Ausdehnungsfaktor (Tabelle 1)

x = Zuschlagfaktor
  x = 3 bis max. 30 kW
  x = 2 bei über 30 bis 150 kW

Der Ausdehnungsfaktor ist höher, wenn dem Wasser Gefrierschutzmittel beigegeben wurden. Entsprechende Werte sind vom Hersteller zu erfragen.

Bei Kühlanlagen muss der Inhalt rechnerisch ermittelt werden. Pauschalwerte aufgrund der Nennleistung des Kühlaggregates ergeben keine zuverlässigen Resultate. Für die Bestimmung des Ausdehnungsvolumens muss mit der max. möglichen Umgebungstemperatur gerechnet werden, welche die Kühlflüssigkeit bei Ausfall des Kühlaggregates annehmen kann (im Normalfall 30–35°C).

Typ 280 P

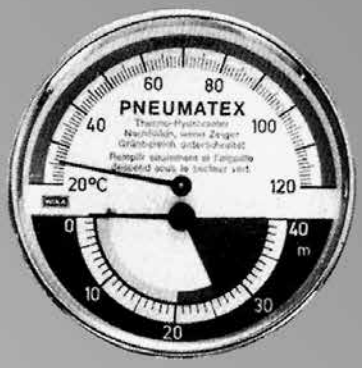

Typ 182 P

Zubehör Ausdehnungsgefäss

Hydrometer
Thermo-Hydrometer
Manometer-Absperr-Dreiweghahn

Zubehör für geschlossene Heizungsanlagen		MG V
Hydrometer Typ 280 P Gehäuse aus Kunsstoff, Gehäuse Ø 80 mm, Anschluss R ½ unten. Messbereich: 0 bis 4 bar	9140434 **67,–**	Best.-Nr. **CHF**
Hydrometer Typ 182 P Gehäuse aus Stahlblech, lackiert. Mit Übersteckring verchromt, Hydrometer mit einstellbarem Grünbereich, Gehäuse Ø 80 mm, Anschluss R ½ hinten. Messbereich: 0 bis 120 °C, 0 bis 4 bar	9140386 **109,–**	Best.-Nr. **CHF**
Manometer-Druckknopfhahn Typ DKH Messing vernickelt, Druckknopfbedienung, die Entlastung tritt automatisch durch Federdruck beim Loslassen des Druckknopfes ein, Anschluss beiderseits Muffe. Anschluss: R ½	9143289 **50,–**	Best.-Nr. **CHF**

Absicherung des maximalen Druckes an Wärmeerzeugern

- Einsatz in Anlagen nach EN 12828, SWKI 93-1
- Rotguss
- federbelastet, von Hand anlüftbar, Federraum durch Membrane geschützt
- Eintritt- und Austrittseite mit Innengewinde, Austrittseite vergrössert
- senkrechter Einbau
- Frostschutzmittelzusatz bis 30%
- Standardabblasdruck 3 bar

6153102 8/2022

Membran-Sicherheitsventile für geschlossene Heizungsanlagen			MG V
■ Ansprechdruck/Überdruck 3 bar (0,3 MPa) ■ Gewindeanschluss ■ Gehäuse aus Messing ■ Nenndruck PN 10 ■ Vorlauftemperatur 120 °C	**Typ MS ½** ■ Anschluss G ½ ■ Abgang G ¾	9572222 **9,20**	Best.-Nr. **CHF**
	Typ MS ¾ ■ Anschluss G ¾ ■ Abgang G 1	9572224 **23,–**	Best.-Nr. **CHF**
	Typ MS 1 ■ Anschluss G 1 ■ Abgang G 1¼	9572226 **55,–**	Best.-Nr. **CHF**
	Typ MS 1¼ ■ Anschluss G ¼ ■ Abgang G 1½	9572991 **118,–**	Best.-Nr. **CHF**
	Typ MS 1½ ■ Anschluss G 1½ ■ Abgang G 2	9572992 **255,–**	Best.-Nr. **CHF**
	Typ MS 2 ■ Anschluss G 2 ■ Abgang G 2½	9572993 **424,–**	Best.-Nr. **CHF**

Technische Angaben
Membran-Sicherheitsventile mit Gewindeanschluss

Typ	max. zul. Wärme-leistung des Kessels kW	Ansprechdruck/ Überdruck bar	A Anschluss	B Abgang	C mm	D mm	
MS ½	50	3	G ½	G ¾	59,0	47,5	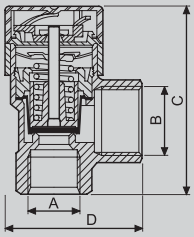
MS ¾	100	3	G ¾	G 1	60,0	50,5	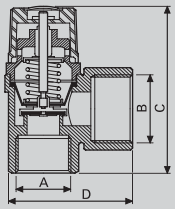
MS 1	200	3	G 1	G 1¼	100,5	73,2	
MS 1¼	350	3	G 1¼	G 1½	107,6	73,5	
MS 1½	600	3	G 1½	G 2	173,0	116,0	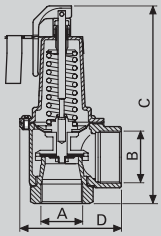
MS 2	900	3	G 2	G 2½	180,0	130,0	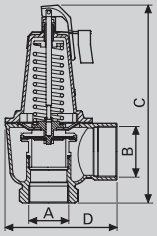

Produkt		MG V
Abgasthermostat 120°C	9576980 **213,–**	Best.-Nr. **CHF**

Produkt	Anschluss		MG V
	R ⅜	R ½	
Automatik-Schnellentlüfter ■ Messing ■ mit Absperrautomat ■ Liefereinheit 5 Stück	9572249 **61,–**	9572250 **66,–**	Best.-Nr. **CHF**

Produkt	Anschluss		MG V
	R ⅜	R ½	
KFE-Kugelhahn **DN 15** ■ Messing vernickelt ■ Aussengewinde ½" ■ Mit Einschneiddichtung ■ Mit stabilem Knebelgriff ■ Verschlusskappe ¾" ■ Betriebsdruck max. 10 bar ■ Betriebstemperatur max. 110 °C	–	7663174 **16,–**	Best.-Nr. **CHF**

Produkt			MG V
Schlammabscheider mit Magnet Beseitigung magnetischer und nichtmagnetischer Schmutzpartikel (ab 5 µm) Drehbarer Anschluss zur Montage in horizontal, vertikal und diagonal verlaufenden Leitungen. ■ Abnehmbarer Magnet an der Aussenseite mit Magnetfeldverstärkung ■ Magnetisierbares Drahtgewebe mit niedrigem Widerstand, zur optimalen Abscheidung von Schlammpartikeln. ■ Ablasshahn zur Beseitigung abgefangener Schlamm-/Magnetitpartikel im Anlagenbetrieb. ■ Einschliesslich Wärmedämmung nach EnEV ■ Zul. Betriebsdruck: ≤ Rp 1" — 6 bar (0,6 MPa) > Rp 1" — 10 bar (1 MPa) ■ Max. Vorlauftemperatur: 110 °C	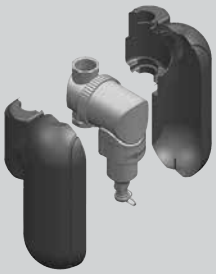	**22 mm Klemmring**	ZK04653 **299,–**	Best.-Nr. **CHF**
		28 mm Klemmring	ZK04654 **324,–**	Best.-Nr. **CHF**
		Rp ¾" (Innengewinde)	ZK04655 **289,–**	Best.-Nr. **CHF**
		Rp 1" (Innengewinde)	ZK04656 **318,–**	Best.-Nr. **CHF**
		Rp 1 ¼" (Innengewinde)	ZK04657 **497,–**	Best.-Nr. **CHF**
		Rp 1 ½" (Innengewinde)	ZK04658 **566,–**	Best.-Nr. **CHF**
		Rp 2" (Innengewinde)	ZK04659 **922,–**	Best.-Nr. **CHF**
Demo-Schüttelbecher (Abscheidung Magnetit)			7532625 **72,–**	Best.-Nr. **CHF**
Luftabscheider Drehbarer Anschluss zur Montage in horizontal, vertikal und diagonal verlaufenden Leitungen. Entfernt Luft und Mikroblasen. ■ Hemmt die Bildung von Korrosionsprodukten ■ Kein manuelles Entlüften ■ Minimaler, konstanter Druckverlust ■ Einschliesslich Wärmedämmung nach EnEV ■ Zul. Betriebsdruck: 10 bar (1 MPa) ■ Max. Vorlauftemperatur: 110 °C	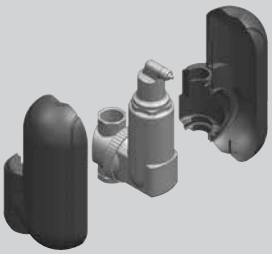	**22 mm Klemmring**	ZK04660 **227,–**	Best.-Nr. **CHF**
		28 mm Klemmring	ZK04661 **241,–**	Best.-Nr. **CHF**
		Rp ¾" (Innengewinde)	ZK04662 **227,–**	Best.-Nr. **CHF**
		Rp 1" (Innengewinde)	ZK04663 **241,–**	Best.-Nr. **CHF**
		Rp 1 ¼" (Innengewinde)	ZK04664 **339,–**	Best.-Nr. **CHF**
		Rp 1 ½" (Innengewinde)	ZK04665 **374,–**	Best.-Nr. **CHF**
		Rp 2" (Innengewinde)	ZK04666 **489,–**	Best.-Nr. **CHF**

Luftabscheider		Ausführung				MG V
Ausführung		Horizontal Schraub-anschluss	Horizontal Schweiss-stutzen	Horizontal Flansch-anschluss	Solar*1 AutoClose	
SpiroVent Luftabscheider Zur kontinuierlichen Entfernung von Luft- und Mikroblasen aus Heiz- und Kühlkreisläufen. Mit Spirorohreinsatz und nicht absperrbarem Permanent-Entlüftungsventil. ■ Zul. Betriebsdruck: 10 bar (1 MPa) ■ Max. Vorlauftemperatur: 110 ºC ■ Solar: max. 180 °C	■ Quetschkupplung 22 mm ■ Gehäuse Messing	9144459 **171,–**	–	–	7734930 **302,–**	Best.-Nr. **CHF**
	■ Innengewinde G ¾ ■ Gehäuse Messing	9144458 **159,–**	–	–	7734931 **292,–**	Best.-Nr. **CHF**
	■ Innengewinde G 1 ■ Gehäuse Messing	9144460 **175,–**	–	–	7734932 **313,–**	Best.-Nr. **CHF**
	■ Innengewinde G 1¼ ■ Gehäuse Messing	9144461 **245,–**	–	–	7734933 **374,–**	Best.-Nr. **CHF**
	■ Innengewinde G 1½ ■ Gehäuse Messing	9144462 **279,–**	–	–	7734934 **428,–**	Best.-Nr. **CHF**
	■ Innengewinde G 2 ■ Gehäuse Messing	7438519 **966,–**	–	–	–	Best.-Nr. **CHF**
	■ DN 50 ■ Gehäuse Stahl St 37	–	9142527 **1.565,–**	9556595 **2.123,–**	–	Best.-Nr. **CHF**
	■ DN 65 ■ Gehäuse Stahl St 37	–	9142528 **1.620,–**	9556596 **2.198,–**	–	Best.-Nr. **CHF**
	■ DN 80 ■ Gehäuse Stahl St 37	–	9142529 **2.456,–**	9556597 **2.999,–**	–	Best.-Nr. **CHF**
	■ DN 100 ■ Gehäuse Stahl St 37	–	9142524 **2.506,–**	9556598 **3.114,–**	–	Best.-Nr. **CHF**
	■ DN 125 ■ Gehäuse Stahl St 37	–	9142525 **5.104,–**	9556599 **5.771,–**	–	Best.-Nr. **CHF**
	■ DN 150 ■ Gehäuse Stahl St 37	–	9142526 **5.215,–**	9556600 **5.974,–**	–	Best.-Nr. **CHF**
	■ DN 200 ■ Gehäuse Stahl St 37	–	–	9556601 **9.002,–**	–	Best.-Nr. **CHF**
	■ DN 250 ■ Gehäuse Stahl St 37	–	–	9556602 **17.847,–**	–	Best.-Nr. **CHF**
	■ DN 300 ■ Gehäuse Stahl St 37	–	–	9556603 **32.037,–**	–	Best.-Nr. **CHF**
SpiroTop Schnell-/Grossentlüfter Automatischer Entlüfter für das schnelle und effektive Beseitigen freier Luft und eingeschlossener Luftblasen. ■ Leckfreies Entlüften ■ Temperaturbereich 0 bis 110°C ■ Arbeitsdruck 0 bis 10 bar ■ Anschluss 1/2" IG		7784187 **136,–**			7734935 **252,–**	Best.-Nr. **CHF**

Lieferzeiten nach Vereinbarung

*1 Bei Anwendung der SpiroVent Solar am höchsten Punkt der Solaranlage ist unbedingt ein Absperrorgan vorzuschalten, um unkontrolliertes Ausdampfen zu verhindern. Das Absperrorgan muss während des Betriebs geschlossen sein.

Schlammabscheider		Ausführung			MG V
Ausführung		Horizontal Schraub-anschluss	Horizontal Schweiss-stutzen	Horizontal Flansch-anschluss	
SpiroTrap Schlammabscheider Zur kontinuierlichen Entfernung von Verschmutzungen aus Heiz- und Kühlkreisläufen. Mit Spirorohreinsatz und Ablasshahn. ■ Zul. Betriebsdruck: 10 bar (1 MPa) ■ Max. Vorlauftemperatur: 110 °C ■ Ausführung Messing	■ Quetschkupplung 22 mm ■ Gehäuse Messing	9148397 **171,–**	–	–	Best.-Nr. **CHF**
	■ Innengewinde G ¾ ■ Gehäuse Messing	9148396 **159,–**	–	–	Best.-Nr. **CHF**
	■ Innengewinde G 1 ■ Gehäuse Messing	9148398 **175,–**	–	–	Best.-Nr. **CHF**
	■ Innengewinde G 1¼ ■ Gehäuse Messing	9148399 **245,–**	–	–	Best.-Nr. **CHF**
	■ Innengewinde G 1½ ■ Gehäuse Messing	9148400 **279,–**	–	–	Best.-Nr. **CHF**
	■ Innengewinde G 2 ■ Gehäuse Messing	7438520 **963,–**	–	–	Best.-Nr. **CHF**
SpiroTrap Schlammabscheider Magnet Zur kontinuierlichen Entfernung von Verschmutzungen aus Heiz- und Kühlkreisläufen. ■ Mit Spiro-Rohreinsatz, Ablasshahn und Trockenkammermagnet. ■ Zul. Betriebsdruck 10 bar (1 MPa) ■ Max. Betriebstemperatur 110 °C ■ Magnetit-Abscheidefunktion ■ Ausführung Stahl **Hinweis!** SpiroTrap Schlammabscheider ohne Magnet auf Anfrage lieferbar.	■ DN 50 ■ Gehäuse Stahl St 37	–	7784172 **1.505,–**	7784178 **1.896,–**	Best.-Nr. **CHF**
	■ DN 65 ■ Gehäuse Stahl St 37	–	7784173 **1.551,–**	7784179 **1.956,–**	Best.-Nr. **CHF**
	■ DN 80 ■ Gehäuse Stahl St 37	–	7784174 **2.152,–**	7784180 **2.591,–**	Best.-Nr. **CHF**
	■ DN 100 ■ Gehäuse Stahl St 37	–	7784175 **2.257,–**	7784181 **2.737,–**	Best.-Nr. **CHF**
	■ DN 125 ■ Gehäuse Stahl St 37	–	7784176 **4.738,–**	7784182 **5.281,–**	Best.-Nr. **CHF**
	■ DN 150 ■ Gehäuse Stahl St 37	–	7784177 **4.990,–**	7784183 **5.608,–**	Best.-Nr. **CHF**
	■ DN 200 ■ Gehäuse Stahl St 37	–	–	7784184 **8.780,–**	Best.-Nr. **CHF**
	■ DN 250 ■ Gehäuse Stahl St 37	–	–	7784185 **16.023,–**	Best.-Nr. **CHF**
	■ DN 300 ■ Gehäuse Stahl St 37	–	–	7784186 **28.441,–**	Best.-Nr. **CHF**

Lieferzeiten nach Vereinbarung

Zubehör Fabrikat Spirotech			MG V
Fertigdämmumg Luftabscheider Halbschalen aus wärmestabilisiertem EPP-Hartschaum nach EnEV passend für Luftabscheider 110 °C/10 bar.	Grösse 1 ½"	7438521 **63,–**	Best.-Nr. **CHF**
	Grösse DN 50 und DN 65	7424063 **392,–**	Best.-Nr. **CHF**
	Grösse DN 80 und DN 100	7424064 **484,–**	Best.-Nr. **CHF**
	Grösse DN 125 und DN 150	7424065 **782,–**	Best.-Nr. **CHF**
Fertigdämmumg Schlammabscheider Halbschalen aus wärmestabilisiertem EPP-Hartschaum nach EnEV passend für Schlammabscheider 110 °C/10 bar.	Grösse 1 ½"	7438522 **54,–**	Best.-Nr. **CHF**
	Grösse DN 50 und DN 65	7424063 **392,–**	Best.-Nr. **CHF**
	Grösse DN 80 und DN 100	7424064 **484,–**	Best.-Nr. **CHF**
	Grösse DN 125 und DN 150	7789933 **868,–**	Best.-Nr. **CHF**

Dämmung für Luftabscheider

Anschluss	Abmessungen H mm
DN 22	215
G ¾	215
G 1	230
G 1¼	245
G 1½	275

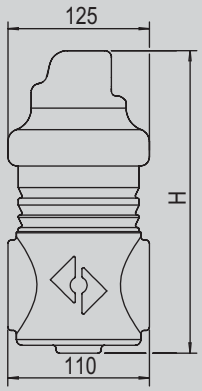

Dämmung für Luftabscheider

Anschluss	Gewicht kg	Abmessungen H mm	Ø mm
DN 50 und DN 65	0,80	447	228
DN 80 und DN 100	1,00	567	290
DN 125 und DN 150	2,00	742	395

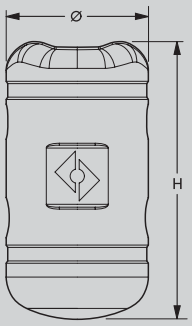

Lieferzeiten nach Vereinbarung

Dämmung für Schlammabscheider

Anschluss	Abmessungen H mm
DN 22	140
G ¾	140
G 1	150
G 1¼	180
G 1½	180

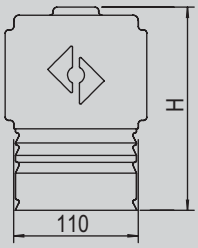

Dämmung für Schlammabscheider

Anschluss	Gewicht kg	Abmessungen H mm	Abmessungen Ø mm
DN 50 und DN 65	0,80	447	228
DN 80 und DN 100	1,00	567	290
DN 125 und DN 150	2,00	798	395

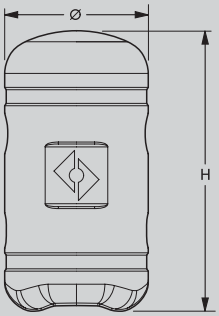

Auslegungshilfe für SpiroVent Luftabscheider

	max. Durchflussmenge																												
m³/h	12,5	20	25	27	40	47	54	72	94	108	144	180	215	288	360	405	500	575	650	810	850	1000	1060	1300	1530	1700	2120	3000	
l/s	3,5	5,5	7,0	7,5	11	13	15	20	26	30	40	50	60	80	100	113	140	160	180	225	235	280	295	360	425	470	590	835	Best.-Nr.
DN 50																													9142527/9556595
DN 65																													9142528/9556596
DN 80																													9142529/9556597
DN 100																													9142524/9556598
DN 125																													9142525/9556599
DN 150																													9142526/9556600
DN 200																													9569313/9556601
DN 250																													9569314/9556602
DN 300																													9569315/9556603

= Standardausführung max. 1,5 m/s

= Hi-Flow-Ausführung empfohlen; max. 3 m/s

= grösseren Durchmesser (DN) wählen oder Durchflussmenge reduzieren

Hinweis!
Andere Anschlussmasse, Materialien, Drücke und Temperaturen auf Anfrage erhältlich.

Auslegungshilfe für Spirotrap Schlammabscheider

	max. Durchflussmenge																												
m³/h	12,5	20	25	27	40	47	54	72	94	108	144	180	215	288	360	405	500	575	650	810	850	1000	1060	1300	1530	1700	2120	3000	
l/s	3,5	5,5	7,0	7,5	11	13	15	20	26	30	40	50	60	80	100	113	140	160	180	225	235	280	295	360	425	470	590	835	Best.-Nr.
DN 50																													7784172/7784178
DN 65																													7784173/7784179
DN 80																													7784174/7784180
DN 100																													7784175/7784181
DN 125																													7784176/7784182
DN 150																													7784177/7784183
DN 200																													7784184
DN 250																													7784185
DN 300																													7784186

= Standardausführung max. 1,5 m/s

= Hi-Flow-Ausführung empfohlen; max. 3 m/s

= grösseren Durchmesser (DN) wählen oder Durchflussmenge reduzieren

Hinweis!
Andere Anschlussmasse, Materialien, Drücke und Temperaturen auf Anfrage erhältlich.

Druckverluste Luft- und Schlammabscheider

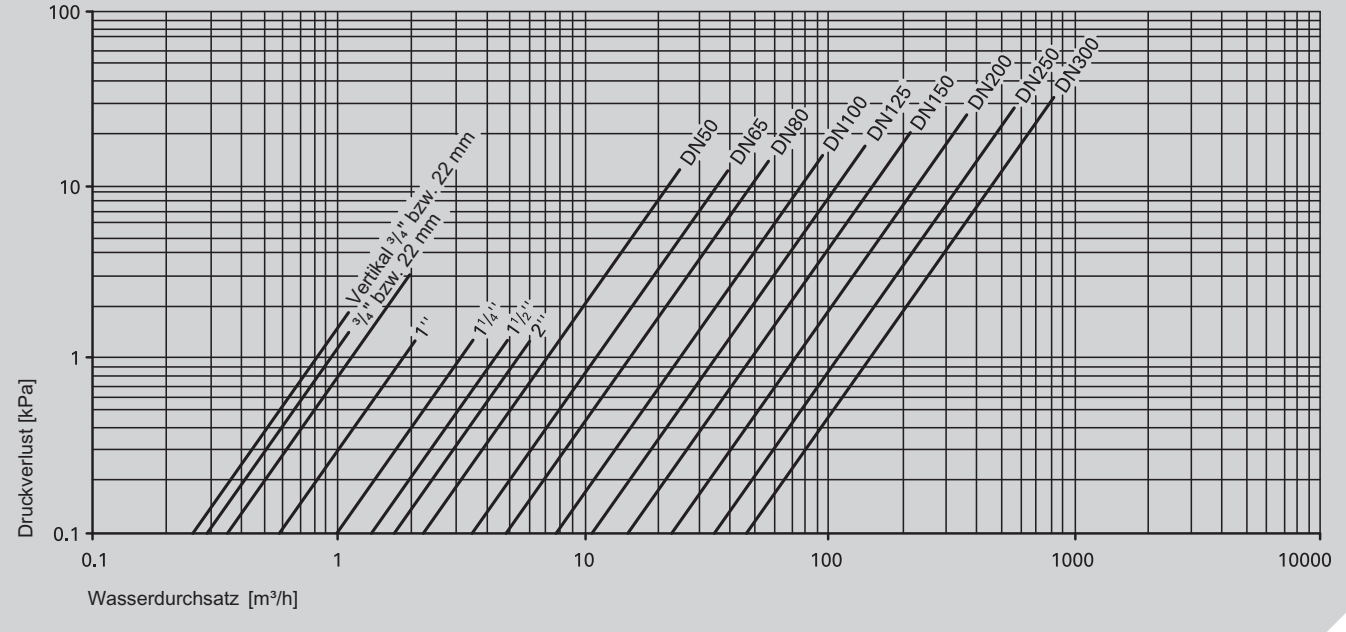

Spirotrap Luftabscheider

Ausführung: Horizontal mit Schraubanschluss

Anschluss	Durchfluss m³/h	Inhalt l	Gewicht kg	Abmessungen in mm H1 mm	h1 mm	L mm	Abbildung
Quetschkupplung 22 mm	1,25	0,18	1,2	153	20	106	
Innengewinde G ¾	1,25	0,18	1,0	153	20	85	
Innengewinde G 1	2,00	0,21	1,3	180	35	88	
Innengewinde G 1¼	3,70	0,25	1,4	200	40	88	
Innengewinde G 1½	5,00	0,32	1,6	234	42	88	
Innengewinde G 2	7,50	1,10	3,9	275	58	132	

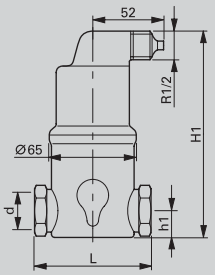

Ausführung: Horizontal mit Schraubanschluss

Anschluss	Durchfluss m³/h	Inhalt l	Gewicht kg	Abmessungen in mm H1 mm	h1 mm	L mm	Abbildung
Quetschkupplung 22 mm	1,30	0,32	2,0	220	–	104	
Innengewinde G ¾	1,30	0,32	1,9	210	–	84	
Innengewinde G 1	2,00	0,32	1,9	210	–	84	

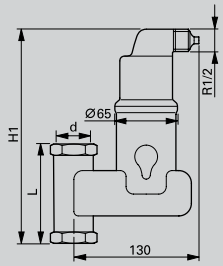

Ausführung: Horizontal mit Schweissstutzen

Anschluss	Durchsatz m³/h	Inhalt l	Gewicht kg	Abmessungen in mm OD mm	H1 mm	h1 mm	D mm	e	L mm	Abbildung
Schweissstutzen DN 50	12,50	5,00	9,0	60,3	470	115	159	G ½	260	
Schweissstutzen DN 65	20,00	5,00	9,0	76,1	470	125	159	G ½	260	
Schweissstutzen DN 80	27,00	17,00	18,0	88,9	590	150	219	G ½	370	
Schweissstutzen DN 100	47,00	17,00	18,0	114,3	590	160	219	G ½	370	
Schweissstutzen DN 125	72,00	50,00	42,0	139,7	765	205	324	G ½	525	
Schweissstutzen DN 150	108,00	50,00	42,0	168,3	765	220	324	G ½	525	

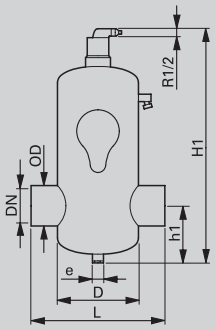

Spirotrap Luftabscheider

Ausführung: Horizontal mit Flanschanschluss

Anschluss	Durchsatz	Inhalt	Gewicht	Abmessungen in mm					
	m³/h	l	kg	OD mm	H1 mm	h1 mm	D mm	e	LF mm
Flanschanschluss DN 50	12,50	5,00	14,0	60,3	470	115	159	G ½	350
Flanschanschluss DN 65	20,00	5,00	15,0	76,1	470	125	159	G ½	350
Flanschanschluss DN 80	27,00	17,00	25,0	88,9	590	150	219	G ½	470
Flanschanschluss DN 100	47,00	17,00	27,0	114,3	590	160	219	G ½	470
Flanschanschluss DN 125	72,00	50,00	54,0	139,7	765	205	324	G ½	635
Flanschanschluss DN 150	108,00	50,00	57,0	168,3	765	220	324	G ½	635
Flanschanschluss DN 200	180,00	105,00	106,0	219,1	975	275	406	G 1	775
Flanschanschluss DN 250	288,00	210,00	170,0	273,0	1215	330	508	G 1	890
Flanschanschluss DN 300	405,00	350,00	250,0	323,9	1430	385	610	G 1	1005

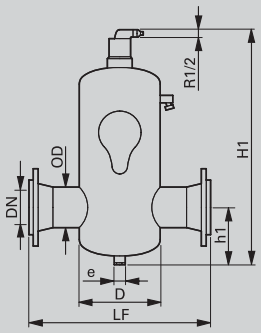

Ausführung: Horizontal Solar

Anschluss	Durchsatz	Inhalt	Gewicht	Abmessungen in mm		
	m³/h	l	kg	H1 mm	h1 mm	L mm
Quetschkupplung 22 mm	1,30	0,18	1,2	153	20	106
Innengewinde G ¾	1,30	0,18	1,0	153	20	85
Innengewinde G 1	2,00	0,21	1,3	180	35	88
Innengewinde G 1¼	3,60	0,25	1,4	200	40	88
Innengewinde G 1½	5,00	0,32	1,6	234	42	88

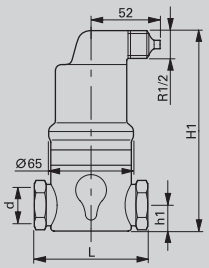

SpiroTrap Schlammabscheider

Ausführung: Horizontal mit Schraubanschluss

Anschluss	Durchsatz m³/h	Inhalt l	Gewicht kg	Abmessungen in mm H mm	h mm	L mm
Quetschkupplung 22 mm	1,30	0,18	1,0	116	96	106
Innengewinde G ¾	1,30	0,18	1,0	116	96	85
Innengewinde G 1	2,00	0,21	1,2	143	108	88
Innengewinde G 1¼	3,60	0,25	1,3	161	121	88
Innengewinde G 1½	5,00	0,32	1,5	197	155	88
Innengewinde G 2	7,50	1,10	3,9	238	58	132

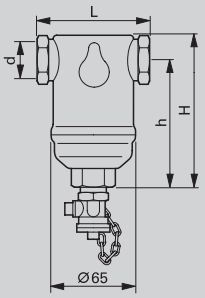

Ausführung: Horizontal mit Schraubanschluss

Anschluss	Durchfluss m³/h	Inhalt l	Gewicht kg	Abmessungen in mm H1 mm	h1 mm	L mm	Abbildung
Quetschkupplung 22 mm	1,30	0,32	1,9	182	–	104	
Innengewinde G ¾	1,30	0,32	1,8	172	–	84	
Innengewinde G 1	2,00	0,32	1,8	172	–	84	

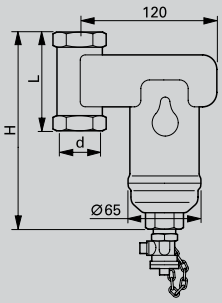

Ausführung: Horizontal mit Schweissstutzen und Magnet

Anschluss Schweiss-stutzen	Durch-fluss m³/h	Inhalt l	Gewicht kg	Abmessungen in mm OD	H	H1	h	h1	D	L	x
DN 50	12,5	5	8,0	60,3	405	465	276	121	159	260	> 330
DN 65	20,0	5	8,0	76,1	405	465	268	129	159	260	> 330
DN 80	27,0	17	16,0	88,9	525	590	374	148	219	370	> 370
DN 100	47,0	17	16,0	114,3	525	590	362	160	219	370	> 370
DN 125	72,0	50	47,0	139,7	745	815	555	193	324	525	> 540
DN 150	108,0	50	48,0	168,3	745	815	541	207	324	525	> 540

y > 50 mm
e = Rp1

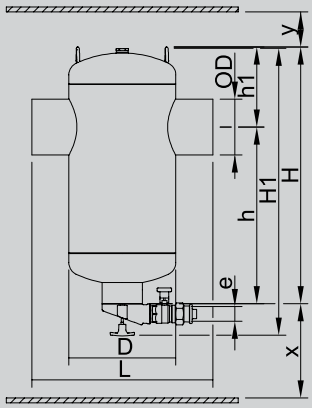

SpiroTrap Schlammabscheider

Ausführung: Horizontal mit Flanschanschluss und Magnet

Flansch-anschluss	Durch-fluss	Inhalt	Gewicht	Abmessungen in mm							
	m³/h	l	kg	OD	H	H1	h	h1	D	LF	x
DN 50	12,5	5	13	60,3	405	465	276	121	159	350	>330
DN 65	20	5	14	76,1	405	465	268	129	159	350	>330
DN 80	27	17	24	88,9	525	590	374	148	219	470	>370
DN 100	47	17	25	114,3	525	590	362	160	219	475	>370
DN 125	72	50	58	139,7	745	815	555	193	324	635	>540
DN 150	108	50	61	168,3	745	815	541	207	324	635	>540
DN 200	180	105	107	219,1	1015	1080	732	280	406	775	>700
DN 250	288	210	162	273,0	1210	1280	847	364	508	890	>750
DN 300	405	350	261	323,9	1435	1500	1008	426	610	1005	>900

y > 50 mm
e = Rp1

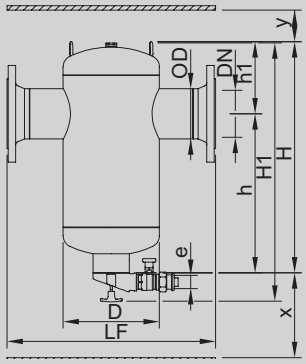

2.4

Schlammabscheider SpiroTrap MB3

Anschluss	Durchfluss	Inhalt	Gewicht	Abmessungen in mm				Abbildung
D mm	m³/h	l	kg	Hv	Hh	L	M	
22 (Klemmring)	1,3	0,36	2,21	167	148	92	116	
28 (Klemmring)	2,0	0,36	2,28	167	148	92	120	
¾" IG	1,3	0,36	2,2	162	148	90	124	
1" IG	2,0	0,36	2,3	162	148	90	128	
1¼" IG	3,6	0,75	3,6	224	210	128	138	
1½" IG	5,0	0,75	3,7	224	210	128	141	
2" IG	7,5	0,75	3,9	224	210	128	148	

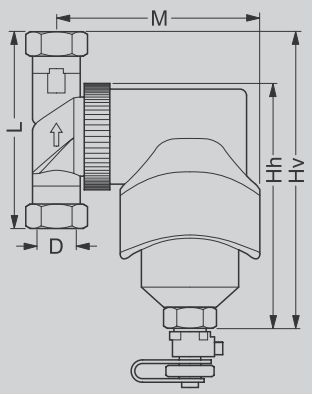

Luftabscheider, Fabrikat Viessmann

Anschluss	Durchfluss	Inhalt	Gewicht	Abmessungen in mm				Abbildung
D mm	m³/h	l	kg	Hv	Hh	L	M	
22 (Klemmring)	1,3	0,18	1,9	205	177	120	125	
28 (Klemmring)	2,0	0,18	1,9	205	177	120	128	
¾" IG	1,3	0,33	1,9	195	177	100	127	
1" IG	2,0	0,33	2,0	195	177	100	131	
1¼" IG	3,6	0,97	4,3	290	276	128	149	
1½" IG	5,0	0,97	4,4	290	276	128	152	
2" IG	7,5	1,06	4,6	310	296	128	159	

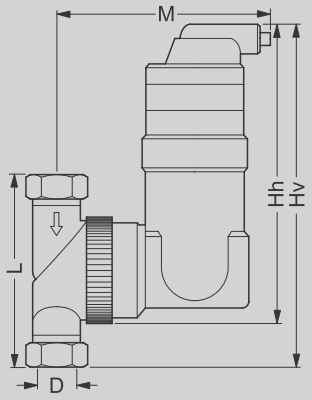

Dämmung für Luft- und Schlammabscheider, Fabrikat Viessmann

Anschluss	Gewicht	Abmessungen in mm							Abbildung
D mm	kg	D	B	b	L	H	h1	x	
22 mm	0,2	140	204	154	120	276	198	120	
28 mm	0,2	140	204	154	120	276	198	120	
Rp ¾"	0,2	140	204	154	120	276	198	120	
Rp 1"	0,2	140	204	154	120	276	198	120	
Rp 1 ¼"	0,3	164	234	177	170	387	293	120	
Rp 1 ½"	0,3	164	244	181	170	387	293	124	
Rp 2"	0,5	164	263	189	170	387	293	133	

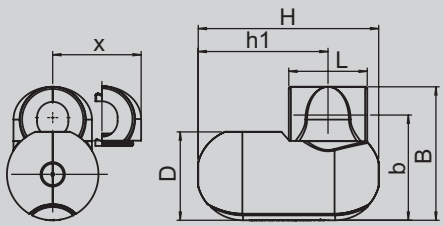

Drosselklappen VKF 41
Fabrikat Landis & Staefa

- Gehäuse aus Grauguss GG 20
- Für Einklemmbauweise zwischen Flansch PN 6, PN 10 und PN 16 nach ISO 7005
- Nenndruck PN 16
- Nenndrehwinkel 90°
- Mediumtemperatur -15 bis 120 °C

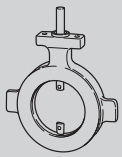

		MG V
Typ DN 40 ■ k_{VS} = 50 m³/h ■ p_{Vmax} = 5 bar	9572968 **355,–**	Best.-Nr. **CHF**
Typ DN 50 ■ k_{VS} = 80 m³/h ■ p_{Vmax} = 5 bar	9572969 **383,–**	Best.-Nr. **CHF**
Typ DN 65 ■ k_{VS} = 200 m³/h ■ p_{Vmax} = 5 bar	9572970 **413,–**	Best.-Nr. **CHF**
Typ DN 80 ■ k_{VS} = 400 m³/h ■ p_{Vmax} = 5 bar	9572971 **477,–**	Best.-Nr. **CHF**
Typ DN 100 ■ k_{VS} = 760 m³/h ■ p_{Vmax} = 5 bar	9572972 **535,–**	Best.-Nr. **CHF**
Typ DN 125 ■ k_{VS} = 1000 m³/h ■ p_{Vmax} = 3 bar	9572973 **712,–**	Best.-Nr. **CHF**
Typ DN 150 ■ k_{VS} = 2100 m³/h ■ p_{Vmax} = 2,5 bar	9572974 **856,–**	Best.-Nr. **CHF**

Zubehör

		MG V
Motor mit Aufbausatz für Drosselklappen VKF 41 DN 40 bis DN 150 ■ mit Umschaltknopf für Hand-/Automatikbetrieb und Handhebel ■ Betriebsspannung AC 230 V ■ Stellsignal 3-Punkt	Z004343 **991,–**	Best.-Nr. **CHF**

Technische Angaben
Durchflussdiagramm für Drosselklappe VKF 41

Typ	k_{vs}-Wert m^3/h	Kennlinien
DN 40	50	
DN 50	80	
DN 65	200	
DN 80	400	
DN 100	760	
DN 125	1000	
DN 150	2100	

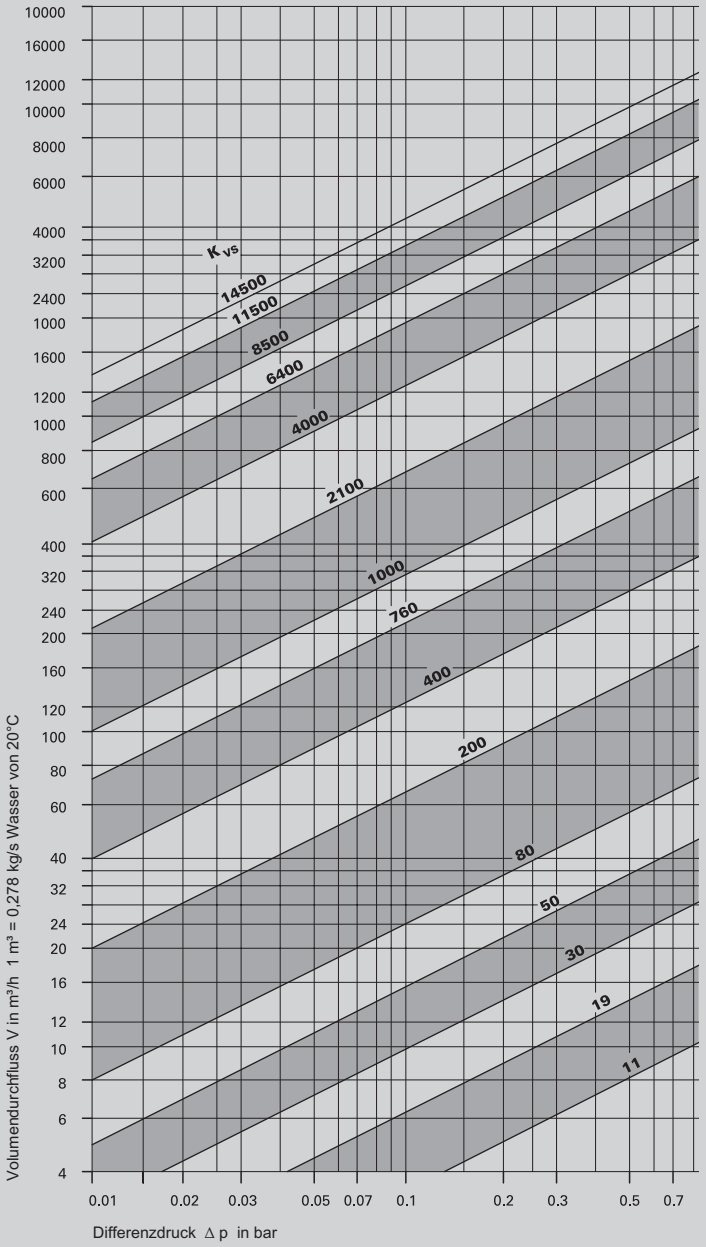

Kondensathebeanlage

Wilo Plavis

- Automatischer Betrieb
- Komplett steckerfertig vormontiert
- Einfacher Einbau durch Schlauchanschluss
- Alarmkontakt serienmässig

6153103 8/2022

Kondensathebeanlage

		MG V
Kondensathebeanlage Wilo Plavis 013-C2G Anschlussfertige Kondensathebeanlage mit integriertem Rückschlagventil im Kondensatablauf. Einsetzbar in der Brennwerttechnik sowie Klima- und Kältetechnik. ■ Mit 5 m Druckschlauch, 1,5 m Alarmleitung, 1,5 m Leitung mit Netzanschluss-Stecker sowie Befestigungsmaterial. ■ Geräuscharmer Betrieb < 40 dB(A) ■ 2 anpassbare Zulauföffnungen (18 bis 40 mm) ■ Ablaufanschluss 8/10 mm ■ Förderhöhe max. 4 m ■ Behältervolumen 1,1 l ■ Serienmässiger Alarmkontakt (Öffner/Schliesser) ■ Geeignet für Kondensate mit einem pH-Wert > 2,5	7784080 **326,–**	Best.-Nr. **CHF**

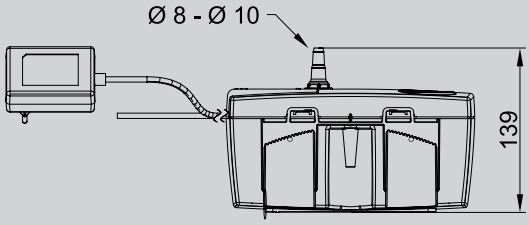

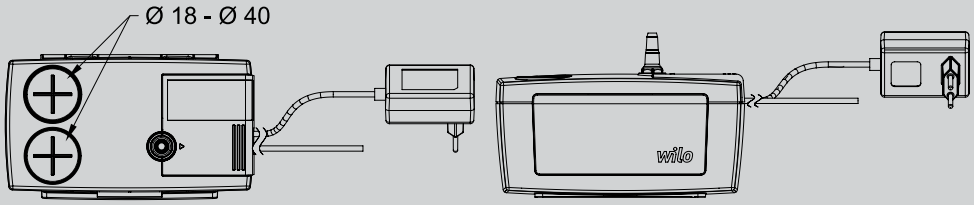

Hinweis!
Bei gasbefeuerten Kesseln mit einer Leistung > 200 kW und generell bei ölbefeuerten Kesseln muss eine Neutralisationseinrichtung vorgeschaltet sein.

Zubehör Kondensathebeanlage		MG V
Schlauch 10 mm ■ Länge = 25 m	7373093 **124,–**	Best.-Nr. **CHF**

Technische Angaben Kondensathebeanlage Wilo

■ Versorgungsspannung: 230 V, 50 Hz
■ Leistungsaufnahme: 60 W

Hinweis!
Die Kondensatzulauföffnung befindet sich im Deckel der Neutralisationseinrichtung. Bei Bedarf kann ein weiterer Zulauf (D = 19 mm) durch Herausdrücken eines perforierten Verschlusses genutzt werden.

2.5

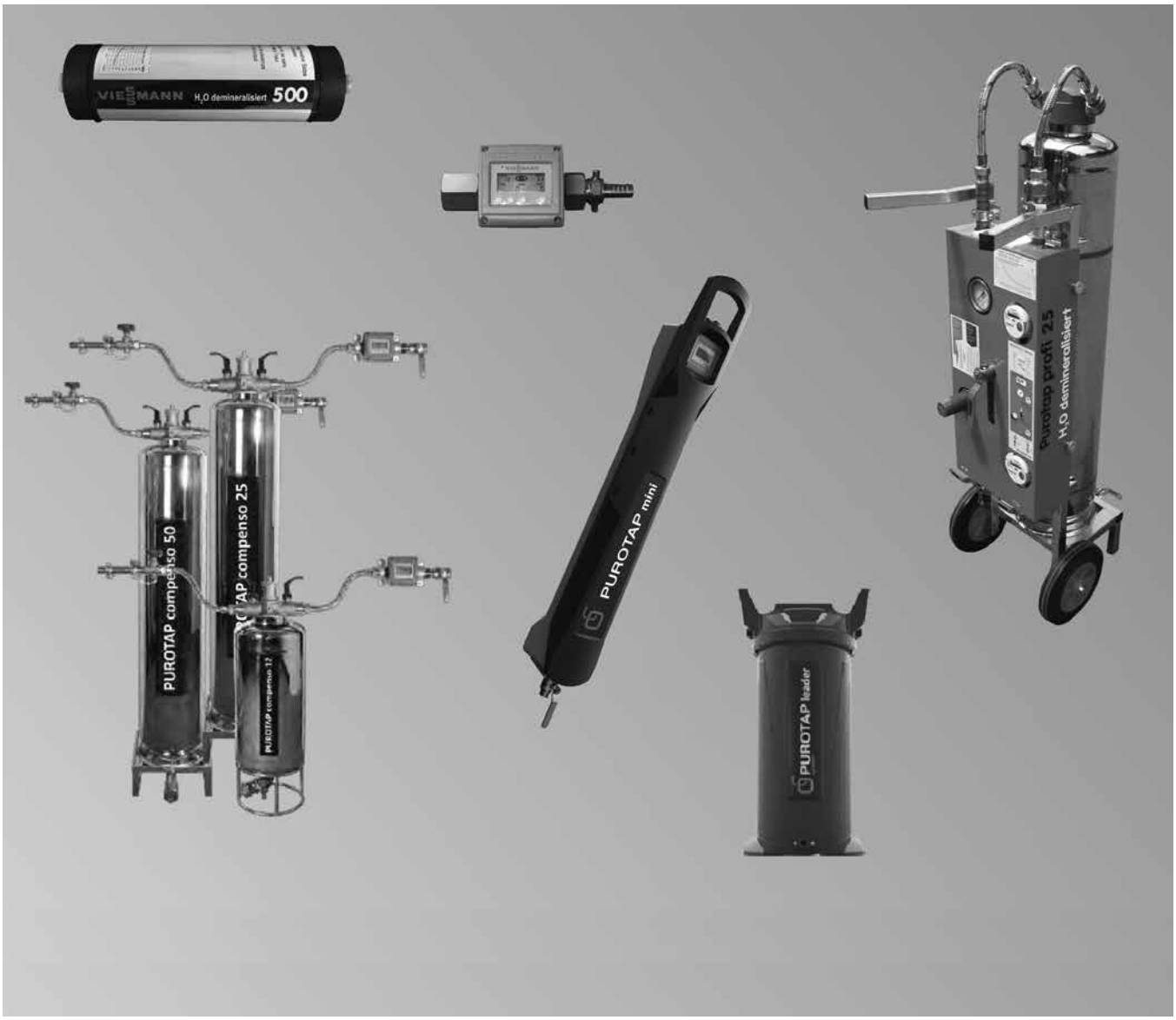

5 gute Gründe

- kein Leistungsabfall durch Kalk im Wärmetauscher
- keine Kalkausfällung im Heizkessel
- langfristig deutlich weniger Korrosion
- ganz einfache Handhabung
- geringe Kosten – grosser Gewinn

Erfüllt neuste Vorschrift SWKI BT 102-01

6153104 8/2022

		MG P
PUROTAP micro für Wandmontage inkl. Einwegpatrone Bei einer Härte von 25° fH erbringt die Patrone 200 Liter vollentsalztes Wasser	7532642 **318,–**	Best.-Nr. **CHF**
PUROTAP micro Ersatzpatrone	7532643 **212,–**	Best.-Nr. **CHF**
PUROTAP MINI inkl Wandkonsole inkl. Einwegpatrone Purotap 1000 Bei einer Härte von 20° fH erbringt die Patrone 1000 Liter vollentsalztes Wasser	7502777 **974,–**	Best.-Nr. **CHF**
Einwegpatronen PUROTAP 500 Bei einer Härte von 20° fH erbringt die Patrone 500 Liter vollentsalztes Wasser	7502770 **220,–**	Best.-Nr. **CHF**
Einwegpatronen PUROTAP 1000 Bei einer Härte von 20° fH erbringt die Patrone 1000 Liter vollentsalztes Wasser	7502771 **276,–**	Best.-Nr. **CHF**
PUROTAP leader Deminerlaisierungsgerät mit Wechselkartuschen-System Tragbares Gerät mit Durchfluss- und Gesamtmengenzähler Leitfähigkeitsmessung am Ein- und Ausgang, programmierbare Grenzwerte mit optischer und akustischer Warnung bei Überschreitung. Per Funksignal lässt sich z.B. Pumpe oder Magnetventil über optional erhältliche Funk-Steckdose steuern. Gerät ohne Erstbefüllung ▪ max. Betriebstemperatur: 60 °C ▪ Durchflussleistung: 20 l/min ▪ Betriebsdruck max: 4 bar ▪ Gewicht (ohne Füllung): 10,8 kg ▪ Höhe: 79 cm ▪ Durchmesser: 30 cm	7729053 **1.890,–**	Best.-Nr. **CHF**
Funk-Steckdose zu PUROTAP leader mit selbstlernender Codierung ▪ Anschlussleistung max. 3500 W ▪ Schutzart IP 44 ▪ Reichweite ca. 20 m	7729054 **64,–**	Best.-Nr. **CHF**
Wechselkartuschen highpower für PUROTAP leader Qualitätsharz zu Demineralisierung – pH-neutral ▪ Kapazität: 60.000 l bei 1° fH ▪ Gewicht: 15 kg	7729055 **403,–**	Best.-Nr. **CHF**
Wechselkartuschen nexion für PUROTAP leader Qualitätsharz zu Demineralisierung – pH-Wert regulierend Harz in Premiumqualität mit Überschuss an Anionenharz. ▪ Kapazität: 50.000 l bei 1° fH ▪ Gewicht: 15 kg	7729056 **517,–**	Best.-Nr. **CHF**

Hinweis!
Einwegpatronen sind vor Frost zu schützen

			MG P
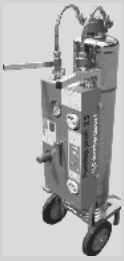	**PUROTAP PROFI 25** ohne Erstbefüllung	7502778 **5.136,–**	Best.-Nr. **CHF**
	Füllung PUROTAP Profi 25 / compenso 25 Bei einer Härte von 20° fH erbringt die Patrone 3500 Liter vollentsalztes Wasser	7502779 **427,–**	Best.-Nr. **CHF**
	Füllstation PUROTAP PROFI 50 ohne Erstbefüllung	7502780 **5.479,–**	Best.-Nr. **CHF**
	Füllung PUROTAP Profi 50 / compenso 50 Für eine komplette Füllung 2 x 7502779 vorsehen	7502779 **427,–**	Best.-Nr. **CHF**
Nachfüllstation inkl. Messzähler LF-M ohne Erstbefüllung	**PUROTAP compenso 2**	7533201 **1.164,–**	Best.-Nr. **CHF**
	Mischbettharz zu PUROTAP compenso 2 Bei einer Härte von 20° fH erbringt die Patrone 225 Liter vollentsalztes Wasser	7533202 **58,–**	Best.-Nr. **CHF**
	PUROTAP compenso 12	7533203 **2.172,–**	Best.-Nr. **CHF**
	Mischbettharz zu PUROTAP EASY / compenso 12 Bei einer Härte von 20° fH erbringt die Patrone 1750 Liter vollentsalztes Wasser	7502776 **331,–**	Best.-Nr. **CHF**
	PUROTAP compenso 25	7533204 **3.026,–**	Best.-Nr. **CHF**
	Mischbettharz zu PUROTAP PROFI 25 / compenso 25 Bei einer Härte von 20° fH erbringt die Patrone 3500 Liter vollentsalztes Wasser	7502779 **427,–**	Best.-Nr. **CHF**
	PUROTAP compenso 50	7533205 **3.573,–**	Best.-Nr. **CHF**
	Mischbettharz zu PUROTAP PROFI 50 / compenso 50 Bei einer Härte von 20° fH erbringt die Patrone 7000 Liter vollentsalztes Wasser	7502781 **856,–**	Best.-Nr. **CHF**

		MG P
Messzähler LFM	7502772 **331,–**	Best.-Nr. **CHF**
Leitfähigkeitsmessgerät EC 3	7502774 **136,–**	Best.-Nr. **CHF**

		MG N
Wochenmiete PUROTAP Profi (5 Arbeitstage) ohne Erstbefüllung	7502782 **393,–**	Best.-Nr. **CHF**
Transportpauschale (Hin- und Rücktransport, ganze Schweiz)	7502783 **331,–**	Best.-Nr. **CHF**
Wasseranalyse vor Ort (ganze Schweiz)	7502784 **717,–**	Best.-Nr. **CHF**
Messbesteck Gesamthärte °dH Messtropfen 2 x 15 ml.	7511150 **54,–**	Best.-Nr. **CHF**

Produkte		MG V
Nachfüllpaket Heizwasser-Vollentsalzung 2,5 kg 4 Liter mit Füllanweisung und Nachfülltrichter	7438536 **100,–**	Best.-Nr. **CHF**

Produkte		MG N
Systemkoffer Typ L-BOXX, Modell Viessmann ■ Aus schlag- und stossfestem ABS-Kunststoff ■ Mit anderen L-BOXX-Systemkomponenten des Herstellers Sortimo kompatibel ■ Farbe: Box RAL 7016 (graphitgrau), Anbauteile orange 		
L-BOXX 374 Masse (L x B x H): 442 x 357 x 389 mm	7741043 **68,–**	Best.-Nr. **CHF**
L-BOXX 238 Masse (L x B x H): 442 x 357 x 253 mm	7783615 **55,–**	Best.-Nr. **CHF**

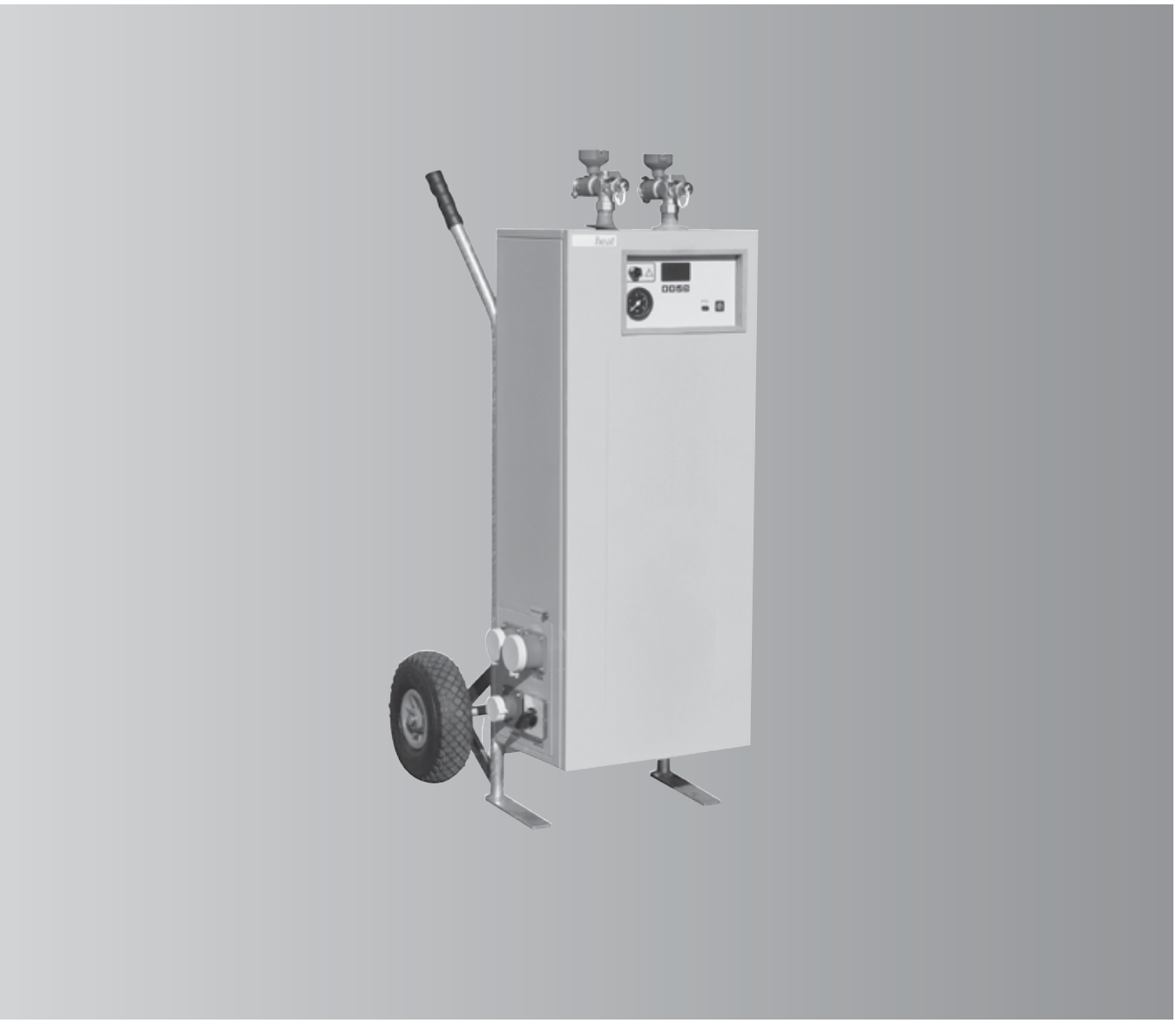

Mobile Elektroheizung mobiheat

Komplett vormontierte mobile Elektroheizung mit integrierter Regelung für Heizbetrieb, mit Sicherheitseinrichtungen und geräuscharmer Umwälzpumpe.

- Einfache und sichere Bedienung.
- Universell einsetzbar als Not- oder Baustellenheizung, als Überbrückungsheizung beim Kesseltausch, zur Frostsicherung oder Warmwasserbereitung
- Hilfreich bei der Installation von Fussbodenheizungen (Vorwärmen des Fussbodenheizungsrohrs zur einfachen Verlegung)

Digitale Regelung:

- Für Heizbetrieb
- Zur Estrichaufheizung durch hinterlegte Standardprogramme nach DIN 1264-4
- Individuelles Estrichprogramm für Belegreifheizen und Funktionsheizen aufspielbar
- Protokolldaten per USB-Stick abrufbar

Keine Lagerware!
Lieferzeiten nach Vereinbarung

6153106 8/2022

Mobile Elektroheizung mobiheat

		MG V
Mobile Elektroheizung mobiheat MH19.2Q1 Bestehend aus: ■ Elektroheizer (19 kW) mit 3 Heizregistern (3 + 8 + 8 kW), für Netzanschluss 400 V/50 Hz bei Leistung 11 und 19 kW oder Netzanschluss 230 V/50 Hz bei Leistung 3 kW ■ Integrierte geräuscharme Umwälzpumpe, max. 3 m³/h, max. 5,5 mWS ■ Regelbarer Temperaturbereich 20 – 80°C ■ Digitale Regelung für Heizbetrieb mit Estrichaufheizprogrammen nach DIN EN 1264-4 für Belegreifheizen und Funktionsheizen ■ Aufspielbare individuelle Estrichprogramme für Belegreifheizen und Funktionsheizen ■ Protokolldaten per USB-Stick abrufbar ■ Sicherheitsarmaturen (Sicherheitstemperaturbegrenzer, Thermometer, Sicherheitsventil 3 bar, Manometer, automatischer Entlüfter) ■ 10 l Membran-Druckausdehnungsgefäss ■ Anschluss VL/RL DN25 / GEKA mit Absperrkugelhähnen, Füll- und Entleerungshahn ■ Elektrischer Anschluss CEE 16 A, CEE 32 A und CEE 16 A/230V ■ Mobile und variable Aufstellung durch Transportwagen	7635653 **9.150,–**	Best.-Nr. **CHF**
Mobile Elektroheizung mobiheat MH40.2Q1 Bestehend aus: ■ Elektroheizer (40 kW) mit 3 Heizregistern (8 + 16 + 16 kW), für Netzanschluss 400 V/50 Hz bei Leistung 8, 16 oder 40 kW ■ Integrierte geräuscharme Umwälzpumpe, max. 3 m³/h, max. 5,5 mWS ■ Regelbarer Temperaturbereich 20 – 80°C ■ Digitale Regelung für Heizbetrieb mit Estrichaufheizprogrammen nach DIN EN 1264-4 für Belegreifheizen und Funktionsheizen ■ Aufspielbare individuelle Estrichprogramme für Belegreifheizen und Funktionsheizen ■ Protokolldaten per USB-Stick abrufbar ■ Sicherheitsarmaturen (Sicherheitstemperaturbegrenzer, Thermometer, Sicherheitsventil 3 bar, Manometer, automatischer Entlüfter) ■ 12 l Membran-Druckausdehnungsgefäss ■ Anschluss VL/RL DN25/GEKA mit Absperrkugelhähnen, Füll- und Entleerungshahn ■ Elektrischer Anschluss: CEE 16 A, CEE 32 A und CEE 63 A ■ Mobile und variable Aufstellung durch Transportwagen	7635654 **11.621,–**	Best.-Nr. **CHF**

Zubehör für mobiheat Gerät

		MG V
Anbindeleitungen mit GEKA-Übergängen Für Heizungsvorlauf und -rücklauf. Länge à 2,8 m	7539981 **434,–**	Best.-Nr. **CHF**
Verlängerungskabel 230 V ■ 16 A, L = 10 m ■ Anschliessbar an MH19.2Q1	7783511 **258,–**	Best.-Nr. **CHF**
Verlängerungskabel 400 V		
■ 16 A, L = 10 m ■ Anschliessbar an MH19.2Q1 und MH40.2Q1	7783512 **326,–**	Best.-Nr. **CHF**
■ 32 A, L = 10 m ■ Anschliessbar an MH19.2Q1 und MH40.2Q1	7783513 **540,–**	Best.-Nr. **CHF**
■ 63 A, L = 10 m ■ Anschliessbar an MH40.2Q1	7783514 **1.179,–**	Best.-Nr. **CHF**

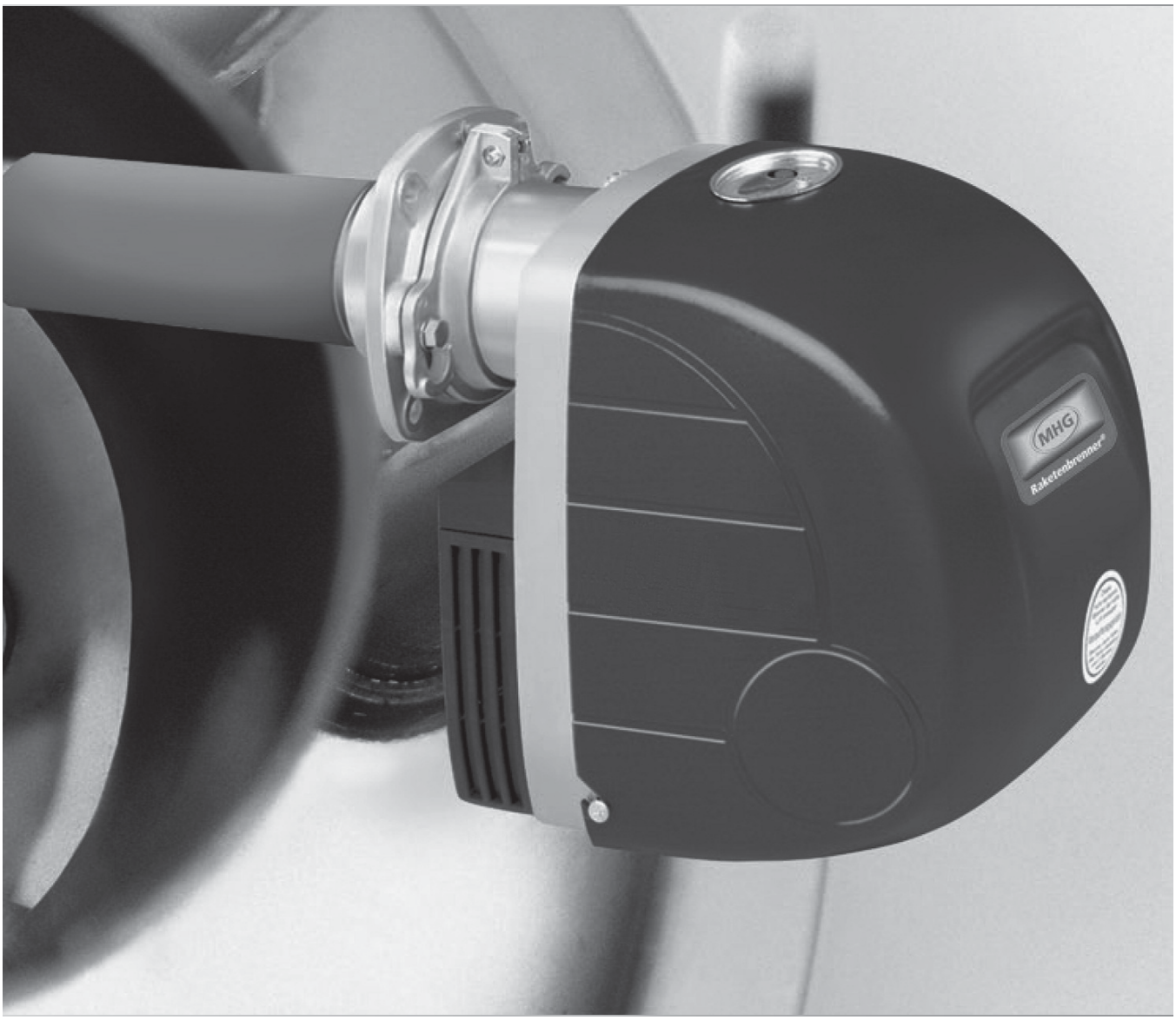

VKF Nr. 10782

Blaubrenner (15 – 70 kW) für den Betrieb mit Heizöl EL.

Universal einsetzbar an allen handelsüblichen alten und neuen Stahl oder Gussheizkesseln.

Absolut betriebssicher und wartungsarm.

6153107 8/2022

Ölbrenner MHG

Typ	Leistung		MG V
Ölgebläsebrenner Typ RE 1.19 H	15 – 19 kW	7198006 **2.768,–**	Best.-Nr. **CHF**
Ölgebläsebrenner Typ RE 1.22 H	19 – 22 kW	7198007 **2.768,–**	Best.-Nr. **CHF**
Ölgebläsebrenner Typ RE 1.26 H	22 – 26 kW	7198008 **2.768,–**	Best.-Nr. **CHF**
Ölgebläsebrenner Typ RE 1.32 H	26 – 32 kW	7198009 **2.768,–**	Best.-Nr. **CHF**
Ölgebläsebrenner Typ RE 1.38 H	32 – 38 kW	7198010 **2.882,–**	Best.-Nr. **CHF**
Ölgebläsebrenner Typ RE 1.44 H	38 – 44 kW	7198011 **2.882,–**	Best.-Nr. **CHF**
Ölgebläsebrenner Typ RE 1.50 H	44 – 50 kW	7198012 **2.882,–**	Best.-Nr. **CHF**
Ölgebläsebrenner Typ RE 1.60 H	50 – 60 kW	7198013 **3.084,–**	Best.-Nr. **CHF**
Ölgebläsebrenner Typ RE 1.70 H	60 – 70 kW	7198014 **3.150,–**	Best.-Nr. **CHF**

Ersatzteile zu Brenner MHG

Typ		MG V
Ölfeuerungsautomat LMO64.301 C2	7749745 **362,–**	Best.-Nr. **CHF**
Ölfeuerungsautomat OBC81A.12	7749746 **362,–**	Best.-Nr. **CHF**
Flammensensor UV 1 no. 057 H7053	7749747 **292,–**	Best.-Nr. **CHF**
Elektronische Zündeinheit EBI4 C Serie	7749748 **123,–**	Best.-Nr. **CHF**
Umbausatz Zündtrafo MHG	7749749 **205,–**	Best.-Nr. **CHF**

Typ		MG V
Stützrohr 80 mm	7194948 **187,–**	Best.-Nr. **CHF**
Stützrohr 93 mm	7194949 **187,–**	Best.-Nr. **CHF**
Brennerrohr 80 x 200 bis 26 kW	7198015 **362,–**	Best.-Nr. **CHF**
Brennerrohr 91,5 x 220 mm 38 – 50 kW	7198016 **355,–**	Best.-Nr. **CHF**
Brennerrohr 91,5 x 260 mm 60 – 70 kW	7198017 **378,–**	Best.-Nr. **CHF**
Mischsystem kompl. RE 1.19 HS	7198019 **426,–**	Best.-Nr. **CHF**
Mischsystem kompl. RE 1.22 HS	7198020 **426,–**	Best.-Nr. **CHF**
Mischsystem kompl. RE 1.26 HS	7198021 **426,–**	Best.-Nr. **CHF**
Mischsystem kompl. RE 1.32 HS	7198022 **426,–**	Best.-Nr. **CHF**
Mischsystem kompl. RE 1.38 HS	7198023 **426,–**	Best.-Nr. **CHF**
Mischsystem kompl. RE 1.44 HS	7198024 **426,–**	Best.-Nr. **CHF**
Mischsystem kompl. RE 1.50 HS	7198025 **426,–**	Best.-Nr. **CHF**
Mischsystem kompl. RE 1.60 HS	7198026 **426,–**	Best.-Nr. **CHF**
Mischsystem kompl. RE 1.70 HS	7198027 **426,–**	Best.-Nr. **CHF**
Düse 0,5/80 GpH H Danfoss	7418069 **17,80**	Best.-Nr. **CHF**
Düse 0,5/60 GpH H Danfoss	7418070 **17,80**	Best.-Nr. **CHF**
Düse 0,6/80 GpH H Danfoss	7418071 **17,80**	Best.-Nr. **CHF**
Düse 0,6/60 GpH H Danfoss	7418072 **17,80**	Best.-Nr. **CHF**
Düse 0,65/80 Grd H	7198028 **19,40**	Best.-Nr. **CHF**
Düse 0,75/60 GpH H Danfoss	7418074 **17,80**	Best.-Nr. **CHF**
Düse 0,75/80 Grd H	7198029 **19,40**	Best.-Nr. **CHF**
Düse 0,85/80 Grd H	7198030 **19,40**	Best.-Nr. **CHF**

Typ		MG V
Düse 0,85 GpH 60° H Danfoss	7418075 **17,80**	Best.-Nr. **CHF**
Düse 0,85 GpH 80° H Danfoss	7418076 **17,80**	Best.-Nr. **CHF**
Düse 1,00/80 Grd H	7198031 **19,40**	Best.-Nr. **CHF**
Düse 1,10/80 Grd H	7198032 **19,40**	Best.-Nr. **CHF**
Düse 1,35/60 Grd H	7198033 **19,40**	Best.-Nr. **CHF**
Ölvorwärmer	7198034 **378,–**	Best.-Nr. **CHF**
Zündelektrode RE 1.04 LN/RZ 2.6/7	7198035 **36,–**	Best.-Nr. **CHF**
Zündelektrode RE 1.26/32/50-70 H	7198036 **36,–**	Best.-Nr. **CHF**
Zündkabel mit Stecherhülse	7198037 **19,40**	Best.-Nr. **CHF**
Lichtfühler QRC 1A1 mit Stecker	7198038 **348,–**	Best.-Nr. **CHF**
Zündtrafo mit Kabel	7198039 **171,–**	Best.-Nr. **CHF**
Ölfeuerungsautomat LMO 14.155	7198040 **397,–**	Best.-Nr. **CHF**
Verschluss-Zapfen Rapier 6 x 23 mm	7198041 **5,10**	Best.-Nr. **CHF**
Verschluss-Zapfen Rapier 6 x 43 mm	7198042 **6,40**	Best.-Nr. **CHF**
E-Motor mit Kondensator 90 W RE 1.19 H - 1.38 H	7198043 **355,–**	Best.-Nr. **CHF**
Kondensator 4 müF FHP 90 W	7198044 **48,–**	Best.-Nr. **CHF**
E-Motor mit Kondensator 180 W RE 1.44 H - 1.70 H	7198045 **546,–**	Best.-Nr. **CHF**
Kondensator 5 müF FHP 180 W	7198046 **41,–**	Best.-Nr. **CHF**
Steinen Düse 0,40/80 °H	7248632 **22,–**	Best.-Nr. **CHF**
Steinen Düse 0,50/80 °H	7248633 **17,80**	Best.-Nr. **CHF**
Brennerkopfdichtung	7248634 **16,70**	Best.-Nr. **CHF**
Ölpumpe BFP 21 L4	7248635 **248,–**	Best.-Nr. **CHF**

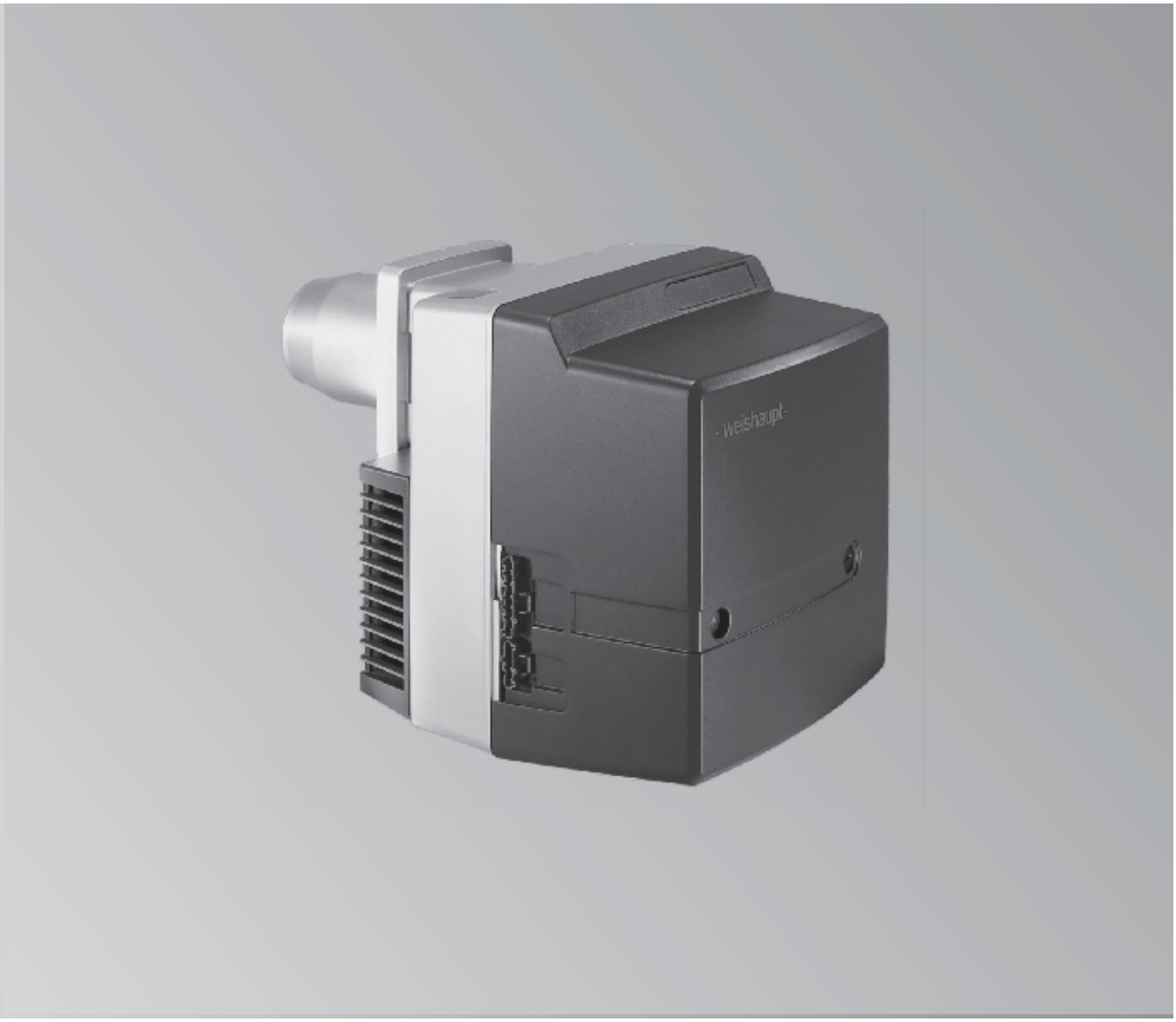

- Ölbrenner 80 – 900 kW
- Gasbrenner 80 – 460 kW
- Gasschläuche ¾" – 2"

6153108 8/2022

Typ	Leistung		MG N
Ölgebläsebrenner 2-stufig Typ WL 20-1-C-Z-1 LN VKF-Nr. 13390	80 – 105 kW	9555358 **2.724,–**	Best.-Nr. **CHF**
Ölgebläsebrenner 2-stufig Typ WL 30-Z-C-4 LN VKF-Nr. 11092	130 – 170 kW	9555110 **4.019,–**	Best.-Nr. **CHF**
Ölgebläsebrenner 2-stufig Typ WL 40-Z-A-1 LN VKF-Nr. 10274	225 – 320 kW	9535278 **5.122,–**	Best.-Nr. **CHF**
Ölgebläsebrenner 2-stufig Typ WL 40-Z-A-1 LN-A VKF-Nr. 19336	120 – 600 kW	7512779 **16.326,–**	Best.-Nr. **CHF**
Ölgebläsebrenner 2-stufig Typ WM-L10/3-3 LN VKF-Nr. 19336	200 – 900 kW	7160910 **16.950,–**	Best.-Nr. **CHF**

Typ	Leistung		MG N
Gasgebläsebrenner 2-stufig Typ WG 10 N/1-D-Z-LN, R ¾" (230V) SVGW-Nr. 02-060-4	80 kW	7142886 **3.316,–**	Best.-Nr. **CHF**
Gasgebläsebrenner modulierend Typ WG 10 N/1-D-ZM-LN, R ¾" (230V) SVGW-Nr. 02-060-4	80 kW	7142920 **3.998,–**	Best.-Nr. **CHF**
Gasgebläsebrenner 2-stufig Typ WG 20 N/1-C-Z-LN, R1" (230V) SVGW-Nr. 01-099-4	105 – 130 kW	9555355 **3.998,–**	Best.-Nr. **CHF**
Gasgebläsebrenner 2-stufig Typ WG 20 N/1-C-Z-LN, R1" (230V) SVGW-Nr. 01-099-4	170 kW	9563738 **4.288,–**	Best.-Nr. **CHF**
Gasgebläsebrenner modulierend Typ WG 20 N/1-C-ZM-LN, R1" (230V) SVGW-Nr. 01-099-4	105 – 130 kW	7142556 **4.486,–**	Best.-Nr. **CHF**
Gasgebläsebrenner modulierend Typ WG 20 N/1-C-ZM-LN, R1" (230V) SVGW-Nr. 01-099-4	170 kW	9555286 **4.843,–**	Best.-Nr. **CHF**
Gasgebläsebrenner modulierend Typ WG 30 N/1-C-ZM-LN, R1 ½" (230V) SVGW-Nr. 99-083-4	225 – 285 kW	9542644 **5.555,–**	Best.-Nr. **CHF**
Gasgebläsebrenner modulierend Typ WG 40 N/1-A-ZM-LN, R1 ½" (230V) SVGW-Nr. 97-003-4	345 – 405 kW	9529660 **6.030,–**	Best.-Nr. **CHF**
Gasgebläsebrenner modulierend Typ WG 40 N/1-A-ZM-LN, R2" (230V) SVGW-Nr. 97-003-4	460 kW	9529662 **8.219,–**	Best.-Nr. **CHF**

Typ		MG N
Gasschlauch mit Schnellverschluss-Kupplung ¾"	9535279 **811,–**	Best.-Nr. **CHF**
Gasschlauch mit Schnellverschluss-Kupplung 1"	9535280 **904,–**	Best.-Nr. **CHF**
Gasschlauch mit Schnellverschluss-Kupplung 1½"	9535281 **2.004,–**	Best.-Nr. **CHF**
Gasschlauch mit Schnellverschluss-Kupplung 2"	9535282 **3.776,–**	Best.-Nr. **CHF**

Hinweis
Beim Einsatz eines Weishaupt Öl- oder Gasbrenners muss eine technische Prüfung erfolgen, ob die Brenner-/Heizkesselkombination der gültigen CH-Vorschriften entsprechen.

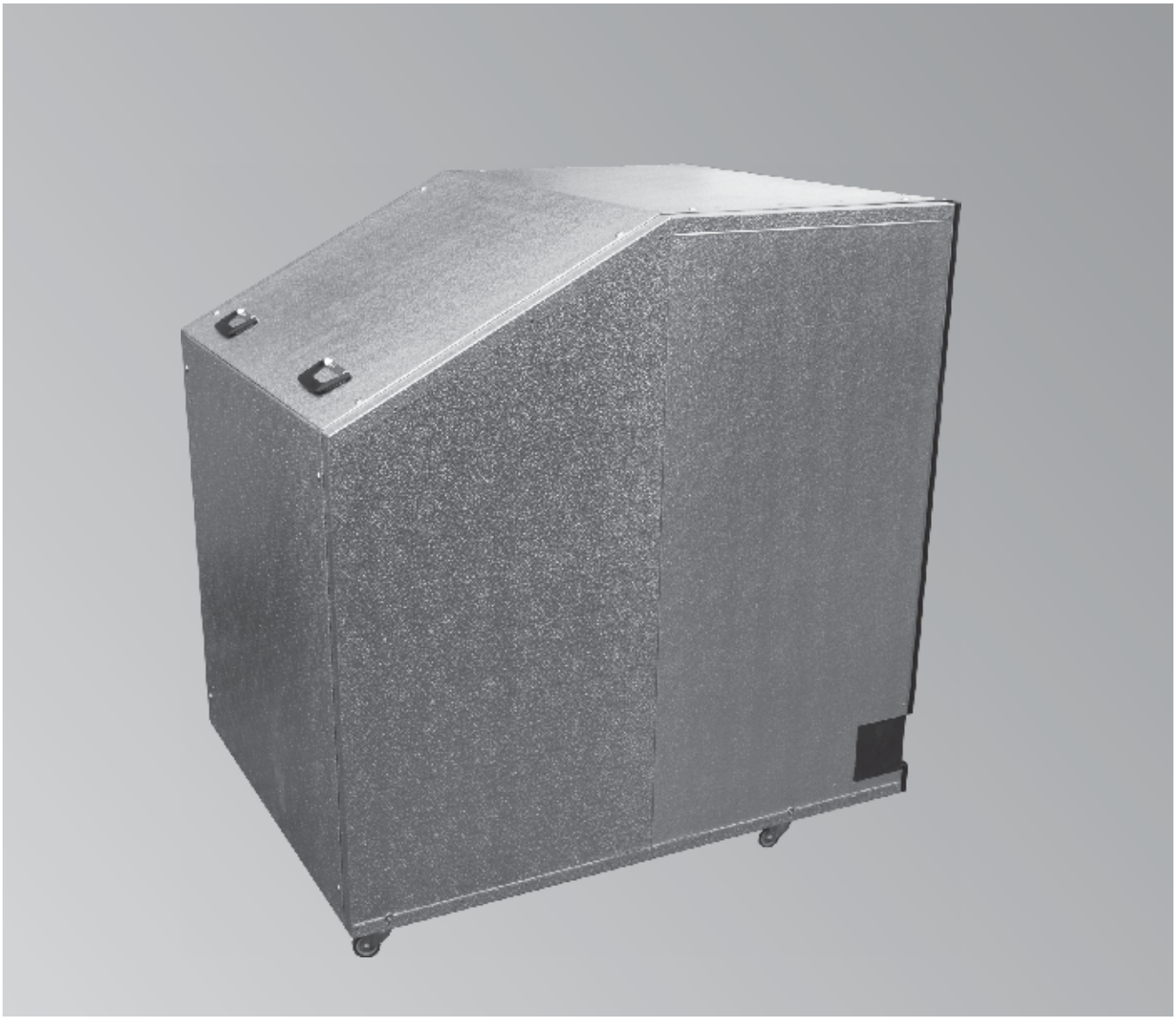

Schalldämmhauben 1- und 2-teilig nach Ausmass

Durchschnittliche Minderung des Gesamtschallpegels: 8-12 dB(A)

Die Angabe der frequenzabhängigen Schalldämmmasse beziehen sich auf komplett geschlossene Hauben.

Weitere Schallreduktion auf Anfrage möglich

6153099 8/2022

Schalldämmhaube Heizkessel Produkt			MG N
Vitoradial 300-T 101 kW	1-teilig	9576175 **2.457,–**	Best.-Nr. **CHF**
Vitoradial 300-T 101 kW	2-teilig	9576176 **2.825,–**	Best.-Nr. **CHF**
Vitoradial 300-T 129 kW	1-teilig	9576177 **2.457,–**	Best.-Nr. **CHF**
Vitoradial 300-T 129 kW	2-teilig	9576178 **2.825,–**	Best.-Nr. **CHF**
Vitoradial 300-T 157 kW	1-teilig	9576179 **2.722,–**	Best.-Nr. **CHF**
Vitoradial 300-T 157 kW	2-teilig	9576180 **3.131,–**	Best.-Nr. **CHF**
Vitoradial 300-T 201 kW	1-teilig	9576181 **2.722,–**	Best.-Nr. **CHF**
Vitoradial 300-T 201 kW	2-teilig	9576182 **3.131,–**	Best.-Nr. **CHF**
Vitoradial 300-T 263 kW	1-teilig	9576185 **2.922,–**	Best.-Nr. **CHF**
Vitoradial 300-T 263 kW	2-teilig	9576186 **3.360,–**	Best.-Nr. **CHF**
Vitoradial 300-T 335 kW	1-teilig	9576187 **2.922,–**	Best.-Nr. **CHF**
Vitoradial 300-T 335 kW	2-teilig	9576188 **3.360,–**	Best.-Nr. **CHF**
Vitoplex 200 400 kW **Vitoplex 300 390 kW**	1-teilig	9576189 **3.204,–**	Best.-Nr. **CHF**
Vitoplex 200 400 kW **Vitoplex 300 390 kW**	2-teilig	9576190 **3.685,–**	Best.-Nr. **CHF**
Vitoplex 200 500 kW **Vitoplex 300 500 kW**	1-teilig	9576191 **3.204,–**	Best.-Nr. **CHF**
Vitoplex 200 500 kW **Vitoplex 300 500 kW**	2-teilig	9576192 **3.685,–**	Best.-Nr. **CHF**
Vitoplex 200 630 kW **Vitoplex 300 620 kW**	1-teilig	9576193 **3.520,–**	Best.-Nr. **CHF**
Vitoplex 200 630 kW **Vitoplex 300 620 kW**	2-teilig	9576194 **4.048,–**	Best.-Nr. **CHF**
Vitoplex 200 810 kW **Vitoplex 300 780 kW**	1-teilig	9576195 **3.520,–**	Best.-Nr. **CHF**
Vitoplex 200 810 kW **Vitoplex 300 780 kW**	2-teilig	9576196 **4.048,–**	Best.-Nr. **CHF**
Vitoplex 200 1000 kW **Vitoplex 300 1000 kW**	1-teilig	9576197 **4.233,–**	Best.-Nr. **CHF**
Vitoplex 200 1000 kW **Vitoplex 300 1000 kW**	2-teilig	9576198 **4.868,–**	Best.-Nr. **CHF**

Schalldämmhaube Heizkessel Produkt				MG N
Vitoplex 200 **Vitoplex 300**	**1170 kW** **1250 kW**	1-teilig	9576199 **4.233,–**	Best.-Nr. **CHF**
Vitoplex 200 **Vitoplex 300**	**1170 kW** **1250 kW**	2-teilig	9576200 **4.868,–**	Best.-Nr. **CHF**
Vitoplex 200 **Vitoplex 300**	**1440 kW** **1600 kW**	1-teilig	9576201 **5.097,–**	Best.-Nr. **CHF**
Vitoplex 200 **Vitoplex 300**	**1440 kW** **1600 kW**	2-teilig	9576202 **5.861,–**	Best.-Nr. **CHF**
Vitoplex 200 **Vitoplex 300**	**1750 kW** **2000 kW**	1-teilig	9576203 **5.097,–**	Best.-Nr. **CHF**
Vitoplex 200 **Vitoplex 300**	**1750 kW** **2000 kW**	2-teilig	9576204 **5.861,–**	Best.-Nr. **CHF**
Vitorondens-T	**63 kW – 100 kW**	1-teilig	7537332 **2.108,–**	Best.-Nr. **CHF**

Schalldämmhaube Wärmepumpe Produkt			MG N
Vitocal 300-A Schalloptimierung Stufe 1 Schallreduktion mit der Schalldämmhaube 7dB(A) Farbe Anthrazit metallic	AWO 302.A25	7561261 **7.306,–**	Best.-Nr. **CHF**
Vitocal 300-A Schalloptimierung Stufe 1 Schallreduktion mit der Schalldämmhaube 7dB(A) Farbe Anthrazit metallic	AWO 302.A40	7561262 **8.911,–**	Best.-Nr. **CHF**
Vitocal 300-A Schalloptimierung Stufe 1 Schallreduktion mit der Schalldämmhaube 7dB(A) Farbe Anthrazit metallic	AWO 302.A60	7561263 **10.400,–**	Best.-Nr. **CHF**

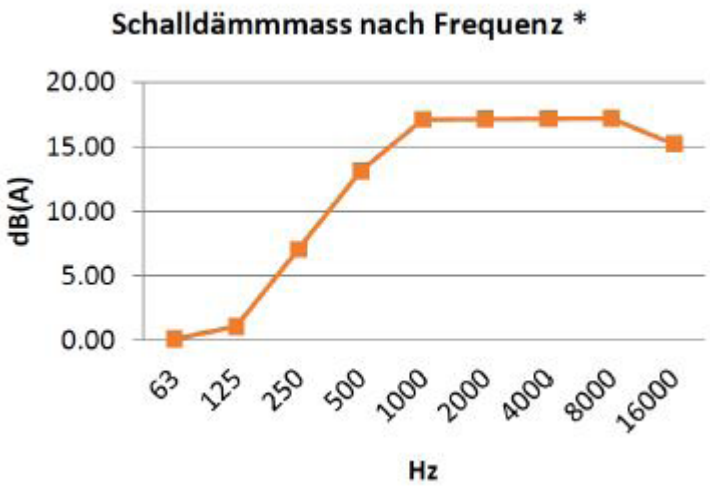

Hinweis!
Weitere Schallreduktion auf Anfrage
*Die Angabe der frequenzabhängigen Schalldämmmasse beziehen sich auf komplett geschlossene Hauben.

3.1 **Elektro-Standspeicher (emailliert)**

3.2 **Register-Standspeicher (emailliert)**

3.3 **Doppel-Register-Stanspeicher (emailliert)**

3.4 **Hochleistungs-Standspeicher (emailliert/Edelstahl)**

3.5 **Wärmepumpen-Solarspeicher (emailliert/Edelstahl)**

3.6 **Elektro-/Register-Standspeicher (Edelstahl)**

3.7 **Kombispeicher**

3.8 **Energiespeicher**

3.9 **Frischwasserstationen**

3.10 **Elektroheizungen**

3.11 **Ersatzteile**

6153109 8/2022

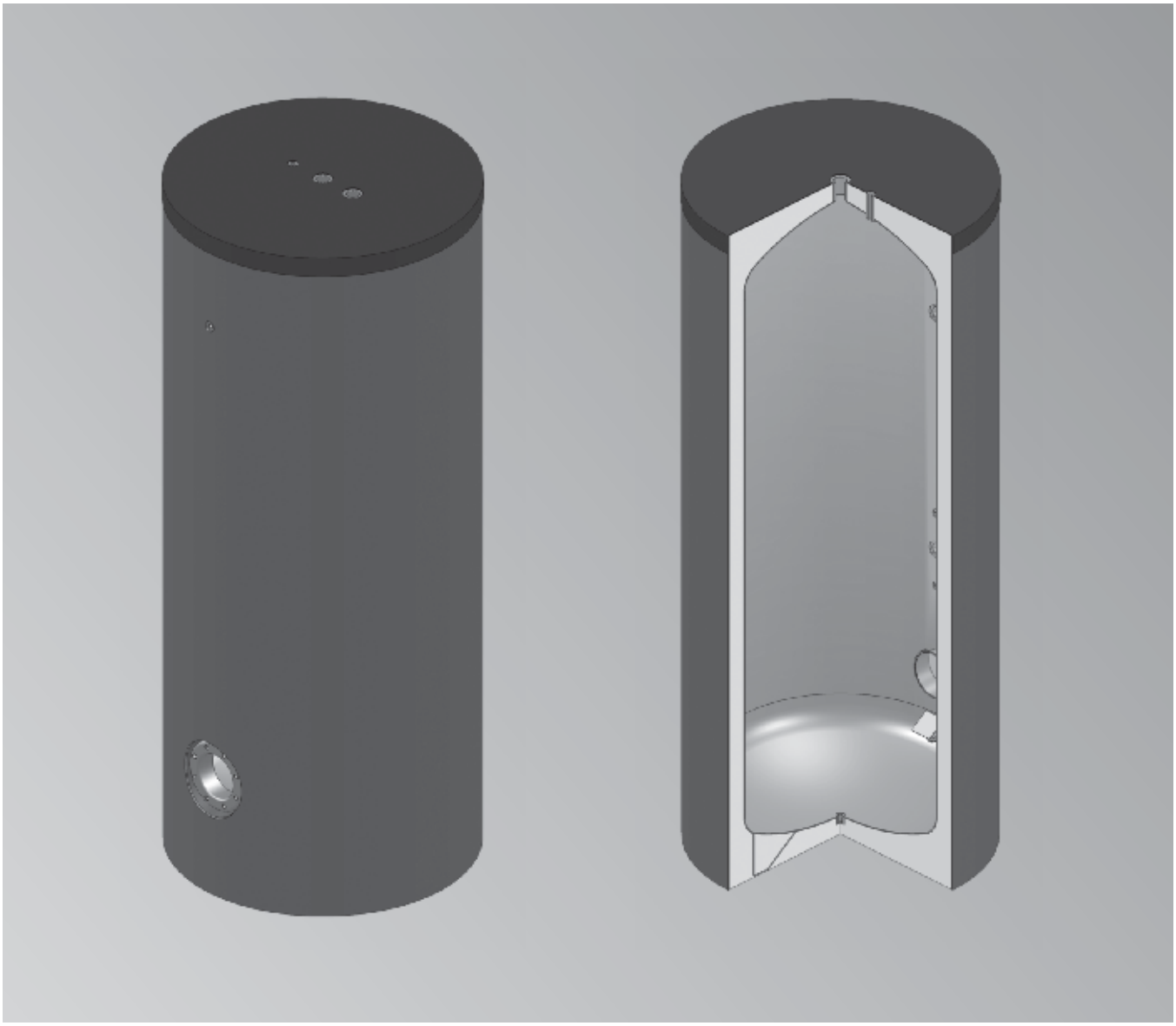

Elektro-Standspeicher

Sathlblechinnenkessel Qualitätsstahl S 275 JR nach
DIN 4753
doppelt emailliert

Isolierung bis 600 Liter aus 60 mm PUR-Hartschaum fix geschäumt, Skaimantel in Silber, Brandschutzklasse B2

Isolierung ab 800 Liter, 100 mm bestehend aus zwei Schichten (80 mm Hartschaumschalen und 20 mm Vlies) lose mitgeliefert, Mantel in Silber, Brandschutzklasse B2

Lieferumfang:
1 Stk. Thermometer mit Tauchhülse
1 Stk. Tauchhülse L = 1000 mm (ab 600 Liter)
1 Stk. Magnesiumanode (ab 600 Liter 2 Stück)

SVGW-Nr. 1006-5752

- Zur Beheizung mit Heizkesseln, Fernwärme.
- grosser Reinigungsflansch
- Einbaumöglichkeit für Elektro-Heizeinsatz (Zubehör)
- ab 800 Liter ist unten ein Zwischenflansch notwendig
- Anschlüsse mit Innengewinde

Elektro-Standspeicher emailliert

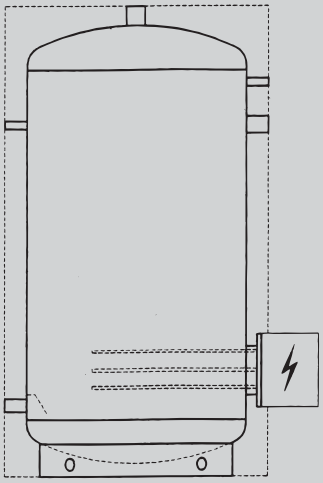

Elektro-Standspeicher		Typ		MG V
B	B 300 EL/E ohne Flanschheizkörper	300	7439847 **1.828,–**	Best.-Nr. **CHF**
B	B 400 EL/E ohne Flanschheizkörper	400	7439848 **2.257,–**	Best.-Nr. **CHF**
B	B 500 EL/E ohne Flanschheizkörper	500	7439850 **2.689,–**	Best.-Nr. **CHF**
	B 600 EL/E ohne Flanschheizkörper	600	7457453 **3.127,–**	Best.-Nr. **CHF**
	B 800 EL/E ohne Flanschheizkörper	800	7457454 **3.784,–**	Best.-Nr. **CHF**
	Isolation zu B 800 EL/E		7457455 **927,–**	Best.-Nr. **CHF**
	B 1000 EL/E ohne Flanschheizkörper	1000	7457456 **4.112,–**	Best.-Nr. **CHF**
	Isolation zu B 1000 EL/E		7457457 **1.007,–**	Best.-Nr. **CHF**

Flanschheizkörper als Zubehör erhältlich

Elektro-Standspeicher		MG V
Tauchhülse mit Feder ½" 200 mm, Messing	7417708 **48,–**	Best.-Nr. **CHF**
Thermometer 80 x 200 mm	7454465 **32,–**	Best.-Nr. **CHF**
Sprührohr ¾" zu Wassererwärmer 300 – 500 Liter (Einsatzbereich bis 1,8 m3/h) zusätzlich noch Tauchhülse 1000 mm mit bestellen (Diese Tauchhülse vorsehen, wenn ein Fühler im Speicher 300 – 500 Liter eingesetzt wird)	7533653 **180,–** 7419591 **78,–**	Best.-Nr. **CHF**
Sprührohr 1½" zu Wassererwärmer 600 Liter	7248418 **390,–**	Best.-Nr. **CHF**
Sprührohr 2" zu Wassererwärmer 800 und 1000 Liter	7311342 **444,–**	Best.-Nr. **CHF**
Hinweis: Ab 800 Liter Inhalt Zwischenflansch 290/180 mm muss mitbestellt werden wenn Elektroflanschheizung unten eingebaut wird bis 10 kW Leistung.	9568122 **225,–**	Best.-Nr. **CHF**
Zwischenflansch 290/240 mm muss mitbestellt werden wenn Elektroflanschheizung unten eingebaut wird ab 12 kW Leistung.	7439332 **274,–**	Best.-Nr. **CHF**

Typ EL/E 300 – 1000 Liter

Typ EL/E	Einheit	300	400	500	600	800	1000
Inhalt	l	304	408	498	562	830	925
Ø mit Isolierung	mm	650	750	750	750	990	990
Ø ohne Isolierung	mm	-	-	-	-	790	790
Höhe mit Isolierung	mm	1570	1500	1800	2000	1990	2190
Kippmass	mm	1700	1680	1950	2140	1990	2190
Betriebsdruck Wasser	bar	6	6	6	6	6	6
max. Betriebstemperatur	°C	95	95	95	95	95	95
Gewicht	kg	87	100	117	130	188	204
Isolierung		60 mm fix eingeschäumt				UltraShell 100	
Gewicht	kg					35	40
Bereitschaftswärmeaufwand	kWh/24h	1.40	1.64	1.89	2.03	3.26	3.44
ErP-Klasse		B	B	B	B	C	C

Elektro-Standspeicher emailliert

Massblatt
Typ EL/E 300 – 1000 Liter

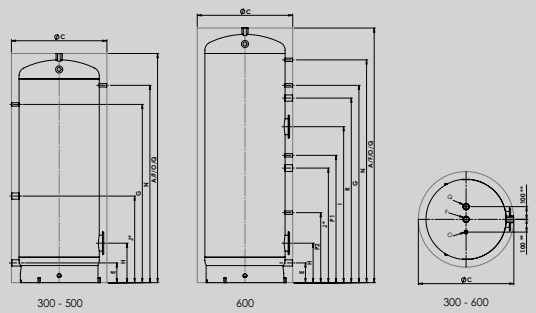

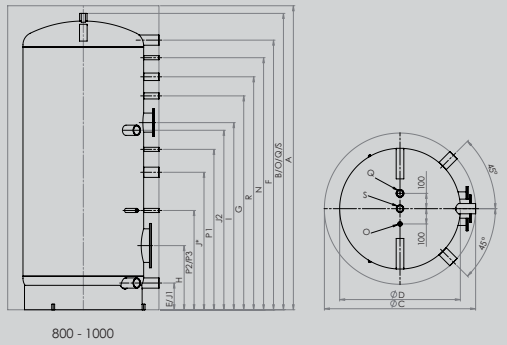

	Verwendung	Dimension	300	400	500	600	800	1000
A	Höhe	mit Isolierung - mm	1570	1500	1800	2000	1990	2190
B		ohne Isolierung - mm	-	-	-	-	1940	2140
C	Durchmesser	mit Isolierung - mm	650	750	750	750	990	990
D		ohne Isolierung	-	-	-	-	790	790
E	Kaltwasser	Höhe - mm	140	155	155	155	175	175
		Anschluss - R"	1¼"	1¼"	1¼"	1¼"	2"	2"
F	Warmwasser	Höhe - mm	1570	1500	1800	2000	1765	1965
		Anschluss - R"	1¼"	1¼"	1¼"	1¼"	2"	2"
G	Zirkulation	Höhe - mm	1200	1150	1400	1550	1400	1600
		Anschluss - R"	½"	½"	½"	½"	1"	1"
H	Flansch unten	Höhe - mm	295	310	310	310	420	420
		Ø - mm	180/120	180/120	180/120	180/120	290/220	290/220
I	Flansch oben	Höhe - mm	-	-	-	1225	1225	1375
		Ø - mm	-	-	-	180/120	180/120	180/120
J*	Anschluss	Höhe - mm	620	580	680	900	900	1000
		Anschluss - R"	1¼"	1¼"	1¼"	1½"	2"	2"
J1	Anschluss	Höhe - mm	-	-	-	-	175	175
		Anschluss - R"	-	-	-	-	2"	2"
J2	Anschluss	Höhe - mm	-	-	-	-	1175	1175
		Anschluss - R"	-	-	-	-	2"	2"
N	Thermometer	Höhe - mm	1350	1250	1550	1750	1650	1850
		Anschluss - R"	½"	½"	½"	½"	½"	½"
O	Fühlerhülse	Höhe - mm	1570	1500	1800	2000	1940	2140
		Anschluss - R"	½"	½"	½"	½"	½"	½"
P1	Fühler	Höhe - mm	-	-	-	1000	1050	1150
		Anschluss - R"	-	-	-	½"	½"	½"
P2	Fühler	Höhe - mm	-	-	-	550	650	650
		Anschluss - R"	-	-	-	½"	½"	½"
P3	Fühler	Höhe - mm	-	-	-	-	650	650
		Anschluss - R"	-	-	-	-	½"	½"
Q	Magnesiumanode	Höhe - mm	1570	1500	1800	2000	1940	2140
		Anschluss - R"	1¼"	1¼"	1¼"	1¼"	1¼"	1¼"
R	Magnesiumanode	Höhe - mm	-	-	-	1450	1525	1725
		Anschluss - R"	-	-	-	1¼"	1¼"	1¼"
S	Anschluss oben	Höhe - mm	-	-	-	-	1940	2140
		Anschluss - R"	-	-	-	-	1¼"	1¼"

* Achtung: Einbau Ladelanze für optimale Schichtung für Schichtladespeicher

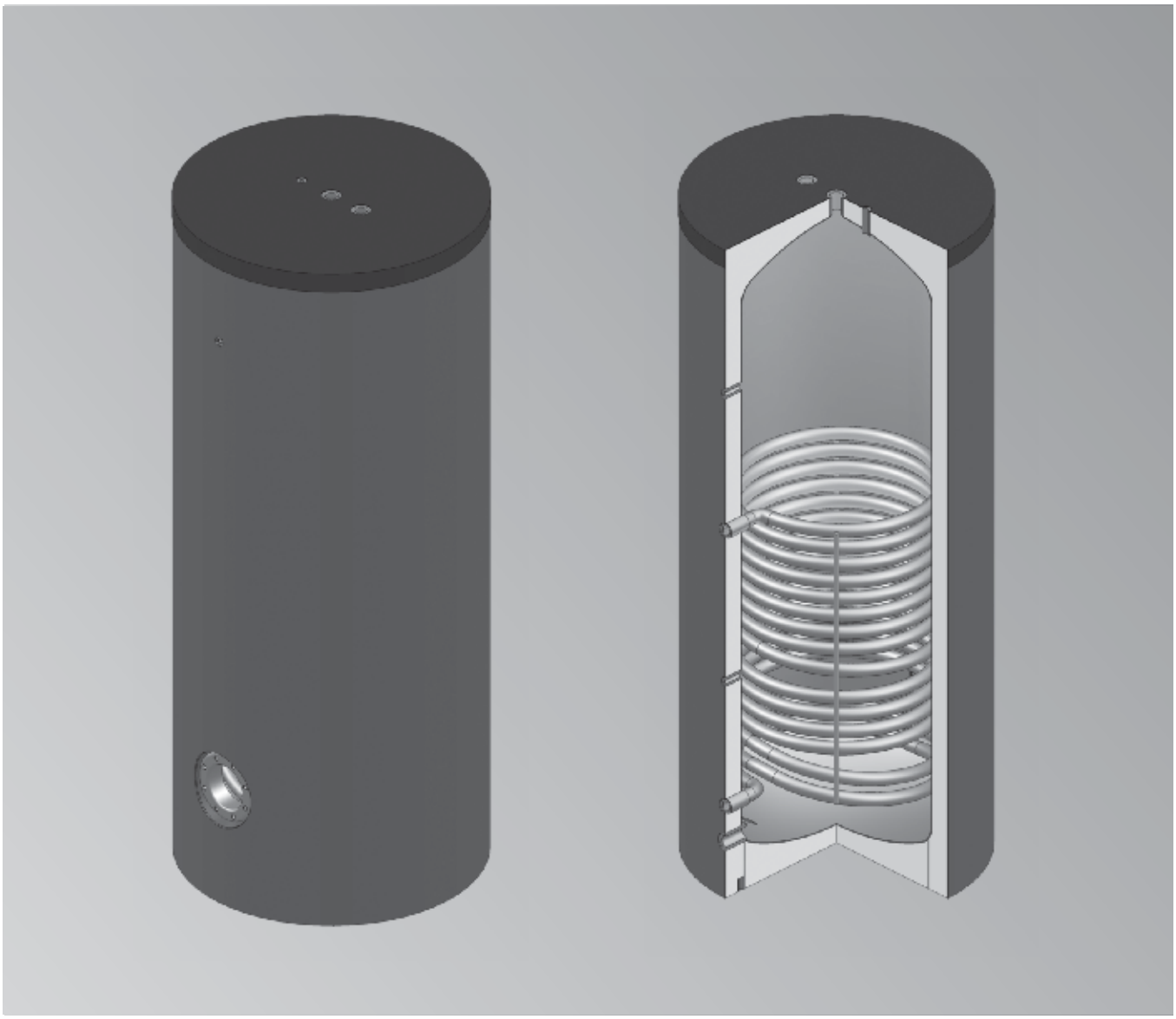

Register-Standspeicher

Stahlblechinnenkessel Qualitätsstahl S 275 JR nach
DIN 4753
dopplet emailliert
spiralförmige Glattrohr-Heizfläche emailiert

Isolierung bis 600 Liter aus 60 mm PUR-Hartschaum fix geschäumt,
Skaimantel in Silber, Brandschutzklasse B2

Isolierung ab 800 Liter, 100 mm bestehend aus zwei Schichten
(80 mm Hartschaumschalen und 20 mm Vlies) lose mitgeliefert,
Mantel in Silber, Brandschutzklasse B2

Lieferumfang:
1 Stk. Thermometer mit Tauchhülse
1 Stk. Tauchhülse L = 500 mm
1 Stk. Tauchhülse L = 1000 mm (ab 600 Liter)
1 Stk. Magnesiumanode (ab 600 Liter 2 Stück)

SVGW-Nr. 1006-5752

- Zur Beheizung mit Heizkessel, Fernwärme.
- grosser Reinigungsflansch
- Einbaumöglichkeit für Elektro-Heizeinsatz (Zubehör) ab 800 Liter ist unten ein Zwischenflansch notwendig
- Anschlüsse mit Innengewinde

6153113 8/2022

Register-Standspeicher emailliert

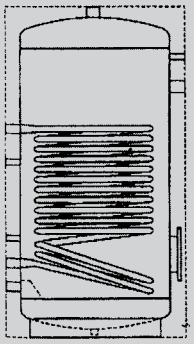

Register-Standspeicher		Typ		MG V
A	B 200 SF/E	200	7439856 **1.756,–**	Best.-Nr. **CHF**
B	B 300 SF/E	300	7439857 **2.009,–**	Best.-Nr. **CHF**
B	B 400 SF/E	400	7439858 **2.531,–**	Best.-Nr. **CHF**
B	B 500 SF/E	500	7439859 **3.056,–**	Best.-Nr. **CHF**
	B 600 SF/E	600	7457458 **3.848,–**	Best.-Nr. **CHF**
	B 800 SF/E	800	7457459 **4.962,–**	Best.-Nr. **CHF**
	Isolation zu B 800 SF/E		7457460 **927,–**	Best.-Nr. **CHF**
	B 1000 SF/E	1000	7457461 **5.480,–**	Best.-Nr. **CHF**
	Isolation zu B 1000 SF/E		7457462 **1.007,–**	Best.-Nr. **CHF**

3.2

Zubehör Register-Standspeicher		MG V
Tauchhülse mit Feder ½" 200 mm, Messing	7417708 **48,–**	Best.-Nr. **CHF**
Thermometer 80 x 200 mm	7454465 **32,–**	Best.-Nr. **CHF**
Hinweis: Ab 800 Liter Inhalt Zwischenflansch 290/180 mm muss mitbestellt werden wenn Elektroflanschheizung unten eingebaut wird bis 10 kW Leistung.	9568122 **225,–**	Best.-Nr. **CHF**
Zwischenflansch 290/240 mm muss mitbestellt werden wenn Elektroflanschheizung unten eingebaut wird ab 12 kW Leistung.	7439332 **274,–**	Best.-Nr. **CHF**

Typ SF/E 200 – 1000 Liter

Typ SF/E	Einheit	200	300	400	500	600	800	1000
Inhalt	l	191	304	408	498	562	830	925
Ø mit Isolierung	mm	600	650	750	750	750	990	990
Ø ohne Isolierung	mm	-	-	-	-	-	790	790
Höhe mit Isolierung	mm	1215	1570	1500	1800	2000	1990	2190
Kippmass	mm	1355	1700	1680	1950	2140	1990	2190
Betriebsdruck Heizung	bar	6	6	6	6	6	6	6
Betriebsdruck Wasser	bar	6	6	6	6	6	6	6
Prüfdruck	bar	12	12	12	12	12	12	12
max. Betriebstemperatur	°C	95	95	95	95	95	95	95
Gewicht	kg	87	116	136	161	173	258	274
Isolierung		60 mm fix geschäumt					UltraShell 100	
Wärmeverlust	kWh/24h	0.98	1.40	1.64	1.89	2.03	3.26	3.44
ErP-Klasse		A	B	B	B	B	C	C
Gewicht	kg						35	40

Typ SF/E	Einheit	200	300	400	500	600	800	1000
Register	m²	1.3	1.6	1.9	2.4	2.4	3.7	3.7
Inhalt Register	l	7.8	9.9	12.4	15.5	15.5	24.2	24.2
Durchflussmenge	m³/h	1.6	2.0	2.4	3.0	3.0	4.7	4.7
Druckverlust	mbar	40	70	110	230	230	160	160
Dauerleistung 10 ° / 45 ° / 80 °C	l/h	471	580	688	870	870	1339	1339
max. Registerleistung	kW	19.1	23.6	28.0	35.3	35.3	54.5	54.4
Leistungskennzahl	N_L	3.0	4.0	7.0	11.0	14.0	24.0	26.0

Register-Standspeicher emailliert

Massblatt
Typ SF/E 200 – 600 Liter

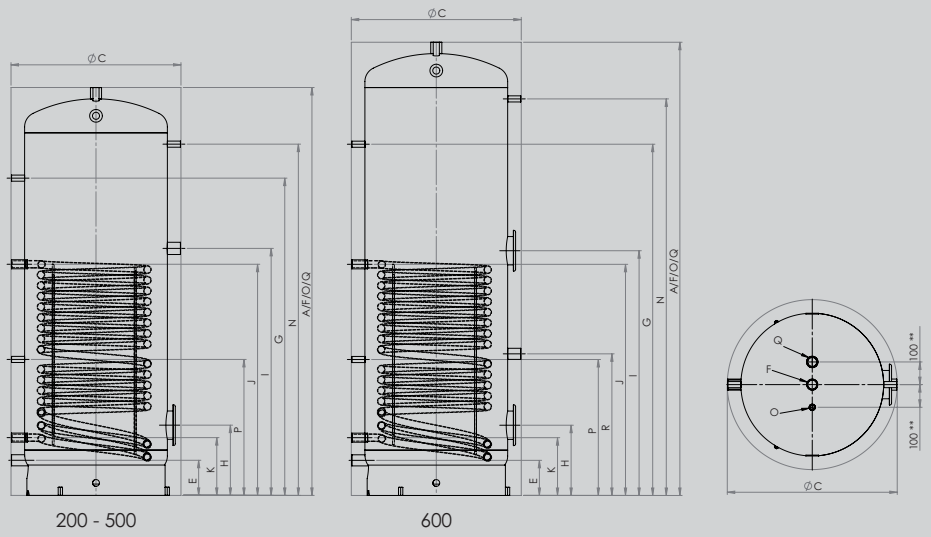

3.2

	Verwendung	Dimension	200	300	400	500	600
A	Höhe	mit Isolierung - mm	1215	1570	1500	1800	2000
B		ohne Isolierung - mm	-	-	-	-	-
C	Durchmesser	mit Isolierung - mm	600	650	750	750	750
D		ohne Isolierung	-	-	-	-	-
E	Kaltwasser	Höhe - mm	130	140	155	155	155
		Anschluss - R"	1¼"	1¼"	1¼"	1¼"	1¼"
F	Warmwasser	Höhe - mm	1215	1570	1500	1800	2000
		Anschluss - R"	1¼"	1¼"	1¼"	1¼"	1¼"
G	Zirkulation	Höhe - mm	950	1200	1150	1400	1550
		Anschluss - R"	½"	½"	½"	½"	½"
H	Flansch unten	Höhe - mm	285	295	310	310	310
		Ø - mm	180/120	180/120	180/120	180/120	180/120
I	Flansch oben	Höhe - mm	840	910	920	1090	1080
		Ø - mm	1½"	1½"	1½"	1½"	180/120
J	VL Register	Höhe - mm	780	840	855	1020	1020
		Anschluss - R"	1"	1"	1"	1"	1"
K	RL Register	Höhe - mm	240	240	255	255	255
		Anschluss - R"	1"	1"	1"	1"	1"
N	Thermometer	Höhe - mm	1000	1350	1250	1550	1750
		Anschluss - R"	½"	½"	½"	½"	½"
O	Fühlerhülse	Höhe - mm	1215	1570	1500	1800	2000
		Anschluss - R"	½"	½"	½"	½"	½"
P	Fühler	Höhe - mm	-	570	590	600	600
		Anschluss - R"	-	½"	½"	½"	½"
Q	Magnesiumanode	Höhe - mm	1215	1570	1500	1800	2000
		Anschluss - R"	1¼"	1¼"	1¼"	1¼"	1¼"
R	Magnesiumanode	Höhe - mm	-	-	-	-	625
		Anschluss - R"	-	-	-	-	1¼"
S	Anschluss oben	Höhe - mm	-	-	-	-	-
		Anschluss - R"	-	-	-	-	-

Massblatt
Typ SF/E 800 – 1000 Liter

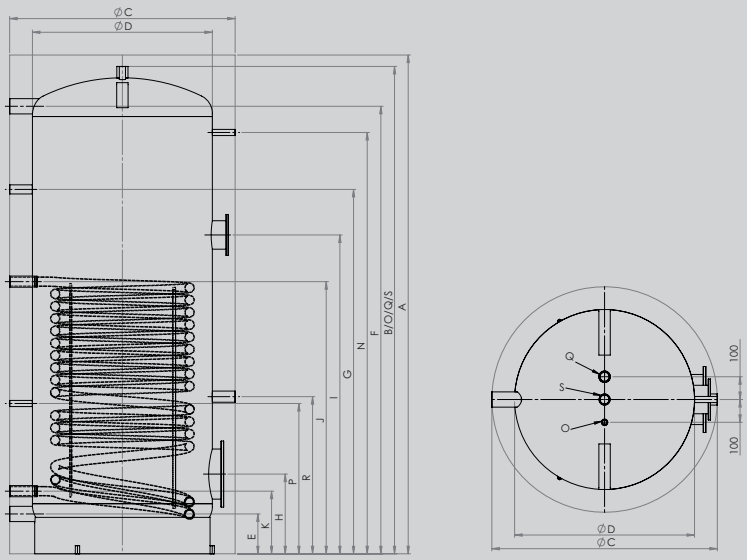

	Verwendung	Dimension	800	1000
A	Höhe	mit Isolierung - mm	1990	2190
B		ohne Isolierung - mm	1940	2140
C	Durchmesser	mit Isolierung - mm	990	990
D		ohne Isolierung	790	790
E	Kaltwasser	Höhe - mm	175	175
		Anschluss - R"	2"	2"
F	Warmwasser	Höhe - mm	1765	1965
		Anschluss - R"	2"	2"
G	Zirkulation	Höhe - mm	1400	1600
		Anschluss - R"	1"	1"
H	Flansch unten	Höhe - mm	350	350
		Ø - mm	290/220	290/220
I	Flansch oben	Höhe - mm	1400	1400
		Ø - mm	180/120	180/120
J	VL Register	Höhe - mm	1195	1195
		Anschluss - R"	1¼"	1¼"
K	RL Register	Höhe - mm	275	275
		Anschluss - R"	1¼"	1¼"
N	Thermometer	Höhe - mm	1650	1850
		Anschluss - R"	½"	½"
O	Fühlerhülse	Höhe - mm	1940	2140
		Anschluss - R"	½"	½"
P	Fühler	Höhe - mm	660	660
		Anschluss - R"	½"	½"
Q	Magnesiumanode	Höhe - mm	1940	2140
		Anschluss - R"	1¼"	1¼"
R	Magnesiumanode	Höhe - mm	690	690
		Anschluss - R"	1¼"	1¼"
S	Anschluss oben	Höhe - mm	1940	2140
		Anschluss - R"	1¼"	1¼"

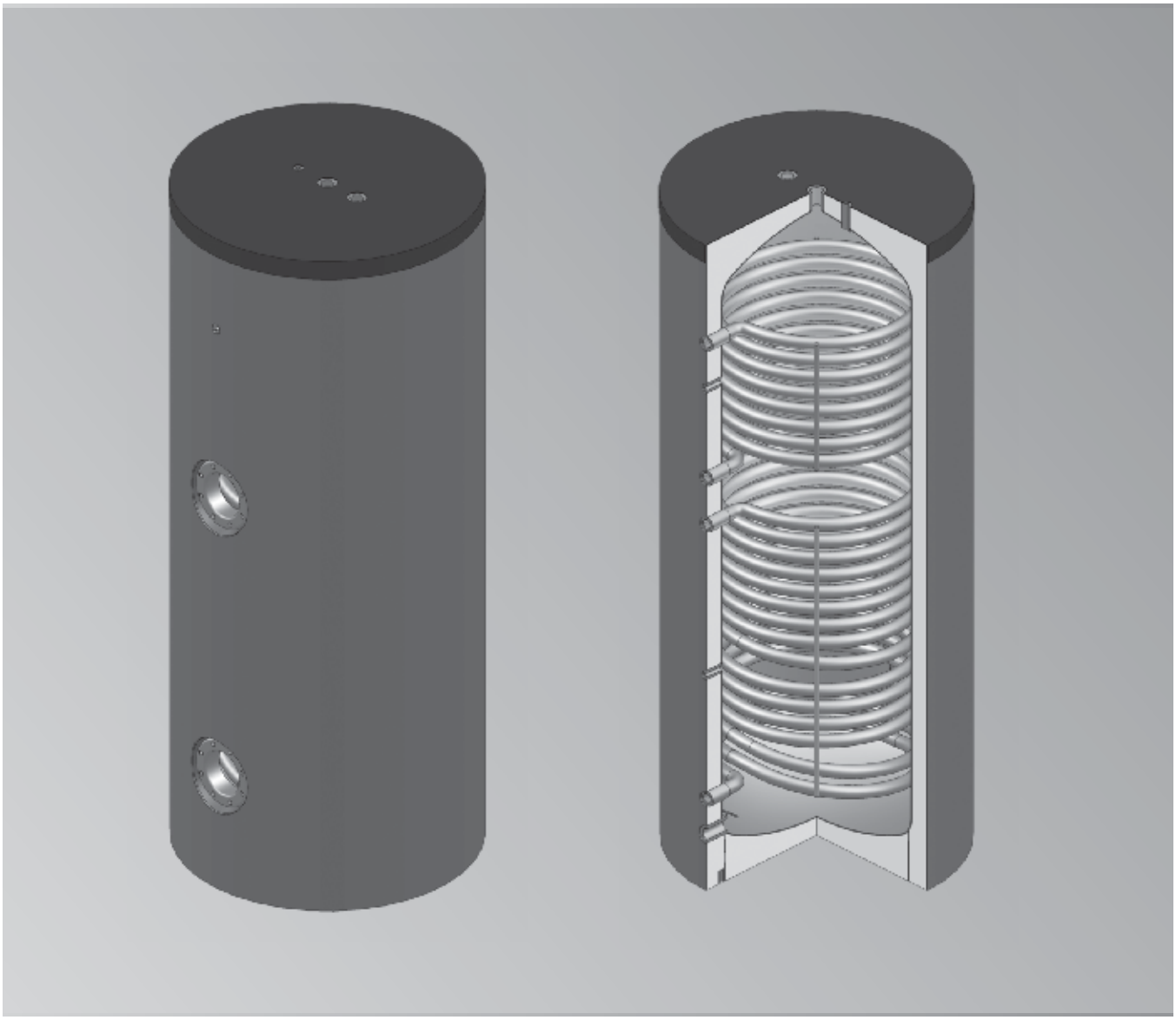

Doppel-Register-Standspeicher

Stahlblechinnenkessel Qualitätsstahl S 275 JR nach
DIN 4753
doppelt emailliert
zwei spiralförmige Glattrohr-Heizflächen emailiert

Isolierung bis 600 Liter aus 60 mm PUR-Hartschaum fix geschäumt,
Skaimantel in Silber, Brandschutzklasse B2

Isolierung ab 800 Liter, 100 mm bestehend aus zwei Schichten
(80 mm Hartschaumschalen und 20 mm Vlies) lose mitgeliefert,
Mantel in Silber, Brandschutzklasse B2

Lieferumfang:
1 Stk. Thermometer mit Tauchhülse
1 Stk. Tauchhülse L = 1000 mm
1 Stk. Magnesiumanode (ab 600 Liter 2 Stück)

SVGW-Nr. 1006-5752

- Zur Beheizung mit Heizkessel, Fernwärme, Wärmepumpe und Sonnenkollektoren
- grosser Reinigungsflansch
- Einbaumöglichkeit für Elektro-Heizeinsatz (Zubehör)
- ab 800 Liter ist unten ein Zwischenflansch notwendig
- Anschlüsse mit Innengewinde

6153114 8/2022

Doppel-Register-Standspeicher emailliert

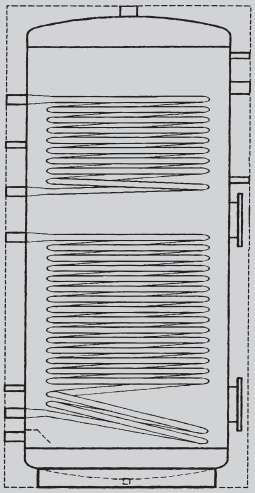

Doppel-Register-Standspeicher mit zwei Flanschen		Typ		MG V
B	B 300 DSFF/E	300	7439865 **2.214,–**	Best.-Nr. **CHF**
B	B 400 DSFF/E	400	7439866 **2.791,–**	Best.-Nr. **CHF**
B	B 500 DSFF/E	500	7439867 **3.230,–**	Best.-Nr. **CHF**
	B 600 DSFF/E	600	7439868 **4.247,–**	Best.-Nr. **CHF**
	B 800 DSFF/E	800	7439869 **5.520,–**	Best.-Nr. **CHF**
	Isolation zu B 800 DSFF/E		7439870 **927,–**	Best.-Nr. **CHF**
	B 1000 DSFF/E	1000	7439871 **6.118,–**	Best.-Nr. **CHF**
	Isolation zu B 1000 DSFF/E		7439872 **1.007,–**	Best.-Nr. **CHF**

3.3

Zubehör Doppel-Register-Standspeicher		MG V
Tauchhülse mit Feder ½" 200 mm, Messing	7417708 **48,–**	Best.-Nr. **CHF**
Thermometer 80 x 200 mm	7454465 **32,–**	Best.-Nr. **CHF**
Hinweis: Ab 800 Liter Inhalt		
Zwischenflansch 290/180 mm muss mitbestellt werden wenn Elektroflanschheizung unten eingebaut wird bis 10 kW Leistung.	9568122 **225,–**	Best.-Nr. **CHF**
Zwischenflansch 290/240 mm muss mitbestellt werden wenn Elektroflanschheizung unten eingebaut wird ab 12 kW Leistung.	7439332 **274,–**	Best.-Nr. **CHF**

Typ DSFF/E 300 – 1000 Liter

Typ DSFF/E	Einheit	300	400	500	600	800	1000
Inhalt	l	304	408	498	562	830	925
Ø mit Isolierung	mm	650	750	750	750	990	990
Ø ohne Isolierung	mm	-	-	-	-	790	790
Höhe mit Isolierung	mm	1570	1500	1800	2000	1990	2190
Kippmass	mm	1700	1680	1950	2140	1990	2190
Betriebsdruck Heizung	bar	6	6	6	6	6	6
Betriebsdruck Wasser	bar	6	6	6	6	6	6
Prüfdruck	bar	12	12	12	12	12	12
max. Betriebstemperatur	°C	95	95	95	95	95	95
Gewicht	kg	134	152	185	205	279	318
Isolierung		60 mm fix eingeschäumt				UltraShell 100	
Wärmeverlust	kWh/24h	1.40	1.64	1.89	2.03	3.26	3.44
ErP-Klasse		B	B	B	B	C	C
Gewicht	kg					35	40

Typ DSFF/E	Einheit	300	400	500	600	800	1000
Register unten	m²	1.6	1.9	2.4	2.4	3.0	3.7
Inhalt Register	l	9.9	12.4	15.5	15.5	24.2	24.2
Durchflussmenge	m³/h	2.0	2.4	3.0	3.0	3.8	4.7
Druckverlust	mbar	70	110	230	230	160	160
Dauerleistung 10 ° / 45 ° / 80 °C	l/h	580	688	870	870	1085	1339
max. Registerleistung	kW	23.6	28.0	35.3	35.3	44.2	54.4
Leistungskennzahl	N_L	4.0	7.0	11.0	14.0	24.0	26.0
Register oben	m²	0.9	0.8	1.3	1.9	1.8	2.2
Inhalt Register	l	5.7	4.5	8.5	12.3	15.0	18.6
Durchflussmenge	m³/h	1.2	1.0	1.7	2.4	2.3	2.8
Druckverlust	mbar	20	10	40	90	30	40
Dauerleistung 10 ° / 45 ° / 80 °C	l/h	326	290	471	687	651	796
max. Registerleistung	kW	13.3	11.8	19.2	28.0	26.5	32.4
Leistungskennzahl	N_L	1.0	1.0	3.0	4.0	5.0	6.0

Doppel-Register-Standspeicher emailliert

Massblatt
Typ DSFF/E 300 bis 600 Liter

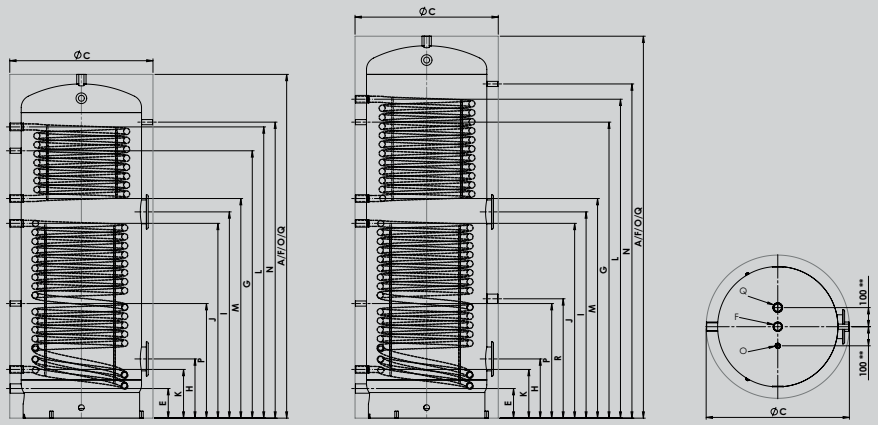

300 - 500 600 300 - 600

3.3

	Verwendung	Dimension	300	400	500	600
A	Höhe	mit Isolierung - mm	1570	1500	1800	2000
B		ohne Isolierung - mm	-	-	-	-
C	Durchmesser	mit Isolierung - mm	650	750	750	750
D		ohne Isolierung	-	-	-	-
E	Kaltwasser	Höhe - mm	140	155	155	155
		Anschluss - R"	1¼"	1¼"	1¼"	1¼"
F	Warmwasser	Höhe - mm	1570	1500	1800	2000
		Anschluss - R"	1¼"	1¼"	1¼"	1¼"
G	Zirkulation	Höhe - mm	1200	1150	1400	1550
		Anschluss - R"	½"	½"	½"	½"
H	Flansch unten	Höhe - mm	295	310	310	310
		Ø - mm	180/120	180/120	180/120	180/120
I	Flansch oben	Höhe - mm	920	930	1080	1080
		Ø - mm	180/120	180/120	180/120	180/120
J	VL Register	Höhe - mm	840	855	1020	1020
		Anschluss - R"	1"	1"	1"	1"
K	RL Register	Höhe - mm	240	255	255	255
		Anschluss - R"	1"	1"	1"	1"
L	VL Register oben	Höhe - mm	1330	1235	1525	1670
		Anschluss - R"	1"	1"	1"	1"
M	RL Register oben	Höhe - mm	1000	1000	1150	1150
		Anschluss - R"	1"	1"	1"	1"
N	Thermometer	Höhe - mm	1350	1250	1550	1750
		Anschluss - R"	½"	½"	½"	½"
O	Fühlerhülse	Höhe - mm	1570	1500	1800	2000
		Anschluss - R"	½"	½"	½"	½"
P	Fühler	Höhe - mm	570	590	600	600
		Anschluss - R"	½"	½"	½"	½"
Q	Magnesiumanode	Höhe - mm	1570	1500	1800	2000
		Anschluss - R"	1¼"	1¼"	1¼"	1¼"
R	Magnesiumanode	Höhe - mm	-	-	-	625
		Anschluss - R"	-	-	-	1¼"

Massblatt
Typ DSSF/E 800 – 1000 Liter

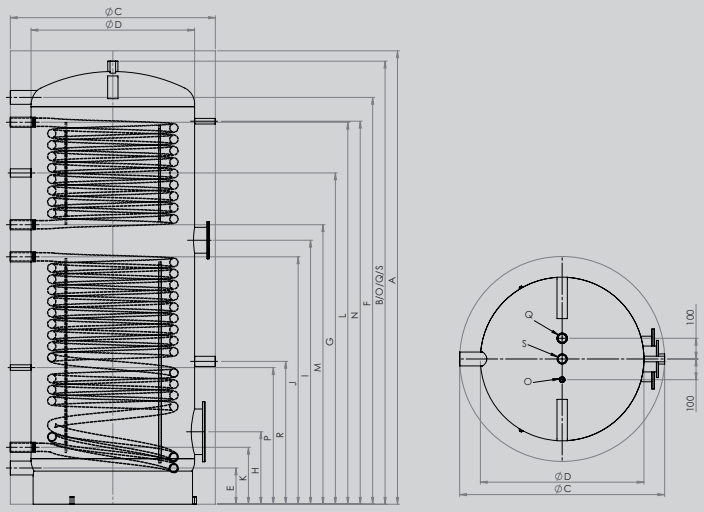

	Verwendung	Dimension	800	1000
A	Höhe	mit Isolierung - mm	1990	2190
B		ohne Isolierung - mm	1940	2140
C	Durchmesser	mit Isolierung - mm	990	990
D		ohne Isolierung	790	790
E	Kaltwasser	Höhe - mm	175	175
		Anschluss - R"	2"	2"
F	Warmwasser	Höhe - mm	1765	1965
		Anschluss - R"	2"	2"
G	Zirkulation	Höhe - mm	1400	1600
		Anschluss - R"	1"	1"
H	Flansch unten	Höhe - mm	350	350
		Ø - mm	290/220	290/220
I	Flansch oben	Höhe - mm	1120	1275
		Ø - mm	180/120	180/120
J	VL Register unten	Höhe - mm	1045	1195
		Anschluss - R"	1¼"	1¼"
K	RL Register unten	Höhe - mm	275	275
		Anschluss - R"	1¼"	1¼"
L	VL Register oben	Höhe - mm	1580	1845
		Anschluss - R"	1¼"	1¼"
M	RL Register oben	Höhe - mm	1195	1350
		Anschluss - R"	1¼"	1¼"
N	Thermometer	Höhe - mm	1650	1850
		Anschluss - R"	½"	½"
O	Fühlerhülse	Höhe - mm	1940	2140
		Anschluss - R"	½"	½"
P	Fühler	Höhe - mm	660	660
		Anschluss - R"	½"	½"
Q	Magnesiumanode	Höhe - mm	1940	2140
		Anschluss - R"	1¼"	1¼"
R	Magnesiumanode	Höhe - mm	690	690
		Anschluss - R"	1¼"	1¼"
S	Anschluss oben	Höhe - mm	1940	2140
		Anschluss - R"	1¼"	1¼"

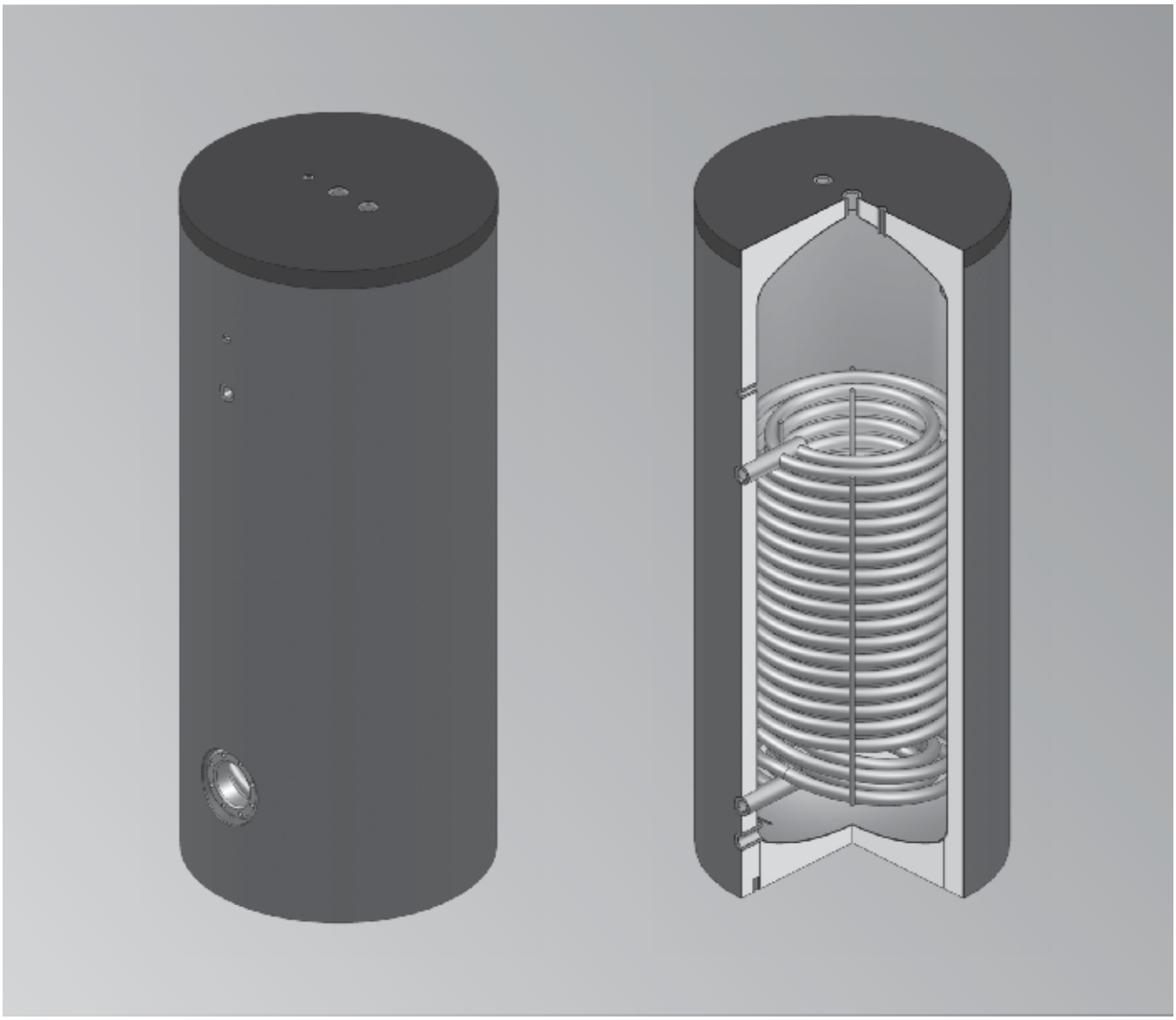

Hochleistungs-Standspeicher

Stahlblechinnenkessel Qualitätsstahl S 275 JR
oder Edelstahl V4A nach DIN 4753
Qualitätsemailierung oder Edelstahl V4A
spiralförmige Glattrohr-Heizfläche emailiert oder
Register aus Edelstahlrohr

Isolierung bis 600 Liter aus 60 mm PUR-Hartschaum fix geschäumt,
Skaimantel in Silber, Brandschutzklasse B2

Isolierung ab 800 Liter, 100 mm bestehend aus zwei Schichten
(80 mm Hartschaumschalen und 20 mm Vlies) lose mitgeliefert,
Mantel in Silber, Brandschutzklasse B2

Lieferumfang:
1 Stk. Thermometer mit Tauchhülse
1 Stk. Tauchhülse L = 1000 mm
1 Stk. Magnesiumanode (ab 600 Liter 2 Stück)

SVGW-Nr. 1006-5752 emailliert

SVGW-Nr. 1006-5750 Edelstahl

- Zur Beheizung mit Heizkessel, Fernwärme. Wärmepumpe und Sonnenkollektoren
- grosser Reinigungsflansch
- Einbaumöglichkeit für Elektro-Heizeinsatz (Zubehör)
- Anschlüsse mit Innengewinde

6153115 8/2022

Hochleistungs-Standspeicher emailliert

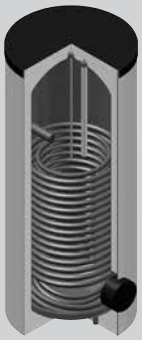

Hochleistungs-Standspeicher		Typ		MG V
B	B 300 WP/E	300	7439873 **2.472,–**	Best.-Nr. **CHF**
B	B 400 WP/E	400	7439874 **3.127,–**	Best.-Nr. **CHF**
B	B 500 WP/E	500	7439875 **3.804,–**	Best.-Nr. **CHF**
	B 600 WP/E	600	7457463 **4.544,–**	Best.-Nr. **CHF**
	B 800 WP/E	800	7457464 **6.829,–**	Best.-Nr. **CHF**
	Isolation zu B 800 WP/E		7457465 **927,–**	Best.-Nr. **CHF**
	B 1000 WP/E	1000	7457466 **7.208,–**	Best.-Nr. **CHF**
	Isolation zu B 1000 WP/E		7457467 **1.007,–**	Best.-Nr. **CHF**

3.4

Zubehör Hochleistungs-Standspeicher		MG V
Tauchhülse mit Feder ½" 200 mm, Messing	7417708 **48,–**	Best.-Nr. **CHF**
Thermometer 80 x 200 mm	7454465 **32,–**	Best.-Nr. **CHF**
Hinweis: Ab 800 Liter Inhalt		
Zwischenflansch 290/180 mm muss mitbestellt werden wenn Elektroflanschheizung unten eingebaut wird bis 10 kW Leistung.	9568122 **225,–**	Best.-Nr. **CHF**
Zwischenflansch 290/240 mm muss mitbestellt werden wenn Elektroflanschheizung unten eingebaut wird ab 12 kW Leistung.	7439332 **274,–**	Best.-Nr. **CHF**

Typ WP/E 300 – 1000 Liter

Typ WP/E	Einheit	300	400	500	600	800	1000
Inhalt	l	304	408	498	562	830	925
Ø mit Isolierung	mm	650	750	750	750	990	990
Ø ohne Isolierung	mm	-	-	-	-	790	790
Höhe mit Isolierung	mm	1570	1500	1800	2000	1990	2190
Kippmass	mm	1700	1680	1950	2140	1990	2190
Betriebsdruck Heizung	bar	6	6	6	6	6	6
Betriebsdruck Wasser	bar	6	6	6	6	6	6
Prüfdruck	bar	12	12	12	12	12	12
max. Betriebstemperatur	°C	95	95	95	95	95	95
Gewicht	kg	141	179	217	228	291	308
Isolierung		60 mm fix eingeschäumt				UltraShell 100	
Wärmeverlust	kWh/24h	1.40	1.64	1.89	2.03	3.26	3.44
ErP-Klasse		B	B	B	B	C	C
Gewicht	kg					55	60

Typ WP/E	Einheit	300	400	500	600	800	1000
Register unten	m²	3.2	4.3	5.4	5.4	6.0	6.0
Inhalt Register	l	20.4	27.5	35.2	35.2	39.2	39.2
Durchflussmenge	m³/h	2.5	3.0	4,0	4,0	4,0	4,0
Druckverlust	mbar	20	40	50	50	60	60
Dauerleistung 10 ° / 45 ° / 50 °C	l/h	208	276	337	337	368	368
Empfohlene WP Leistung	kW	9.0	12.0	15.0	15.0	15.0	15.0
Leistungskennzahl	N_L	2	4	6	7	7	8
Durchflussmenge*	m³/h	4.1	5.6	6.8	6.8	7.6	7.6
Druckverlust*	mbar	60	140	280	280	370	370
Dauerleistung 10 ° / 45 ° / 80 °C	l/h	1159	1558	1957	1957	2171	2171
max. Registerleistung	kW	47.1	63.3	79.5	79.5	88.4	88.4
Leistungskennzahl	N_L	8	14	20	25	35	40

* bei Auslegung 80°C Vorlauf

Massblatt
Typ WP/E 300 bis 600 Liter

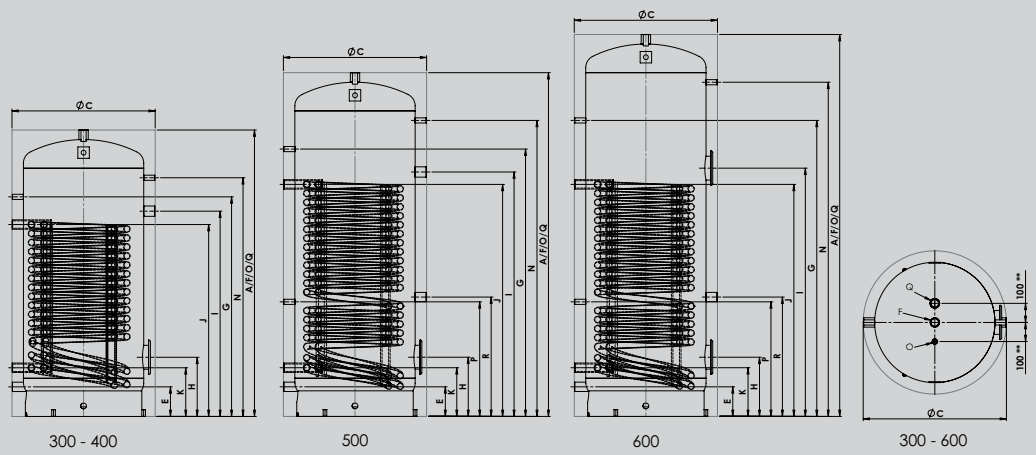

	Verwendung	Dimension	300	400	500	600
A	Höhe	mit Isolierung - mm	1570	1500	1800	2000
B		ohne Isolierung - mm	-	-	-	-
C	Durchmesser	mit Isolierung - mm	650	750	750	750
D		ohne Isolierung	-	-	-	-
E	Kaltwasser	Höhe - mm	140	155	155	155
		Anschluss - R"	1¼"	1¼"	1¼"	1¼"
F	Warmwasser	Höhe - mm	1570	1500	1800	2000
		Anschluss - R"	1¼"	1¼"	1¼"	1¼"
G	Zirkulation	Höhe - mm	1200	1150	1400	1550
		Anschluss - R"	½"	½"	½"	½"
H	Flansch unten	Höhe - mm	295	310	310	310
		Ø - mm	180/120	180/120	180/120	180/120
I	Flansch oben	Höhe - mm	-	-	-	1300
		Ø - mm	-	-	-	180/120
J	VL Register	Höhe - mm	920	1005	1185	1185
		Anschluss - R"	1¼"	1¼"	1¼"	1¼"
K	RL Register	Höhe - mm	240	255	255	255
		Anschluss - R"	1¼"	1¼"	1¼"	1¼"
N	Thermometer	Höhe - mm	1350	1250	1550	1750
		Anschluss - R"	½"	½"	½"	½"
O	Fühlerhülse	Höhe - mm	1570	1500	1800	2000
		Anschluss - R"	½"	½"	½"	½"
P	Fühler	Höhe - mm	-	-	600	600
		Anschluss - R"	-	-	½"	½"
Q	Magnesiumanode	Höhe - mm	1570	1500	1800	2000
		Anschluss - R"	1¼"	1¼"	1¼"	1¼"
R	Magnesiumanode	Höhe - mm	-	-	625	625
		Anschluss - R"	-	-	1¼"	1¼"
S	Anschluss oben	Höhe - mm	-	-	-	-
		Anschluss - R"	-	-	-	-

Massblatt
Typ WP/E 800 und 1000 Liter

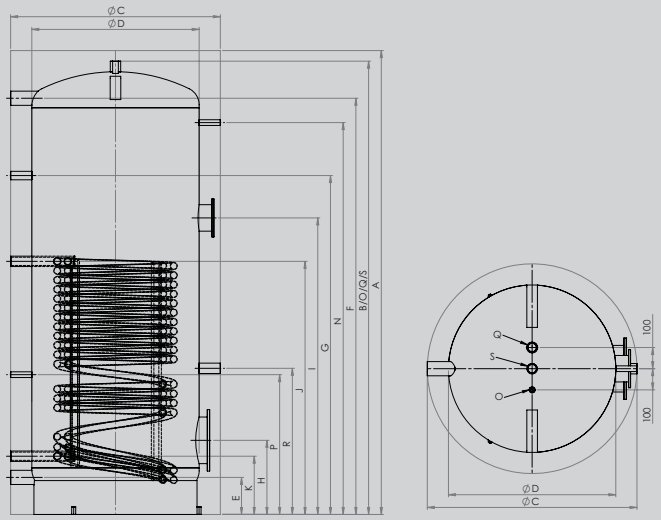

	Verwendung	Dimension	800	1000
A	Höhe	mit Isolierung - mm	1990	2190
B		ohne Isolierung - mm	1940	2140
C	Durchmesser	mit Isolierung - mm	990	990
D		ohne Isolierung	790	790
E	Kaltwasser	Höhe - mm	175	175
		Anschluss - R"	2"	2"
F	Warmwasser	Höhe - mm	1765	1965
		Anschluss - R"	2"	2"
G	Zirkulation	Höhe - mm	1400	1600
		Anschluss - R"	1"	1"
H	Flansch unten	Höhe - mm	350	350
		Ø - mm	290/220	290/220
I	Flansch oben	Höhe - mm	1400	1400
		Ø - mm	180/120	180/120
J	VL Register	Höhe - mm	1195	1195
		Anschluss - R"	1¼"	1¼"
K	RL Register	Höhe - mm	275	275
		Anschluss - R"	1¼"	1¼"
N	Thermometer	Höhe - mm	1650	1850
		Anschluss - R"	½"	½"
O	Fühlerhülse	Höhe - mm	1940	2140
		Anschluss - R"	½"	½"
P	Fühler	Höhe - mm	660	660
		Anschluss - R"	½"	½"
Q	Magnesiumanode	Höhe - mm	1940	2140
		Anschluss - R"	1¼"	1¼"
R	Magnesiumanode	Höhe - mm	690	690
		Anschluss - R"	1¼"	1¼"
S	Anschluss oben	Höhe - mm	1940	2140
		Anschluss - R"	1¼"	1¼"

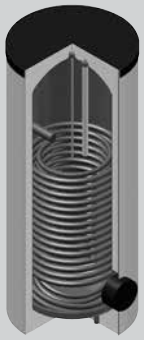

Hochleistungs-Standspeicher		Typ		MG V
B	B 300 WP/C	300	7723188 **8.297,–**	Best.-Nr. **CHF**
B	B 400 WP/C	400	7723189 **10.580,–**	Best.-Nr. **CHF**
B	B 500 WP/C	500	7723190 **12.365,–**	Best.-Nr. **CHF**
	B 600 WP/C	600	7723191 **13.171,–**	Best.-Nr. **CHF**
	B 800 WP/C	800	7723192 **14.543,–**	Best.-Nr. **CHF**
	Isolation zu B 800 WP/C		7457465 **927,–**	Best.-Nr. **CHF**
	B 1000 WP/C	1000	7723193 **15.547,–**	Best.-Nr. **CHF**
	Isolation zu B 1000 WP/C		7457467 **1.007,–**	Best.-Nr. **CHF**
	B 1250 WP/C	1250	7723194 **21.096,–**	Best.-Nr. **CHF**
	Isolation zu B 1250 WP/C		7723197 **1.208,–**	Best.-Nr. **CHF**
	B 1500 WP/C	1500	7693332 **22.900,–**	Best.-Nr. **CHF**
	Isolation zu B 1500 WP/C		7738348 **1.466,–**	Best.-Nr. **CHF**
	B 1750 WP/C	1750	7723195 **28.776,–**	Best.-Nr. **CHF**
	Isolation zu B 1750 WP/C		7723198 **1.633,–**	Best.-Nr. **CHF**
	B 2000 WP/C	2000	7723196 **30.170,–**	Best.-Nr. **CHF**
	Isolation zu B 2000 WP/C		7723199 **1.764,–**	Best.-Nr. **CHF**

Zubehör Hochleistungs-Standspeicher		MG V
Tauchhülse mit Feder ½" 200 mm	7533648 **101,–**	Best.-Nr. **CHF**
Thermometer ½" 100 x 200 mm inkl. TH	7533651 **130,–**	Best.-Nr. **CHF**
Hinweis: Ab 800 Liter Inhalt Zwischenflansch 290/180 mm muss mitbestellt werden wenn Elektroflanschheizung unten eingebaut wird bis 10 kW Leistung.	7424019 **1.140,–**	Best.-Nr. **CHF**
Zwischenflansch 290/240 mm muss mitbestellt werden wenn Elektroflanschheizung unten eingebaut wird ab 12 kW Leistung.	7723200 **1.054,–**	Best.-Nr. **CHF**

Typ WP/C 300 – 2000 Liter

Typ WP/C	Einheit	300	400	500	600	800	1000	1250	1500	1750	2000
Inhalt	l	304	408	498	559	830	925	1226	1413	1728	1926
Ø mit Isolierung	mm	650	750	750	750	990	990	1100	1200	1300	1300
Ø ohne Isolierung	mm	-	-	-	-	790	790	900	1000	1100	1100
Höhe mit Isolierung	mm	1570	1500	1800	2000	1990	2190	2240	2120	2150	2350
Kippmass	mm	1700	1680	1950	2140	1990	2190	2260	2120	2200	2355
Betriebsdruck Heizung	bar	6	6	6	6	6	6	6	6	6	6
Betriebsdruck Wasser	bar	6	6	6	6	6	6	6	6	6	6
Prüfdruck	bar	12	12	12	12	12	12	12	12	12	12
max. Betriebstemperatur	°C	95	95	95	95	95	95	95	95	95	95
Gewicht	kg	139	171	205	217	269	284	362	390	441	462
Isolierung		60 mm fix eingeschäumt				UltraShell 100					
Bereitschaftswärmeaufwand	kWh/24h	1.40	1.64	1.89	2.03	3.26	3.44	3.60	3.77	4.01	4.38
ErP-Klasse		B	B	B	B	C	C	C	C	C	C
Gewicht	kg					35	40	45	50	55	60

Typ WP/C	Einheit	300	400	500	600	800	1000	1250	1500	1750	2000
Register unten	m²	3.4	4.7	6.1	6.1	6.0	6.0	8.2	9.0	10.3	10.3
Inhalt Register	l	21.7	30.6	39.8	39.8	39.2	39.2	68.3	75.4	86.7	86.7
Durchflussmenge	m³/h	1.0	1.0	1.3	1.3	1.3	1.3	1.8	2.0	2.3	2.3
Druckverlust	mbar	10	10	20	20	20	20	10	20	30	30
Dauerleistung 10 ° / 45 ° / 50 °C	l/h	209	277	368	368	368	368	528	565	638	638
Empfohlene WP Leistung	kW	9.0	12.0	15.0	15.0	15.0	15.0	21.0	23.0	26.0	26.0
Leistungskennzahl	N_L	3	4	6	7	8	9	10	12	14	14
Durchflussmenge*	m³/h	5.7	7.9	10.0	10.0	10.0	10.0	13.8	15.9	17.0	17.0
Druckverlust*	mbar	150	380	660	660	660	660	400	430	730	730
Dauerleistung 10 ° / 45 ° / 80 °C	l/h	1627	2249	2919	2919	2871	2871	3924	4307	4929	4929
max. Registerleistung	kW	66.2	91.6	118.8	118.8	116.9	116.9	159.7	175.3	200.6	200.6
Leistungskennzahl	N_L	10	20	30	35	45	55	80	100	100	100

* bei Auslegung 80°C Vorlauf

Massblatt
Typ WP/C 300 bis 600 Liter

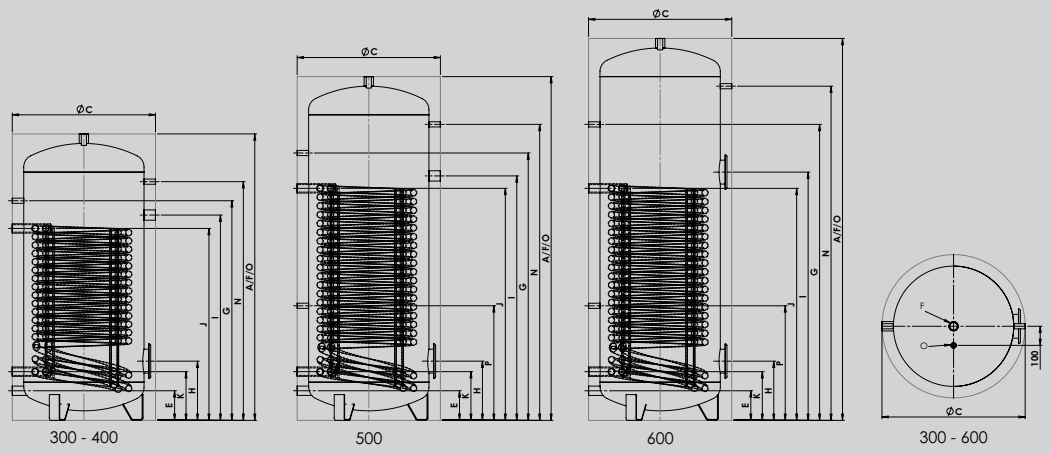

	Verwendung	Dimension	300	400	500	600
A	Höhe	mit Isolierung - mm	1570	1500	1800	2000
C	Durchmesser	mit Isolierung - mm	650	750	750	750
E	Kaltwasser	Höhe - mm	140	155	155	155
		Anschluss - R"	1¼"	1¼"	1¼"	1¼"
F	Warmwasser	Höhe - mm	1570	1500	1800	2000
		Anschluss - R"	1¼"	1¼"	1¼"	1¼"
G	Zirkulation	Höhe - mm	1200	1150	1400	1550
		Anschluss - R"	½"	½"	½"	½"
H	Flansch unten	Höhe - mm	295	310	310	310
		Ø - mm	180/120	180/120	180/120	180/120
I	Flansch oben/ Muffe E-Heizung	Höhe - mm	990	1075	1280	1300
		Ø - mm	1½"	1½"	1½"	180/120
J	VL Register	Höhe - mm	920	1005	1185	1185
		Anschluss - R"	1¼"	1¼"	1¼"	1¼"
K	RL Register	Höhe - mm	240	255	255	255
		Anschluss - R"	1¼"	1¼"	1¼"	1¼"
N	Thermometer	Höhe - mm	1350	1250	1550	1750
		Anschluss - R"	½"	½"	½"	½"
O	Fühlerhülse	Höhe - mm	1570	1500	1800	2000
		Anschluss - R"	½"	½"	½"	½"
P	Fühler	Höhe - mm	-	-	600	600
		Anschluss - R"	-	-	½"	½"

Massblatt
Typ WP/C 800 und 2000 Liter

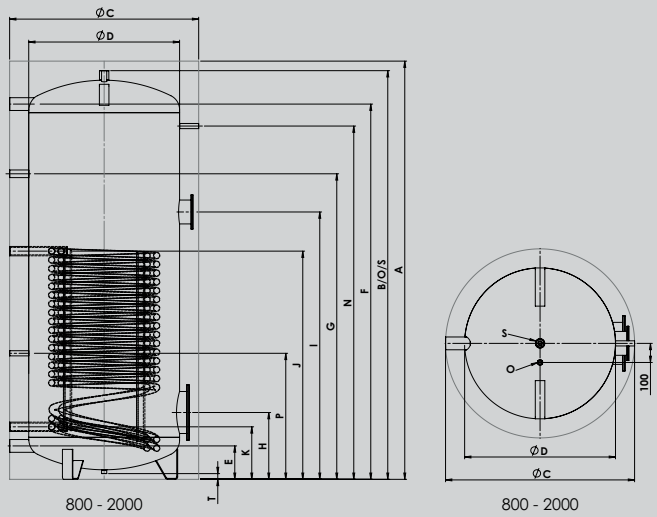

	Verwendung	Dimension	800	1000	1250	1500	1750	2000
A	Höhe	mit Isolierung - mm	1990	2190	2240	2120	2150	2350
B		ohne Isolierung - mm	1940	2140	2180	2070	2100	2300
C	Durchmesser	mit Isolierung - mm	990	990	1100	1200	1300	1300
D		ohne Isolierung	790	790	900	1000	1100	1100
E	Kaltwasser	Höhe - mm	175	175	200	220	235	235
		Anschluss - R"	2"	2"	2"	2"	2"	2"
F	Warmwasser	Höhe - mm	1765	1965	1990	1730	1750	1930
		Anschluss - R"	2"	2"	2"	2"	2"	2"
G	Zirkulation	Höhe - mm	1400	1600	1600	1450	1500	1650
		Anschluss - R"	1"	1"	1"	1"	1"	1"
H	Flansch unten	Höhe - mm	350	350	400	470	480	480
		Ø - mm	290/220	290/220	290/220	290/220	290/220	290/220
I	Flansch oben	Höhe - mm	1400	1400	1400	1400	1420	1500
		Ø - mm	180/120	180/120	180/120	180/120	180/120	180/120
J	VL Register	Höhe - mm	1195	1195	1320	1310	1310	1310
		Anschluss - R"	1¼"	1¼"	1½"	1½"	1½"	1½"
K	RL Register	Höhe - mm	275	275	320	360	360	360
		Anschluss - R"	1¼"	1¼"	1½"	1½"	1½"	1½"
N	Thermometer	Höhe - mm	1650	1850	1900	1750	1750	1950
		Anschluss - R"	½"	½"	½"	½"	½"	½"
O	Fühlerhülse	Höhe - mm	1940	2140	2190	2070	2100	2300
		Anschluss - R"	½"	½"	½"	½"	½"	½"
P	Fühler	Höhe - mm	660	660	680	590	600	600
		Anschluss - R"	½"	½"	½"	½"	½"	½"
S	Anschluss oben	Höhe - mm	1940	2140	2190	2070	2100	2100
		Anschluss - R"	1¼"	1¼"	1¼"	1¼"	1¼"	1¼"
T	Bodenmuffe	Höhe - mm	30	30	30	30	30	30
		Anschluss - R"	½"	½"	½"	1¼"	1¼"	1¼"

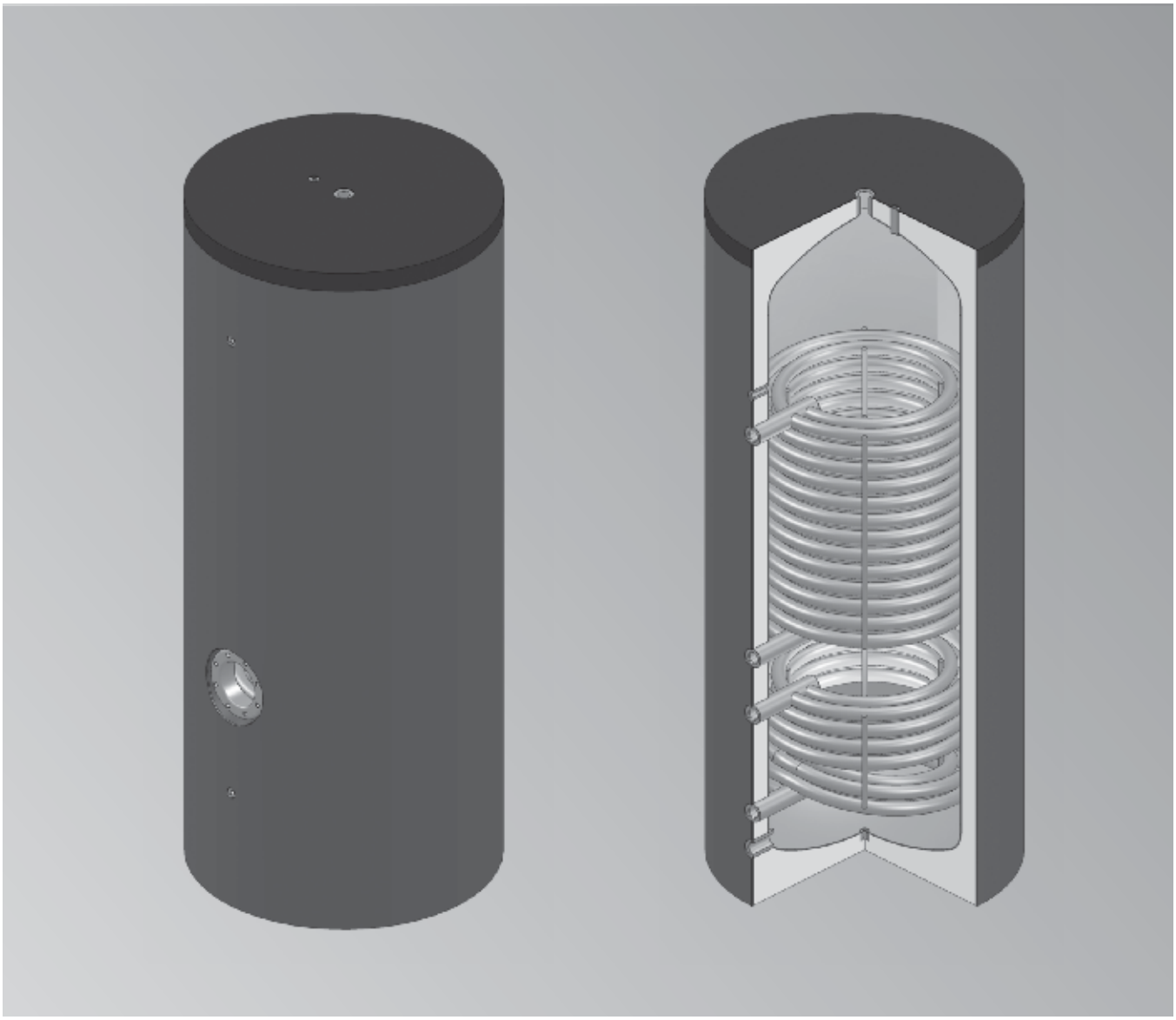

Wärmepumpen-Solarspeicher

Stahlblechinnenkessel Qualitätsstahl S 275 JR oder
Edelstahl V4A nach DIN 4753
Qualitätsemailierung oder Edelstahl V4A
spiralförmige Glattrohr-Heizfläche emailiert oder
Register aus Edelstahlrohr

Isolierung bis 600 Liter aus 60 mm PUR-Hartschaum fix geschäumt,
Skaimantel in Silber, Brandschutzklasse B2

Isolierung ab 800 Liter, 100 mm bestehend aus zwei Schichten
(80 mm Hartschaumschalen und 20 mm Vlies) lose mitgeliefert,
Mantel in Silber, Brandschutzklasse B2

Lieferumfang:
1 Stk. Thermometer mit Tauchhülse (300 – 600 Liter)
1 Stk. Tauchhülse L = 1000 mm
1 Stk. Magnesiumanode (ab 600 Liter 2 Stück)

SVGW-Nr. 1006-5752 emailliert

SVGW-Nr. 1006-5750 Chromstahl

- Zur Beheizung mit Wärmepumpe und Sonnenkollektoren
- grosser Reinigungsflansch
- Einbaumöglichkeit für Elektro-Heizeinsatz (Zubehör)
- ab 800 Liter ist unten ein Zwischenflansch notwendig
- Anschlüsse mit Innengewinde

6153116 8/2022

Wärmepumpen-Solarspeicher emailliert

Wärmepumpen-Solarspeicher Typ WPS/E		Typ		MG V
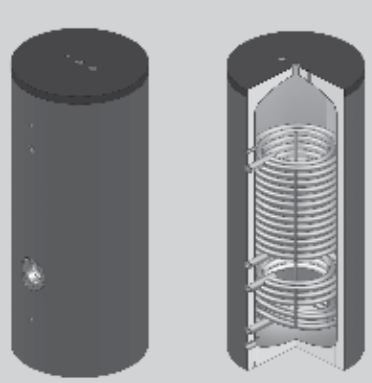 B	B 500 WPS/E	500	7439876 **4.088,–**	Best.-Nr. **CHF**
	B 600 WPS/E	600	7457468 **4.962,–**	Best.-Nr. **CHF**
	B 800 WPS/E	800	7457469 **7.566,–**	Best.-Nr. **CHF**
	Isolation zu B 800 WPS/E		7457470 **927,–**	Best.-Nr. **CHF**
	B 1000 WPS/E	1000	7457471 **8.885,–**	Best.-Nr. **CHF**
	Isolation zu B 1000 WPS/E		7457472 **1.007,–**	Best.-Nr. **CHF**

Zubehör Wärmepumpen-Solarspeicher		MG V
Tauchhülse mit Feder ½" 200 mm, Messing	7417708 **48,–**	Best.-Nr. **CHF**
Thermometer 80 x 200 mm	7454465 **32,–**	Best.-Nr. **CHF**
Hinweis: Ab 800 Liter Inhalt		
Zwischenflansch 290/180 mm muss mitbestellt werden wenn Elektroflanschheizung unten eingebaut wird bis 10 kW Leistung.	9568122 **225,–**	Best.-Nr. **CHF**
Zwischenflansch 290/240 mm muss mitbestellt werden wenn Elektroflanschheizung unten eingebaut wird ab 12 kW Leistung.	7439332 **274,–**	Best.-Nr. **CHF**

Typ WPS/E 500 – 1000 Liter

Typ WPS/E	Einheit	500	600	800	1000
Bruttoinhalt	l	498	562	830	925
Ø mit Isolierung	mm	750	750	990	990
Ø ohne Isolierung	mm	-	-	790	790
Höhe mit Isolierung	mm	1800	2000	1990	2190
Kippmass	mm	1950	2140	1990	2190
Betriebsdruck Heizung	bar	6	6	6	6
Betriebsdruck Wasser	bar	6	6	6	6
Prüfdruck	bar	12	12	12	12
max. Betriebstemperatur	°C	95	95	95	95
Gewicht	kg	216	261	312	368
Isolierung		60 mm fix eingeschäumt		UltraShell 100	
Bereitschaftswärmeaufwand	kWh/24h	1.89	2.03	3.26	3.44
ErP-Klasse		B	B	C	C
Gewicht	kg			35	40

Typ WPS/E	Einheit	500	600	800	1000
Register unten	m²	1.5	1.8	2.2	3.5
Inhalt Register	l	9.8	11.8	14.4	22.3
Durchflussmenge	m³/h	1.9	2.3	2.8	4.4
Druckverlust	mbar	40	60	70	100
Dauerleistung 10 ° / 45 ° / 80 °C	l/h	543	652	796	1266
max. Registerleistung	kW	22.1	26.6	32.4	51.5
Leistungskennzahl	N_L	9	12	16	23
Register oben WP	m²	3.8	5.3	5.2	6.0
Inhalt Register	l	24.1	34.7	34.0	39.2
Durchflussmenge	m³/h	3.0	4.0	3.8	4.0
Druckverlust	mbar	50	110	90	120
Dauerleistung 10 ° / 45 ° / 50 °C	l/h	243	320	320	370
empf. WP Leistung	kW	9.5	13.0	13.0	15.0
Leistungskennzahl	N_L	3	4	5	6
Durchflussmenge*	m³/h	4.8	6.7	6.5	7.6
Druckverlust*	mbar	100	260	240	380
Dauerleistung 10 ° / 45 ° / 80 °C	l/h	1377	1920	1881	2171
max. Registerleistung	kW	56.0	78.0	76.6	88.4
Leistungskennzahl	N_L	10	15	17	21

* bei Auslegung 80°C Vorlauf

Massblatt
Typ WPS/E 500+600 Liter

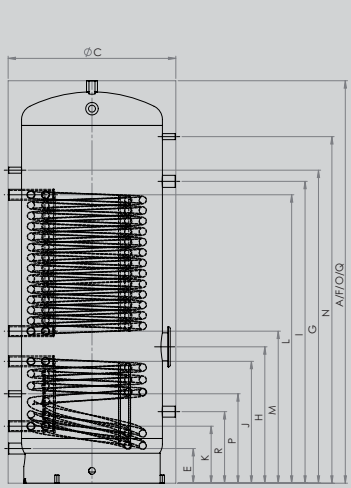

500

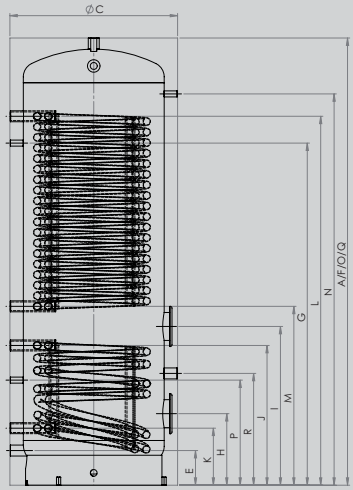

600

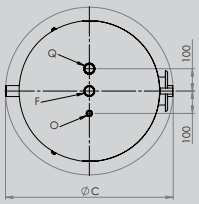

	Verwendung	Dimension	500	600
A	Höhe	mit Isolierung - mm	1800	2000
B		ohne Isolierung - mm	-	-
C	Durchmesser	mit Isolierung - mm	750	750
D		ohne Isolierung	-	-
E	Kaltwasser	Höhe - mm	155	155
		Anschluss - R"	1¼"	1¼"
F	Warmwasser	Höhe - mm	1800	2000
		Anschluss - R"	1¼"	1¼"
G	Zirkulation	Höhe - mm	1400	1550
		Anschluss - R"	½"	½"
H	Flansch unten	Höhe - mm	610	320
		Ø - mm	180/120	180/120
I	Flansch oben	Höhe - mm	1350	710
		Ø - mm	1 ½“	180/120
J	VL Register unten	Höhe - mm	545	625
		Anschluss - R"	1¼"	1¼"
K	RL Register unten	Höhe - mm	255	255
		Anschluss - R"	1¼"	1¼"
L	VL Register oben	Höhe - mm	1290	1650
		Anschluss - R"	1¼"	1¼"
M	RL Register oben	Höhe - mm	680	800
		Anschluss - R"	1¼"	1¼"
N	Thermometer	Höhe - mm	1550	1750
		Anschluss - R"	½"	½"
O	Fühlerhülse	Höhe - mm	1800	2000
		Anschluss - R"	½"	½"
P	Fühler	Höhe - mm	400	470
		Anschluss - R"	½"	½"
Q	Magnesiumanode	Höhe - mm	1800	2000
		Anschluss - R"	1¼"	1¼"
R	Magnesiumanode	Höhe - mm	320	500
		Anschluss - R"	1¼"	1¼"

Massblatt
Typ WPS/E 800+1000 Liter

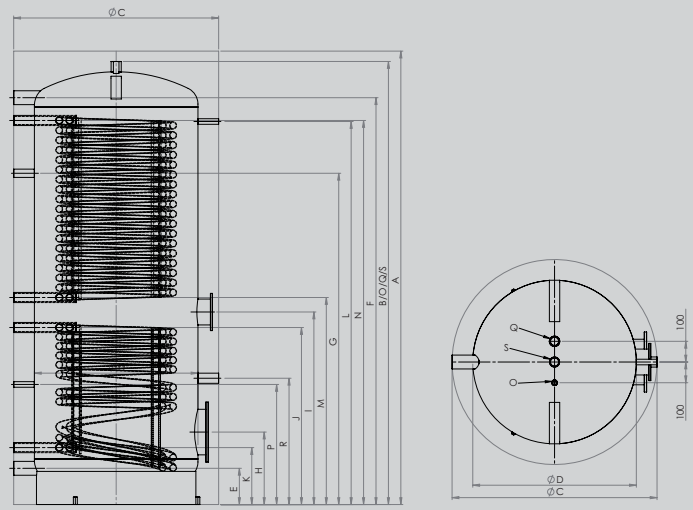

	Verwendung	Dimension	800	1000
A	Höhe	mit Isolierung - mm	1990	2190
B		ohne Isolierung - mm	1940	2140
C	Durchmesser	mit Isolierung - mm	990	990
D		ohne Isolierung	790	790
E	Kaltwasser	Höhe - mm	175	175
		Anschluss - R"	2"	2"
F	Warmwasser	Höhe - mm	1765	1965
		Anschluss - R"	2"	2"
G	Zirkulation	Höhe - mm	1400	1600
		Anschluss - R"	1"	1"
H	Flansch unten	Höhe - mm	350	350
		Ø - mm	290/220	290/220
I	Flansch oben	Höhe - mm	800	930
		Ø - mm	180/120	180/120
J	VL Register unten	Höhe - mm	675	855
		Anschluss - R"	1¼"	1¼"
K	RL Register unten	Höhe - mm	275	275
		Anschluss - R"	1¼"	1¼"
L	VL Register oben	Höhe - mm	1620	1855
		Anschluss - R"	1¼"	1¼"
M	RL Register oben	Höhe - mm	900	1000
		Anschluss - R"	1¼"	1¼"
N	Thermometer	Höhe - mm	1650	1850
		Anschluss - R"	½"	½"
O	Fühlerhülse	Höhe - mm	1940	2140
		Anschluss - R"	½"	½"
P	Fühler	Höhe - mm	540	580
		Anschluss - R"	½"	½"
Q	Magnesiumanode	Höhe - mm	1940	2140
		Anschluss - R"	1¼"	1¼"
R	Magnesiumanode	Höhe - mm	570	610
		Anschluss - R"	1¼"	1¼"
S	Anschluss oben	Höhe - mm	1940	2140
		Anschluss - R"	1¼"	1¼"

Wärmepumpen-Solarspeicher
Edelstahl

Wärmepumpen-Solarspeicher Typ WPS/C		Typ		MG V
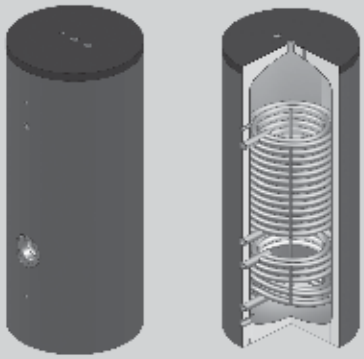 B	B 500 WPS/C	500	7439882 **12.220,–**	Best.-Nr. **CHF**
	B 600 WPS/C	600	7457473 **14.504,–**	Best.-Nr. **CHF**
	B 800 WPS/C	800	7457474 **15.920,–**	Best.-Nr. **CHF**
	Isolation zu B 800 WPS/C		7457470 **927,–**	Best.-Nr. **CHF**
	B 1000 WPS/C	1000	7457475 **18.570,–**	Best.-Nr. **CHF**
	Isolation zu B 1000 WPS/C		7457472 **1.007,–**	Best.-Nr. **CHF**

Zubehör Wärmepumpen-Solarspeicher V4A		MG V
Tauchhülse mit Feder ½" 200 mm	7533648 **101,–**	Best.-Nr. **CHF**
Thermometer ½" 100 x 200 mm inkl. TH	7533651 **130,–**	Best.-Nr. **CHF**
Hinweis: Ab 800 Liter Inhalt Zwischenflansch 290/180 mm muss mitbestellt werden wenn Elektroflanschheizung unten eingebaut wird bis 10 kW Leistung.	7424019 **1.140,–**	Best.-Nr. **CHF**
Zwischenflansch 290/240 mm muss mitbestellt werden wenn Elektroflanschheizung unten eingebaut wird ab 12 kW Leistung.	7723200 **1.054,–**	Best.-Nr. **CHF**

Typ WPS/C 500 – 1000 Liter

Typ WPS/E	Einheit	500	600	800	1000
Bruttoinhalt	l	498	559	830	925
Ø mit Isolierung	mm	750	750	990	990
Ø ohne Isolierung	mm	-	-	790	790
Höhe mit Isolierung	mm	1800	2000	1990	2190
Kippmass	mm	1950	2140	1990	2190
Betriebsdruck Heizung	bar	6	6	6	6
Betriebsdruck Wasser	bar	6	6	6	6
max. Betriebstemperatur	°C	95	95	95	95
Gewicht	kg	204	241	288	340
Isolierung		60 mm fix eingeschäumt		UltraShell 100	
Bereitschaftswärmeaufwand	kWh/24h	1.89	2.03	3.26	3.44
ErP-Klasse		B	B	C	C
Gewicht	kg	-	-	35	40

Typ WPS/C	Einheit	500	600	800	1000
Register unten	m²	1.8	1.8	2.2	3.3
Inhalt Register	l	11.6	11.6	14.4	21.0
Durchflussmenge	m³/h	3.0	3.0	3.7	5.5
Druckverlust	mbar	30	30	50	120
Dauerleistung 10 ° / 45 ° / 80 °C	l/h	861	861	1053	1579
max. Registerleistung	kW	35.0	35.0	42.8	64.3
Leistungskennzahl	N_L	11	13	18	29
Register oben WP	m²	3.8	5.3	5.2	6.0
Inhalt Register	l	24.1	34.7	34.0	39.2
Durchflussmenge	m³/h	1.0	1.3	1.1	1.3
Druckverlust	mbar	10	30	20	40
Dauerleistung 10 ° / 45 ° / 50 °C	l/h	244	342	319	368
empf. WP Leistung	kW	10.0	13.0	13.0	15.0
Leistungskennzahl	N_L	3	4	5	6
Durchflussmenge*	m³/h	6.3	8.8	8.7	10.0
Druckverlust*	mbar	220	550	400	640
Dauerleistung 10 ° / 45 ° / 80 °C	l/h	1819	2537	2488	2871
max. Registerleistung	kW	74.0	103.0	101.3	116.9
Leistungskennzahl	N_L	12	18	22	30

* bei Auslegung 80°C Vorlauf

Massblatt
Typ WPS/C 500+600 Liter

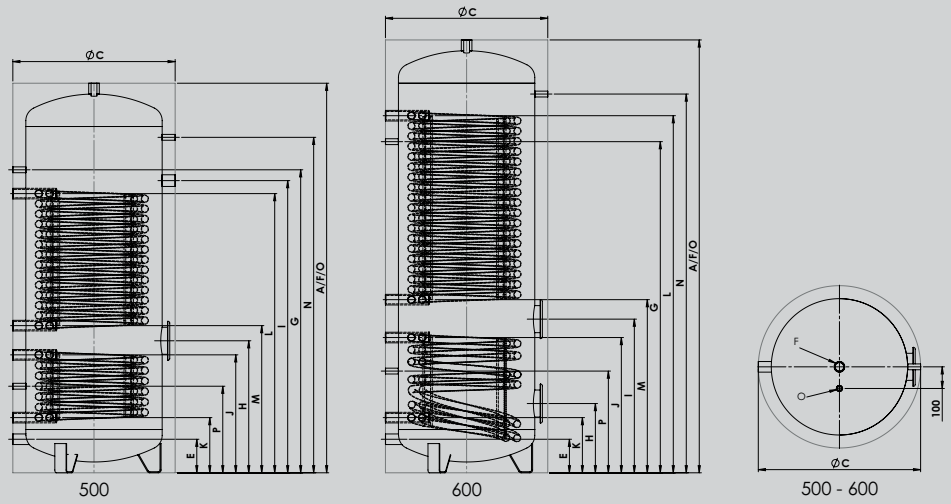

	Verwendung	Dimension	500	600
A	Höhe	mit Isolierung - mm	1800	2000
B		ohne Isolierung - mm	-	-
C	Durchmesser	mit Isolierung - mm	750	750
D		ohne Isolierung	650	650
E	Kaltwasser	Höhe - mm	155	155
		Anschluss - R"	1¼"	1¼"
F	Warmwasser	Höhe - mm	1800	2000
		Anschluss - R"	1¼"	1¼"
G	Zirkulation	Höhe - mm	1400	1530
		Anschluss - R"	½"	½"
H	Flansch unten	Höhe - mm	610	320
		Ø - mm	180/120	180/120
I	Flansch oben	Höhe - mm	1350	710
		Ø - mm	1 ½“	180/120
J	VL Register unten	Höhe - mm	545	625
		Anschluss - R"	1¼"	1¼"
K	RL Register unten	Höhe - mm	255	255
		Anschluss - R"	1¼"	1¼"
L	VL Register oben	Höhe - mm	1290	1650
		Anschluss - R"	1¼"	1¼"
M	RL Register oben	Höhe - mm	680	800
		Anschluss - R"	1¼"	1¼"
N	Thermometer	Höhe - mm	1550	1750
		Anschluss - R"	½"	½"
O	Fühlerhülse	Höhe - mm	1800	2000
		Anschluss - R"	½"	½"
P	Fühler	Höhe - mm	400	470
		Anschluss - R"	½"	½"
T	Bodenmuffe	Höhe - mm	-	-
		Anschluss - R"	-	-

Massblatt
Typ WPS/C 800+1000 Liter

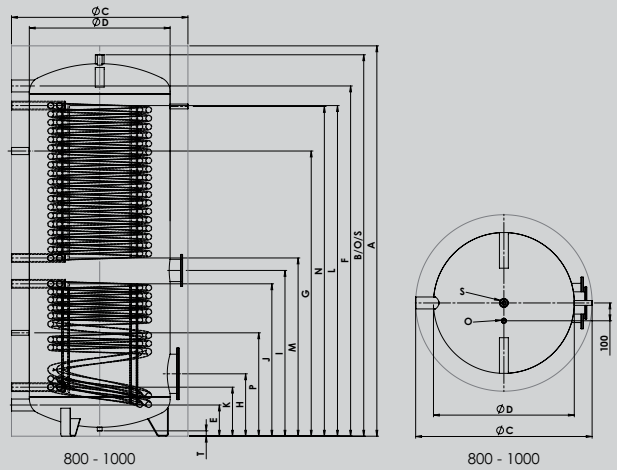

	Verwendung	Dimension	800	1000
A	Höhe	mit Isolierung - mm	1990	2190
B		ohne Isolierung - mm	1940	2140
C	Durchmesser	mit Isolierung - mm	990	990
D		ohne Isolierung	790	790
E	Kaltwasser	Höhe - mm	175	175
		Anschluss - R"	2"	2"
F	Warmwasser	Höhe - mm	1765	1965
		Anschluss - R"	2"	2"
G	Zirkulation	Höhe - mm	1400	1600
		Anschluss - R"	1"	1"
H	Flansch unten	Höhe - mm	350	350
		Ø - mm	290/220	290/220
I	Flansch oben	Höhe - mm	800	930
		Ø - mm	180/120	180/120
J	VL Register unten	Höhe - mm	675	855
		Anschluss - R"	1¼"	1¼"
K	RL Register unten	Höhe - mm	275	275
		Anschluss - R"	1¼"	1¼"
L	VL Register oben	Höhe - mm	1620	1855
		Anschluss - R"	1¼"	1¼"
M	RL Register oben	Höhe - mm	900	1000
		Anschluss - R"	1¼"	1¼"
N	Thermometer	Höhe - mm	1650	1850
		Anschluss - R"	½"	½"
O	Fühlerhülse	Höhe - mm	1940	2140
		Anschluss - R"	½"	½"
P	Fühler	Höhe - mm	540	580
		Anschluss - R"	½"	½"
S	Anschluss oben	Höhe - mm	1940	2140
		Anschluss - R"	1¼"	1¼"
T	Bodenmuffe	Höhe - mm	30	30
		Anschluss - R"	½"	½"

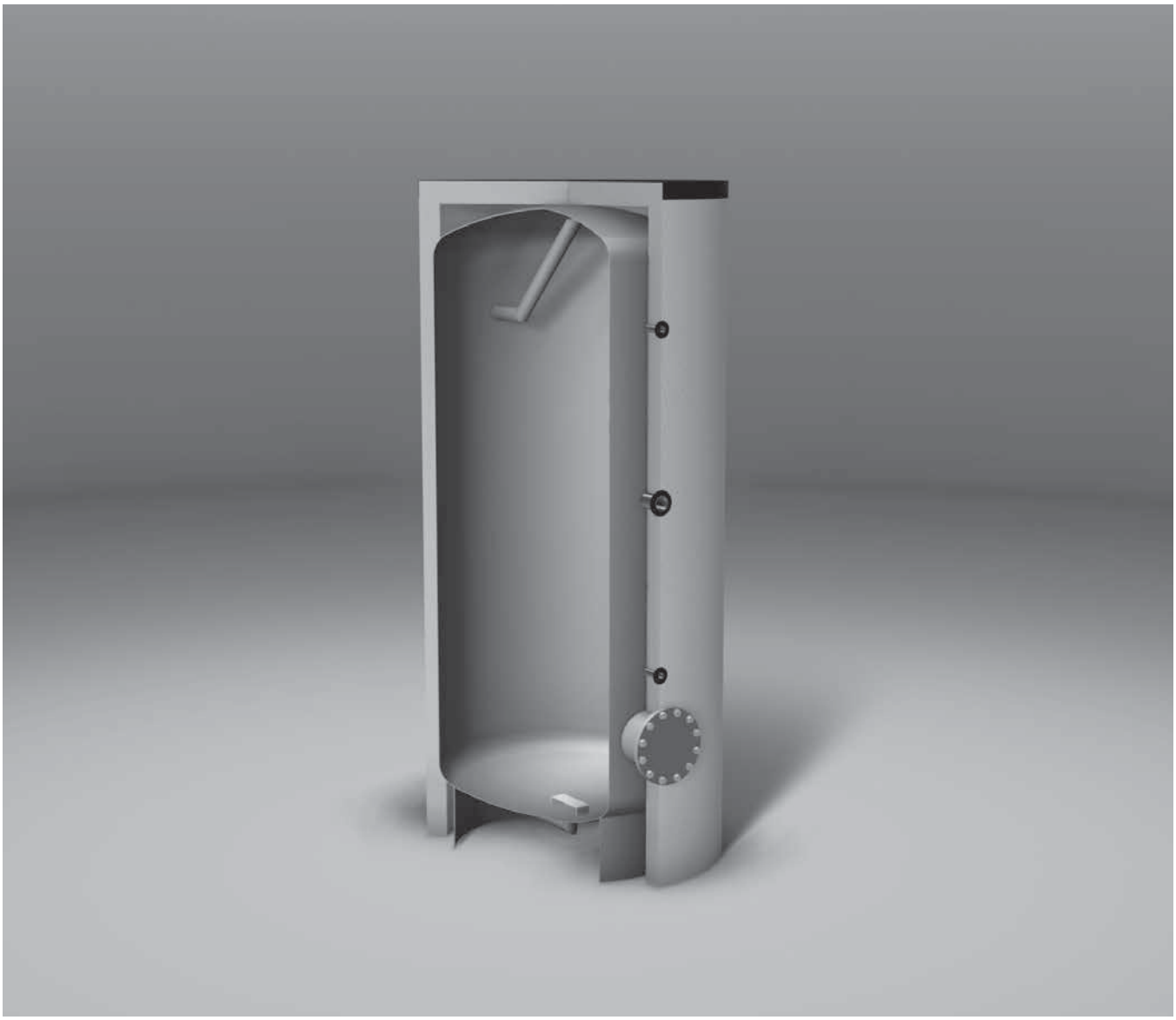

Standspeicher Edelstahl

- Material: Edelstahl 1.4571 (V4a)
- Betriebsdruck
  bis Type 1200 10 bar
  ab Type 1500 6 bar
- vollbadgebeizt und passiviert
- 2 Stk. Bogenrohre für Warmwasser und Kaltwasser
- 2 Stk. Anschlüsse für Beladung
- mit Flanschring und Flanschdeckel, aus Edelstahl 1.4571 (V4a)
- als Reinigungsflansch oder für den Einbau einer Elektroheizung

SVGW-Nr. 1511-6440

- Zur Beheizung mit Heizkessel, Fernwärme
- grosser Reinigungsflansch
- Einbaumöglichkeit für Elektro-Heizeinsatz
- Anschlüsse mit Innengewinde

6153117 8/2022

Warmwasserspeicher aus Edelstahl ohne Wärmetauscher

Standspeicher Edelstahl

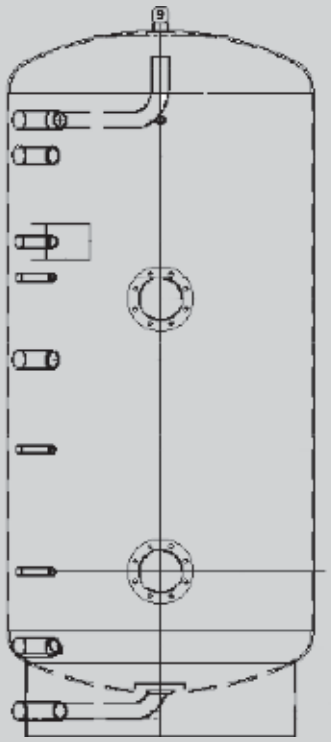

		Typ		MG V
B	CWS 0	300	7723201 **5.338,–**	Best.-Nr. **CHF**
B	CWS 0	400	7723202 **6.127,–**	Best.-Nr. **CHF**
B	CWS 0	500	7723203 **6.560,–**	Best.-Nr. **CHF**
	CWS 0	600	7723204 **8.197,–**	Best.-Nr. **CHF**
	CWS 0	800	7723205 **9.446,–**	Best.-Nr. **CHF**
	CWS 0	1000	7723206 **11.917,–**	Best.-Nr. **CHF**
	CWS 0	1200	7723207 **14.020,–**	Best.-Nr. **CHF**
	CWS 0	1500	ZK04249 **14.773,–**	Best.-Nr. **CHF**
	CWS 0	1750	ZK04250 **18.749,–**	Best.-Nr. **CHF**
	CWS 0	2000	ZK04251 **20.075,–**	Best.-Nr. **CHF**

Type	CWS0/ 300	CWS0/ 400	CWS0/ 500	CWS0/ 600	CWS0/ 800	CWS0/ 1000	CWS0/ 1200	CWS0/ 1500	CWS0/ 1750	CWS0/ 2000
Inhalt	273 l	398 l	464 l	552,6 l	758,1 l	961,3 l	1151,1 l	1420,1 l	1732,9 l	2005,1 l
ø ohne Iso	500	600	600	650	750	850	900	1000	1100	1200
ø mit Iso	700	800	800	910	1010	1110	1160	1320	1420	1520
Höhe o. Iso	1600	1640	1890	1910	1970	1970	2090	2090	2140	2110
Höhe m.Iso	1715	1755	2005	2055	2100	2115	2235	2250	2300	2270
Kippmass	1635	1681	1928	1951	2017	2031	2154	2128	2183	2167
e.NLV	137	209	223	285	340	426	566	715	893	1052
Flansch	1x ø 120/180	2x ø 120/180	2x ø 120/180	2x ø 120/180	2x ø 120/180	2x ø 120/180	1x ø 170/240 1x ø 120/180	1x ø 170/240 1x ø 120/180	1x ø 170/240 1x ø 120/180	1x ø 170/240 1x ø 120/180
EU-WHV	58,0 W B	72,0 W B	80,8 W B	90,4 W	101,2 W	117,2 W	131,3 W	126,6 W	131,4 W	159,8 W
CH-WV per 24h	1,4 kWh	1,7 kWh	1,9 kWh	2,2 kWh	2,4 kWh	2,8 kWh	3,2 kWh	3,0 kWh	3,2 kWh	3,8 kWh
Gewicht kg	108	130	153	161	182	264	279	248	298	325

Lieferzeit des CWS0/1750 nach Absprache

technische Änderungen vorbehalten · für Druck- und Satzfehler wird keine Haftung übernommen

Edelstahl Warmwasserspeicher
Datenblatt CWS/0

CWS0 - Datenblatt

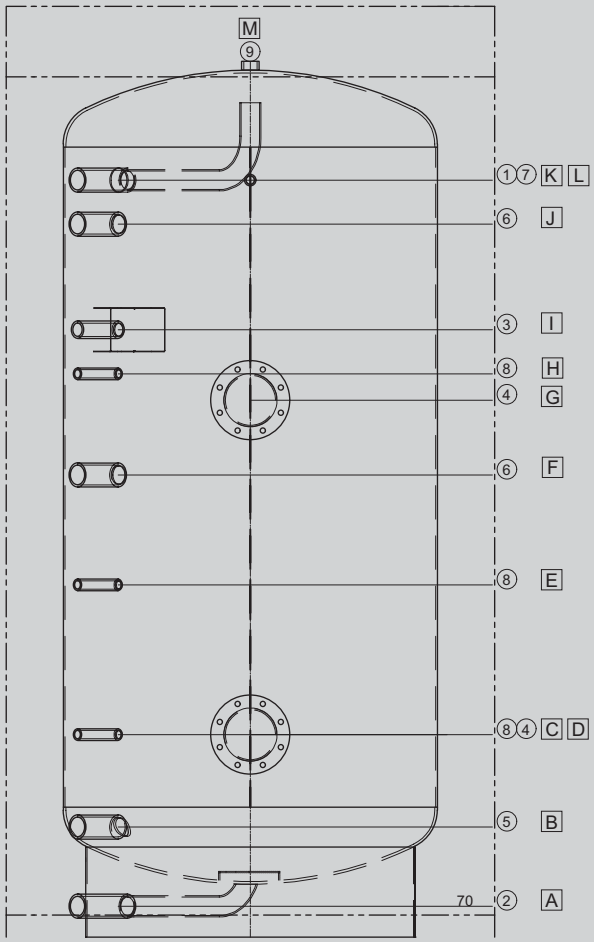

1.) Muffe mit Bogenrohr WW
2.) Muffe an Bogenrohr mit Prallblech KW
3.) Muffe mit Schicht-U Zirkulation
4.) Flansch mit Deckel, Dichtung und Schrauben
5.) Muffe Beladung Rücklauf
6.) Muffe Beladung Vorlauf
7.) Muffe Thermometer
8.) Muffe Fühler
9.) Muffe Entlüftung

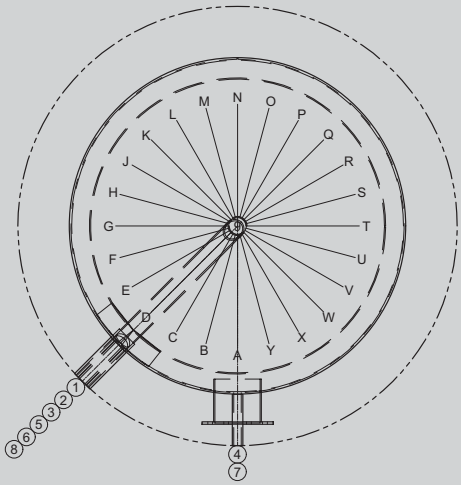

Es handelt sich um schematische Darstellungen - detaillierte Informationen entnehmen Sie bitte den folgenden Tabellen!

Isolation: - Type 300 – 500: 100 mm HeatBlocker-Isolation mit Polystyrol-Mantel silbergrau
- Type 600 – 1200: 130 mm HeatBlocker-Isolation mit Polystyrol-Mantel silbergrau
- Type 1500 – 2000: 160 mm HeatBlocker-Isolation mit Polystyrol-Mantel silbergrau

Warmwasserspeicher aus Edelstahl ohne Wärmetauscher

Anschlussdetails
(Höhe in mm ab Unterkante Stehring bzw. Stellfüsse / Durchmesser Anschlüsse in Zoll)

Type	CWS0/300		CWS0/400		CWS0/500		CWS0/600		CWS0/800	
A	70	1½”	70	1½”	70	1½”	70	1½”	70	1½”
B	295	1¼”	315	1¼”	315	1¼”	225	1¼”	255	1½”
C	415	½”	415	½”	415	½”	410	½”	515	½”
D	415		415		415		410		515	
E	-		-		-		-		-	
F	855	1¼”	740	1¼”	990	1¼”	950	1¼”	1010	1½”
G	920	1½”	900		1100		1050		1200	
H	980	½”	960	½”	1200	½”	1160	½”	1290	½”
I	1080	¾”	1060	¾”	1300	1”	1260	1”	1390	1”
J	1345	1¼”	1350	1¼”	1600	1¼”	1560	1¼”	1630	1½”
K	1435	1½”	1450	1½”	1700	1½”	1680	1½”	1730	1½”
L	1435	½”	1450	½”	1700	½”	1680	½”	1730	½”
M	1600	1”	1640	1”	1890	1”	1910	1”	1970	1”

Type	CWS0/1000		CWS0/1200		CWS0/1500		CWS0/1750		CWS0/2000	
A	70	1½”	70	1½”	70	1½”	80	2”	80	2”
B	250	1½”	265	1½”	280	1½”	335	2”	350	2”
C	460	½”	400	½”	440	½”	490	½”	550	½”
D	460		475		560		550		600	
E	800	½”	800	½”	800	½”	950	½”	1020	½”
F	1050	1½”	1110	1½”	1080	1½”	1100	2”	1120	2”
G	1220		1200		1180		1200		1180	
H	1280	½”	1380	½”	1370	½”	1280	½”	1380	½”
I	1380	1”	1480	1”	1470	1”	1380	1”	1480	1”
J	1620	1½”	1730	1½”	1670	1½”	1650	2”	1650	2”
K	1720	1½”	1830	1½”	1770	1½”	1810	2”	1750	2”
L	1720	½”	1830	½”	1770	½”	1810	½”	1750	½”
M	1970	1”	2090	1”	2090	1”	2140	1”	2110	1”

Technische Änderungen vorbehalten • für Druck- und Satzfehler wird keine Haftung übernommen

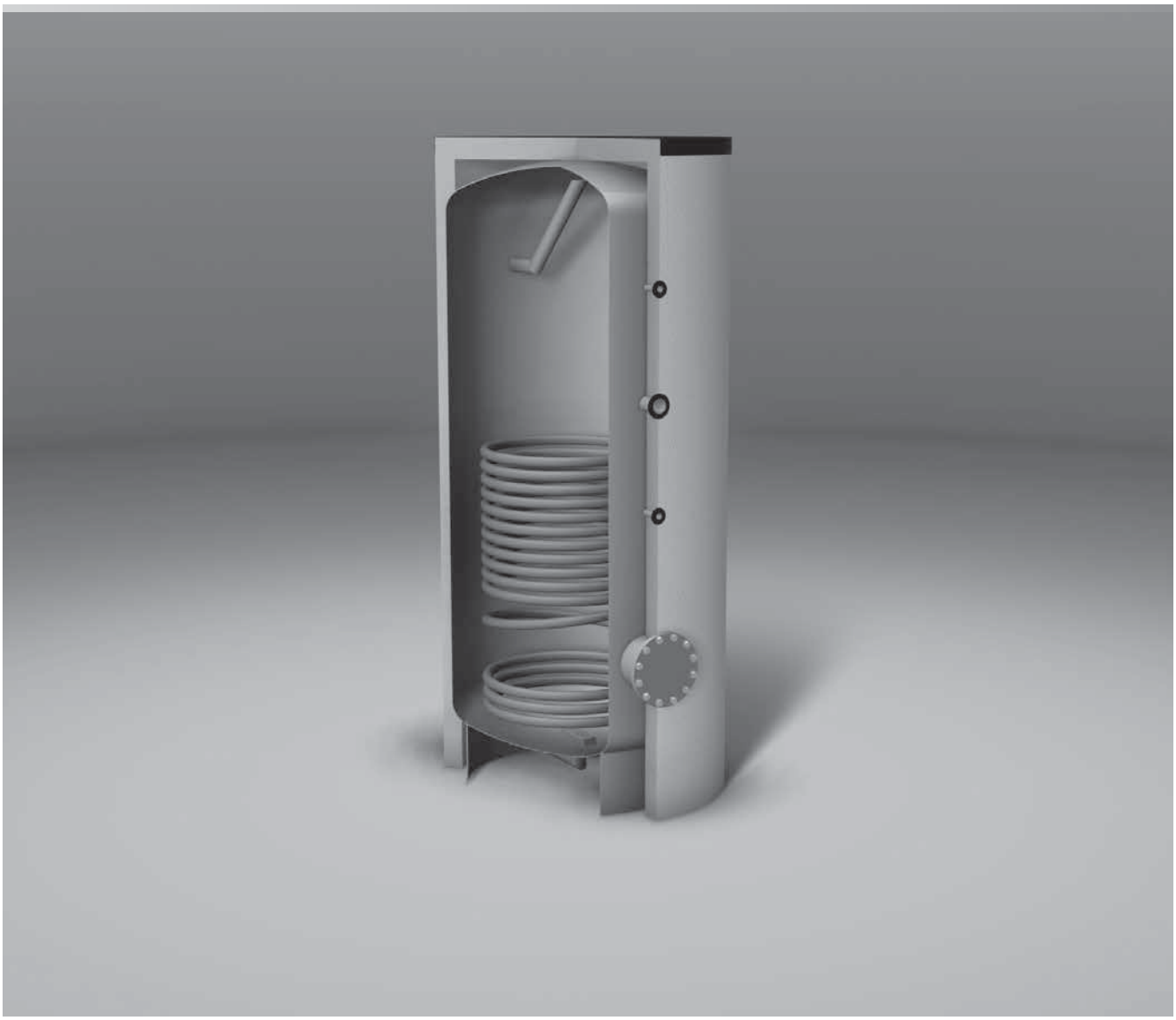

Edelstahl Warmwasserspeicher mit einem Wärmetauscher Typ CWS 1

- Material: Edelstahl 1.4571 (V4a)
- Betriebsdruck
  bis Type 1200 10 bar
  ab Type 1500 6 bar
- vollbadgebeizt und passiviert
- 2 Stk. Bogenrohre für Warmwasser und Kaltwasser
- 2 Stk. Anschlüsse für Beladung
- mit Flanschring und Flanschdeckel, aus Edelstahl 1.4571 (V4a)
- als Reinigungsflansch oder für den Einbau einer Elektroheizung

SVGW-Nr. 1511-6440

- Zur Beheizung mit Heizkessel, Fernwärme
- grosser Reinigungsflansch
- Einbaumöglichkeit für Elektro-Heizeinsatz
- Anschlüsse mit Innengewinde

Warmwasserspeicher aus Edelstahl mit Wärmetauscher

Standspeicher Edelstahl

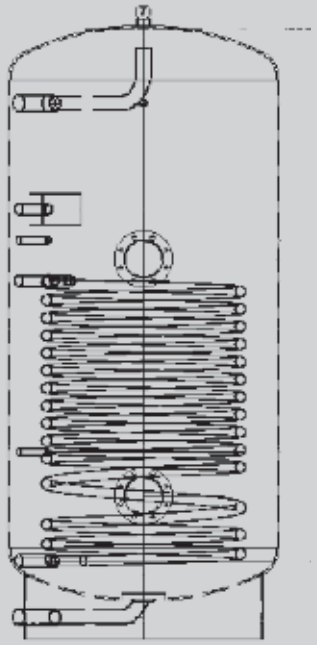

B

	Typ		MG V
CWS 1	400	7733842 **6.988,–**	Best.-Nr. **CHF**
CWS 1	600	7733843 **8.546,–**	Best.-Nr. **CHF**
CWS 1	800	7733844 **10.684,–**	Best.-Nr. **CHF**
CWS 1	1000	7733845 **13.772,–**	Best.-Nr. **CHF**
CWS 1	1200	7733846 **16.016,–**	Best.-Nr. **CHF**
CWS 1	1500	ZK04252 **17.112,–**	Best.-Nr. **CHF**
CWS 1	2000	ZK04253 **23.134,–**	Best.-Nr. **CHF**

Type	CWS1/400	CWS1/600	CWS1/800	CWS1/1000	CWS1/1200	CWS1/1500	CWS1/2000
Inhalt	388,1 l	552,9 l	758,4 l	960,6 l	1151,4 l	1420,2 l	2004,6 l
Ø	600	650	750	850	900	1000	1200
Ø ges.	800	910	1010	1110	1160	1320	1520
Höhe	1640	1910	1970	1970	2090	2090	2110
Höhe ges.	1755	2055	2100	2115	2235	2250	2270
Kippmass	1681	1951	2017	2031	2154	2128	2167
e.NLV (3)	206	285	340	426	566	715	1052
Flansch	2 x Ø 120/180	2 x Ø 120/180	2 x Ø 120/180	2 x Ø 120/180	1 x Ø 170/240 1 x Ø 120/180	1 x Ø 170/240 1 x Ø 120/180	1 x Ø 170/240 1 x Ø 120/180
GWT	1,4 m^2	1,8 m^2	2,4 m^2	2,8 m^2	2,8 m^2	3,2 m^2	3,6 m^2
EU-WHV (4)	71,0 W B	90,4 W	101,4 W	116,8 W	131,3 W	126,9 W	160,1 W
CH-WV (5)	1,7 kWh/24h	2,2 kWh/24h	2,4 kWh/24h	2,8 kWh/24h	3,2 kWh/24h	3,0 kWh/24h	3,8 kWh/24h
Gewicht	164 kg	210 kg	220 kg	305 kg	319 kg	282 kg	342 kg

(3) elektrisches Nachladevolumen (4/5) Warmhalteverlust in W/h (EU) bzw. Wärmeverlust in kWh/24h (CH) B Energieeffizienzklasse

technische Änderungen vorbehalten · für Druck- und Satzfehler wird keine Haftung übernommen

Edelstahl Warmwasserspeicher
Datenblatt CWS/1

CWS1 - Datenblatt

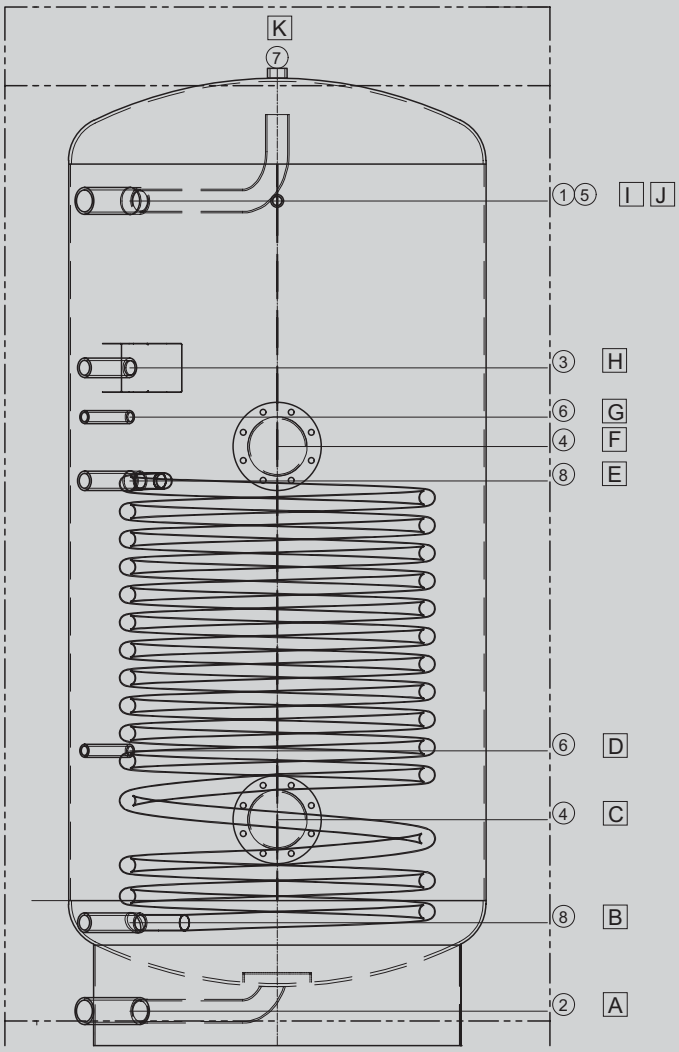

1.) Muffe mit Bogenrohr WW
2.) Muffe an Bogenrohr mit Prallblech KW
3.) Muffe mit Schicht-U Zirkulation
4.) Flansch mit Deckel, Dichtung und Schrauben
5.) Muffe Thermometer
6.) Muffe Fühler
7.) Muffe Entlüftung
8.) Muffe, GWT

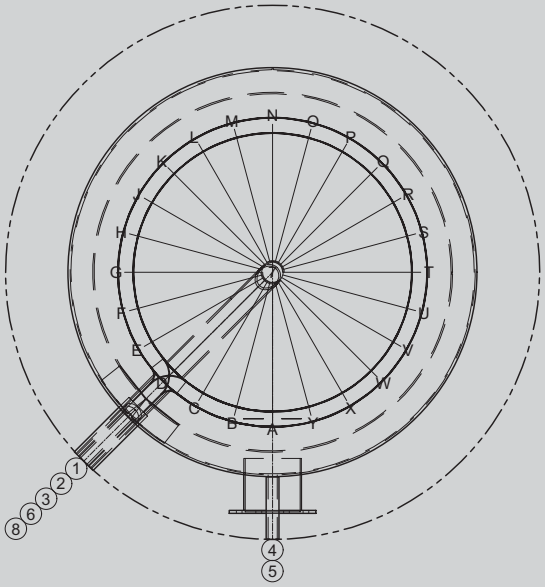

Es handelt sich um schematische Darstellungen - detaillierte Informationen entnehmen Sie bitte den folgenden Tabellen!

Isolation: - Type 300 – 500: 100 mm HeatBlocker-Isolation mit Polystyrol-Mantel silbergrau
- Type 600 – 1200: 130 mm HeatBlocker-Isolation mit Polystyrol-Mantel silbergrau
- Type 1500 – 2000: 160 mm HeatBlocker-Isolation mit Polystyrol-Mantel silbergrau

Anschlussdetails
(Höhe in mm ab Unterkante Stehring bzw. Stellfüsse / Durchmesser Anschlüsse in Zoll)

Typ	CWS1/400		CWS1/600		CWS1/800		CWS1/1000	
A	70	1½”	70	1½”	70	1½”	70	1½”
B	215	1”, 1”	225	1”, 1”	255	1”, 1”	250	1”, 1”
C	415		410		515		460	
D	500	½”	600	½”	600	½”	600	½”
E	840	1”, 1”	950	1”, 1”	1110	1”, 1”	1150	1”, 1”
F	900		1050		1200		1220	
G	-		-		-		1280	½”
H	1060	¾”	1260	1”	1390	1”	1380	1”
I	1450	1½”	1680	1½”	1730	1½”	1720	1½”
J	1450	½”	1680	½”	1730	½”	1720	½”
K	1640	1”	1910	1”	1970	1”	1970	1”

3.6

Typ	CWS1/1200		CWS1/1500		CWS1/2000	
A	70	1½”	70	1½”	80	2”
B	265	1”, 1”	280	1”, 1”	350	1”, 1”
C	475		560		600	
D	600	½”	650	½”	550	½”
E	1110	1”, 1”	1080	1”, 1”	990	1”, 1”
F	1200		1180		1180	
G	1380	½”	1370	½”	1380	½”
H	1480	1”	1470	1”	1480	1”
I	1830	1½”	1770	1½”	1750	2”
J	1830	½”	1770	½”	1750	½”
K	2090	1”	2090	1”	2110	1”

Technische Änderungen vorbehalten • für Druck- und Satzfehler wird keine Haftung übernommen

Edelstahl Warmwasserspeicher
Datenblatt CWS/1

Leistungsdaten Glattrohrwärmetauscher

Register	80/60 °C 10/45 °C		Druck-verlust	80/60 °C 10/55 °C		Druck-verlust	80/60 °C 10/60 °C		Druck-verlust
m²	KW	Liter	kPa	KW	Liter	kPa	KW	Liter	kPa
1,2	35	860	1,8	29	554	1,3	27	464	1,2
1,4	43	1.056	3,1	36	688	2,3	31	533	1,7
1,8	62	1.523	8,1	48	917	4,8	43	739	4,0
2,4	82	2.014	1,7	68	1.299	12,3	60	1.032	9,8
2,8	93	2.285	24,4	81	1.548	19,8	72	1.238	16,0
3,2	98	2.408	28,1	92	1.758	28,0	84	1.444	24,3
3,6(2)	119	2.924	7,3	102	1.949	5,7	90	1.548	4,6

Register	70/50 °C 10/45 °C		Druck-verlust	70/50 °C 10/55 °C		Druck-verlust	55/40 °C 10/45 °C		Druck-verlust
m²	KW	Liter	kPa	KW	Liter	kPa	KW	Liter	kPa
1,2	25	614	1,2	21	401	1,0	10	246	0,5
1,4	29	713	1,7	25	478	1,5	17	286	0,6
1,8	37	909	3,2	32	612	2,8	17	417	1,4
2,4	56	1.376	9,5	42	802	5,7	24	589	3,5
2,8	64	1.572	13,5	49	936	8,7	29	712	5,8
3,2	74	1.818	19,9	56	1.070	12,5	34	835	8,8
3,6(2)	76	1.867	3,4	62	1.185	2,6	34	835	1,4

Leistungsdaten sind ermittelte Werte bei entsprechenden Voraussetzungen und können in der Praxis abweichen · Projektbezogene Daten auf Anfrage erhältlich
technische Änderungen vorbehalten · Angaben ohne Gewähr

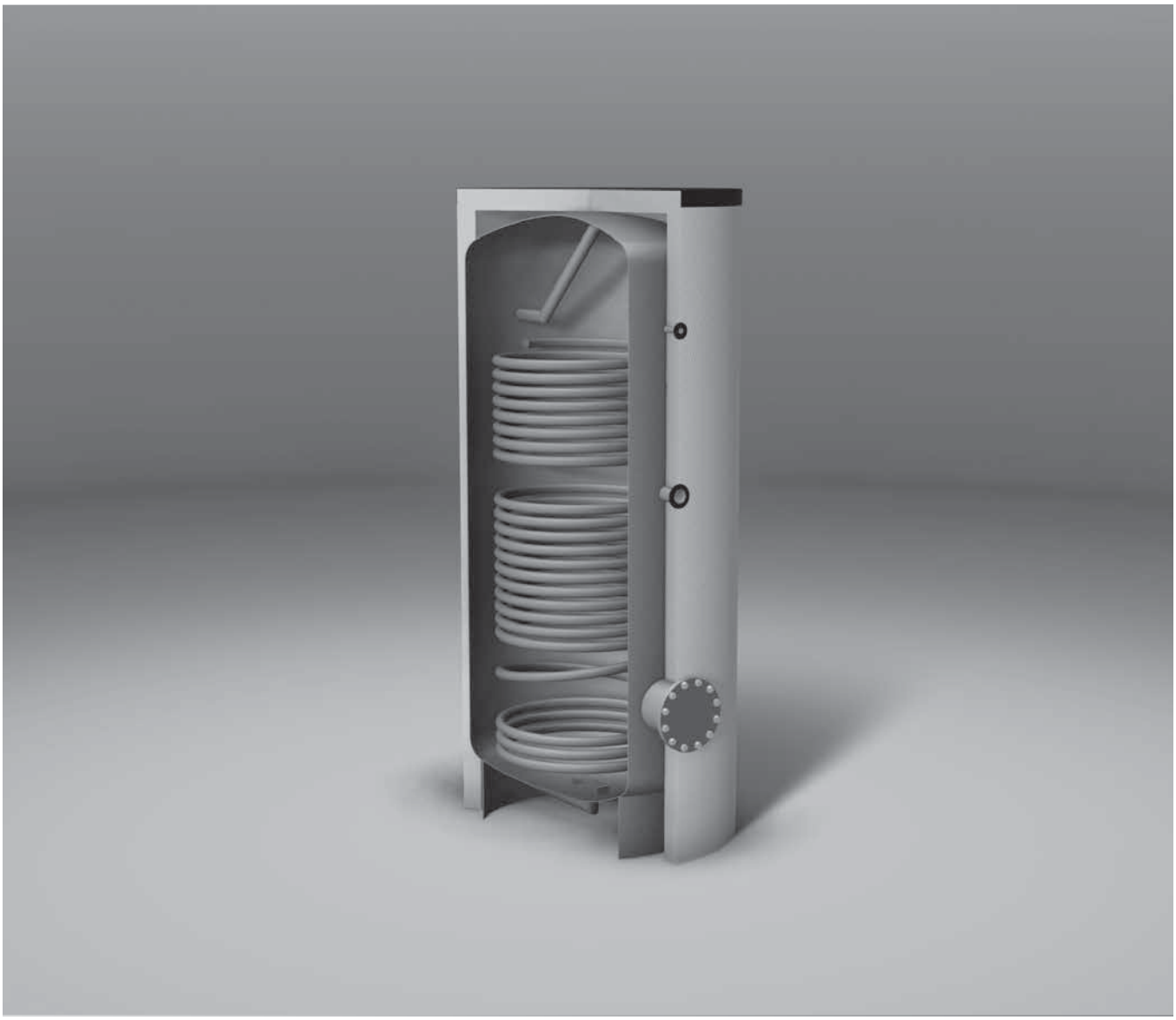

Edelstahl Warmwasserspeicher mit zwei Wärmetauschern Typ CWS 2

- Material: Edelstahl 1.4571 (V4a)
- Betriebsdruck
  bis Type 1200 10 bar
  ab Type 1500 6 bar
- vollbadgebeizt und passiviert
- 2 Stk. Bogenrohre für Warmwasser und Kaltwasser
- 2 Stk. Anschlüsse für Beladung
- mit Flanschring und Flanschdeckel, aus Edelstahl 1.4571 (V4a)
- als Reinigungsflansch oder für den Einbau einer Elektroheizung

SVGW-Nr. 1511-6440

- Zur Beheizung mit Heizkessel, Fernwärme, Wärmepumpen und Sonnenkollektoren
- grosser Reinigungsflansch
- Einbaumöglichkeit für Elektro-Heizeinsatz
- Anschlüsse mit Innengewinde

6153119 8/2022

Warmwasserspeicher aus Edelstahl mit zwei Wärmetauscher

Standspeicher Edelstahl

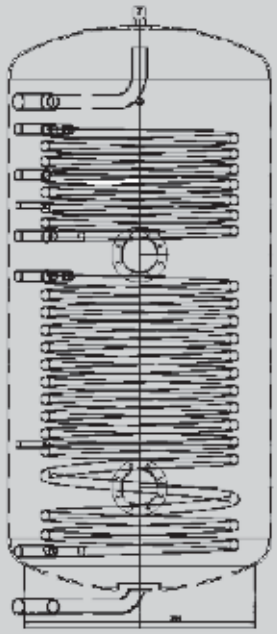

B

	Typ		MG V
CWS 2	400	7733849 **7.968,–**	Best.-Nr. **CHF**
CWS 2	600	7733850 **9.258,–**	Best.-Nr. **CHF**
CWS 2	800	7733851 **11.627,–**	Best.-Nr. **CHF**
CWS 2	1000	7733852 **15.391,–**	Best.-Nr. **CHF**
CWS 2	1200	7733853 **17.720,–**	Best.-Nr. **CHF**
CWS 2	1500	ZK04254 **19.140,–**	Best.-Nr. **CHF**
CWS 2	2000	ZK04255 **26.200,–**	Best.-Nr. **CHF**

Type	CWS2/400	CWS2/600	CWS2/800	CWS2/1000	CWS2/1200	CWS2/1500	CWS2/2000
Inhalt	397,6 l	552,8 l	757,7 l	960,5 l	1150,8 l	1419,6 l	2004,9 l
Ø	600	650	750	850	900	1000	1200
Ø ges.	800	910	1010	1110	1160	1320	1520
Höhe	1640	1910	1970	1970	2090	2090	2110
Höhe ges.	1755	2055	2100	2115	2235	2250	2270
Kippmass	1681	1951	2017	2031	2154	2128	2167
e.NLV (3)	209	285	340	426	566	715	1052
Flansch	2 x Ø 120/180	2 x Ø 120/180	2 x Ø 120/180	2 x Ø 120/180	1 x Ø 170/240 1 x Ø 120/180	1 x Ø 170/240 1 x Ø 120/180	1 x Ø 170/240 1 x Ø 120/180
GWT unten	1,4 m²	1,8 m²	2,4 m²	2,8 m²	2,8 m²	3,2 m²	3,6 m²
GWT oben	1,0 m²	1,2 m²	1,4 m²	1,4 m²	2,4 m²	2,4 m²	2,8 m²
EU-WHV (4)	71,0 W B	90,4 W	101,4 W	116,6 W	131,3 W	127,3 W	160,4 W
CH-WV (5)	1,7 kWh/24h	2,2 kWh/24h	2,4 kWh/24h	2,8 kWh/24h	3,2 kWh/24h	3,1 kWh/24h	3,8 kWh/24h
Gewicht	183 kg	208 kg	246 kg	281 kg	355 kg	335 kg	422 kg

(3) elektrisches Nachladevolumen (4/5) Warmhalteverlust in W/h (EU) bzw. Wärmeverlust in kWh/24h (CH) B Energieeffizienzklasse

technische Änderungen vorbehalten · für Druck- und Satzfehler wird keine Haftung übernommen

Edelstahl Warmwasserspeicher
Datenblatt CWS/2

CWS2 - Datenblatt

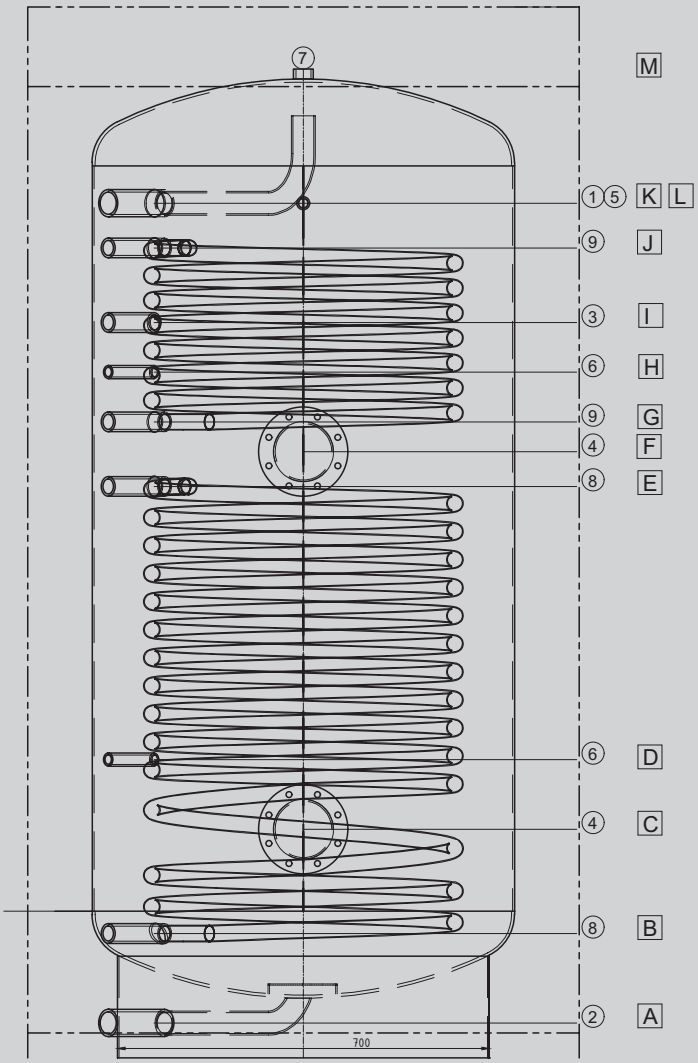

1.) Muffe mit Bogenrohr WW
2.) Muffe an Bogenrohr mit Prallblech KW
3.) Muffe Zirkulation
4.) Flansch mit Deckel, Dichtung und Schrauben
5.) Muffe Thermometer
6.) Muffe Fühler
7.) Muffe Entlüftung
8.) Muffe, GWT
9.) Muffe, GWT

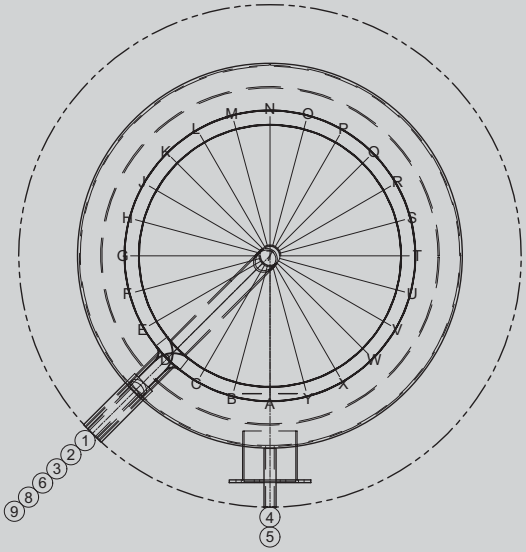

Es handelt sich um schematische Darstellungen - detaillierte Informationen entnehmen Sie bitte den folgenden Tabellen!

Isolation: - Type 300 – 500: 100 mm HeatBlocker-Isolation mit Polystyrol-Mantel silbergrau
- Type 600 – 1200: 130 mm HeatBlocker-Isolation mit Polystyrol-Mantel silbergrau
- Type 1500 – 2000: 160 mm HeatBlocker-Isolation mit Polystyrol-Mantel silbergrau

Anschlussdetails
(Höhe in mm ab Unterkante Stehring bzw. Stellfüsse / Durchmesser Anschlüsse in Zoll)

Type	CWS2/400		CWS2/600		CWS2/800		CWS2/1000	
A	70	1½”	70	1½”	70	1½”	70	1½”
B	215	1”, 1“	225	1”, 1“	255	1”, 1“	250	1”, 1“
C	415		410		515		460	
D	500	½”	600	½”	600	½”	600	½”
E	840	1”, 1“	950	1”, 1“	1110	1”, 1“	1150	1”, 1“
F	900		1050		1200		1220	
G	960	1”, 1“	1160	1”, 1“	1290	1”, 1“	1280	1”, 1“
H	1060	½”	1260	½”	1390	½”	1380	½”
I	1160	¾”	1360	1”	1490	1”	1480	1”
J	1350	1”, 1“	1560	1”, 1“	1630	1”, 1“	1630	1”, 1“
K	1450	1½”	1680	1½”	1730	1½”	1720	1½”
L	1450	½”	1680	½”	1730	½”	1720	½”
M	1640	1”	1910	1”	1970	1”	1970	1”

Type	CWS2/1200		CWS2/1500		CWS2/2000	
A	70	1½”	70	1½”	80	2”
B	265	1”, 1“	280	1”, 1“	350	1”, 1“
C	475		560		600	
D	600	½”	650	½”	550	½”
E	1110	1”, 1“	1080	1”, 1“	990	1”, 1“
F	1200		1180		1180	
G	1280	1”, 1“	1270	1”, 1“	1280	1”, 1“
H	1380	½”	1370	½”	1380	½”
I	1480	1”	1470	1”	1480	1”
J	1730	1”, 1“	1670	1”, 1“	1650	1”, 1“
K	1830	1½”	1770	1½”	1750	2”
L	1830	½”	1770	½”	1750	½”
M	2090	1”	2090	1”	2110	1”

Technische Änderungen vorbehalten • für Druck- und Satzfehler wird keine Haftung übernommen

Leistungsdaten Glattrohrwärmetauscher

Register	80/60 °C 10/45 °C		Druck-verlust	80/60 °C 10/55 °C		Druck-verlust	80/60 °C 10/60 °C		Druck-verlust
m²	kW	ltr./h	kPa	kW	ltr./h	kPa	kW	ltr./h	kPa
1,0	30	737	1,2	25	477	0,9	23	396	0,8
1,2	38	933	2,2	31	592	1,5	27	465	1,2
1,4	45	1.105	3,5	37	707	2,5	33	567	2,1
1,8	61	1.498	7,8	50	955	5,4	44	757	4,3
2,4	84	2.064	18,5	70	1.338	13,3	62	1.066	10,7
2,8	99	2.433	28,9	83	1.586	21,2	75	1.290	17,9
3,6(2)	122	2.998	7,8	100	1.910	5,4	87	1.496	4,2

Register	70/50 °C 10/45 °C		Druck-verlust	70/50 °C 10/55 °C		Druck-verlust
m²	kW	ltr./h	kPa	kW	ltr./h	kPa
1,0	21	516	0,7	18	344	0,6
1,2	25	614	1,1	21	401	0,9
1,4	29	713	1,7	25	478	1,4
1,8	40	983	3,9	32	612	2,7
2,4	53	1.302	8,1	42	803	5,6
2,8	64	1.573	13,5	49	936	8,5
3,6(2)	76	1.867	3,4	58	1.108	2,2

Warmwasserspeicher aus Edelstahl mit zwei Wärmetauscher

Zubehör **Edelstahlspeicher**		MG V
Tauchhülse 150 mm ½" Edelstahl	7533647 **106,–**	Best.-Nr. **CHF**
Tauchhülse 200 mm ½" Edelstahl	7533648 **101,–**	Best.-Nr. **CHF**
Tauchhülse 300 mm ½" Edelstahl	7533649 **106,–**	Best.-Nr. **CHF**
Thermometer 100 × 150 mm inkl. Tauchhülse ½" Edelstahl	7533650 **123,–**	Best.-Nr. **CHF**
Thermometer 100 × 200 mm inkl. Tauchhülse ½" Edelstahl	7533651 **130,–**	Best.-Nr. **CHF**
Thermometer 100 × 300 mm inkl. Tauchhülse ½" Edelstahl	7533652 **151,–**	Best.-Nr. **CHF**
Zwischenflansch V4A 240/180 mm	7533656 **864,–**	Best.-Nr. **CHF**
Zwischenflansch V4A 480/180 mm	7533657 **1.276,–**	Best.-Nr. **CHF**
Zwischenflansch V4A 480/240 mm	7533658 **1.341,–**	Best.-Nr. **CHF**
Sprührohr ¾" Einsatzbereich bis 1,8 m^3/h	7533653 **180,–**	Best.-Nr. **CHF**
Sprührohr 1½" Einsatzbereich bis 2,8 m^3/h	7533654 **184,–**	Best.-Nr. **CHF**
Sprührohr 2" Einsatzbereich bis 3,3 m^3/h	7533655 **255,–**	Best.-Nr. **CHF**

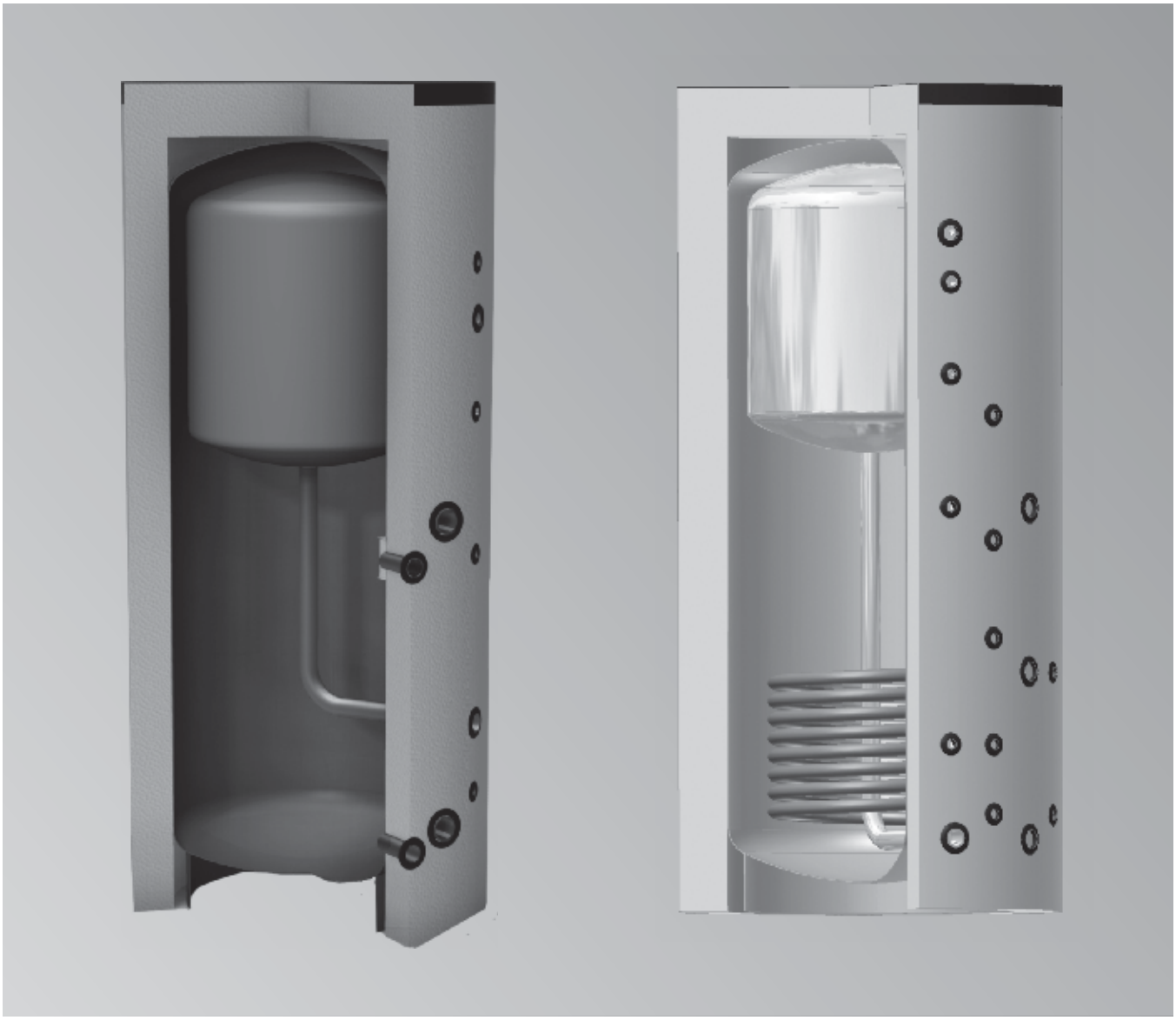

Kombispeicher

Kombi-Wärmepumpen-Speicher mit Integralspeicher
Norm-Solar-Kombi-Speicher mit Integral-Zonenspeicher

- Material: S235JR
- Betriebsdruck 3 bar
- Prüfdruck 4,5 bar
- aussen grundiert, innen roh
- Hydraulische Schichtweichen im Vorlauf für verwirblungsfreie Einströmungen
- 2 Stück Muffen für Elektro-Heizeinsatz (Warmwasser, Notheizung)

SVGW-Nr. 0701-5158

- Isolation HeatBlocker EPS mit PS-Mantel in silbergrau RAL9006 (Deckel 160 mm, Boden 50 mm)
- Einfache und rasche Montage.
- Speicheranschlüsse werkseitig bereits ausgeschnitten.
- Anschlüsse mit Innengewinde

6153120 8/2022

WPS-Kombisspeicher mit Integral-Zonenspeicher V4A mit Solar-Wärmetauscher		Typ		MG V
	WPS	650/180	7636484 **7.466,–**	Best.-Nr. **CHF**
	WPS	750 / 220	7636485 **7.800,–**	Best.-Nr. **CHF**
	WPS	850 / 260	7636486 **8.135,–**	Best.-Nr. **CHF**
	WPS	950 / 320	7636487 **9.036,–**	Best.-Nr. **CHF**
	WPS	1200 / 320	7636488 **9.346,–**	Best.-Nr. **CHF**
	WPS	1450 / 320	ZK05239 **9.825,–**	Best.-Nr. **CHF**
	WPS	1750 / 400	ZK05240 **11.881,–**	Best.-Nr. **CHF**
	WPS	2200 / 400	ZK05241 **13.552,–**	Best.-Nr. **CHF**
Tauchhülse mit Feder 150 mm ½"			7417707 **41,–**	Best.-Nr. **CHF**
Thermometer 100 x 200 mm inkl. Tauchhülse ½" für unten im Speicher			7417704 **55,–**	Best.-Nr. **CHF**
Thermometer 100 x 150 mm inkl. Tauchhülse ½" für oben im Speicher			7417703 **41,–**	Best.-Nr. **CHF**

Type	WPS 650	WPS 750	WPS 850	WPS 950	WPS 1200	WPS 1450	WPS 1750[1]	WPS 2200[1]
Inhalt	652,2 l	753,4 l	841,0 l	929,4 l	1188,0 l	1440,5 l	1783,9 l	2228,8 l
Ø ohne Iso	700	750	750	790	900	1000	1100	1250
Ø inkl. Iso	960	1010	1010	1050	1160	1260	1420	1570
Höhe inkl. Iso	1990	2005	2205	2210	2195	2190	2200	2200
Kippmass	1940	1960	2150	2170	2180	2200	2097	2119
Boiler Inhalt	180 Liter	220 Liter	260 Liter	320 Liter	320 Liter	320 Liter	406 Liter	406 Liter
GWT	1,2 m²	1,2 m²	1,5 m²	2,4 m²	2,4 m²	2,4 m²	3,6 m²	3,6 m²
CH-WV[2]	2,5 kWh/24h	2,7 kWh/24h	2,8 kWh/24h	2,9 kWh/24h	3,2 kWh/24h	3,5 kWh/24h	3,9 kWh/24h	4,3 kWh/24h
Gewicht	183 kg	227 kg	268 kg	283 kg	310 kg	318 kg	320 kg	411 kg

[1] Produktionsbeginn nach Bestelleingang (Lieferzeit ca. 4 Wochen) [2] Wärmeverlust in kWh/24h (CH)

technische Änderungen vorbehalten · für Druck- und Satzfehler wird keine Haftung übernommen

WPS-Kombispeicher
Datenblatt WPS

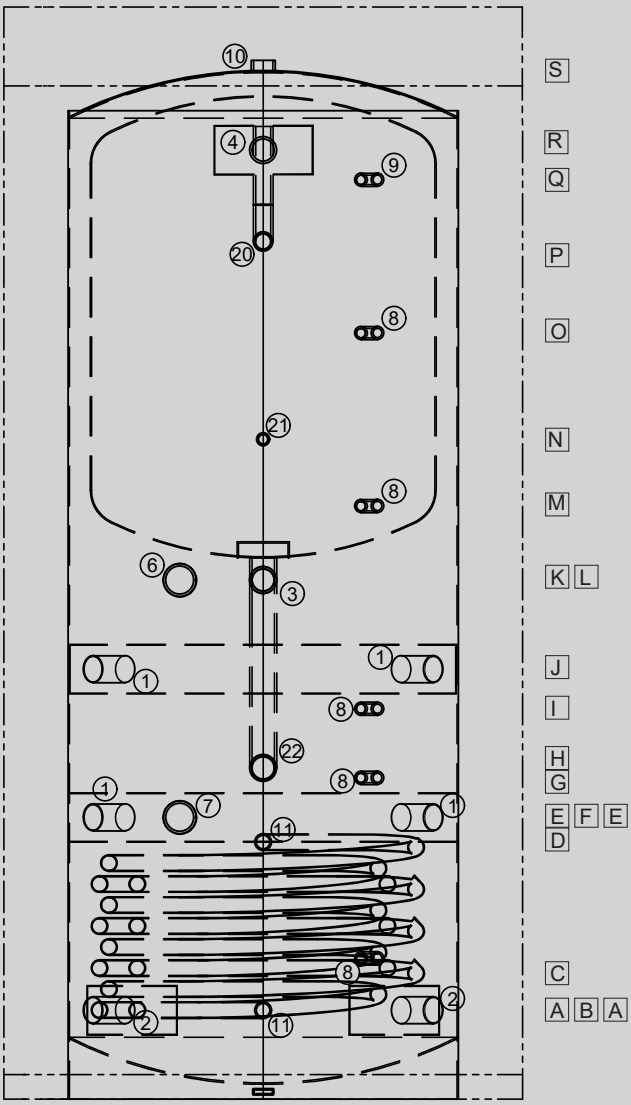

1.) VL-Be-/Entladung/Heizkreis Muffe mit hydr. Schichtweiche
2.) RL-Be-/Entladung/Heizkreis Muffe mit Schichtprofil
3.) VL-Be-/Entladung/Heizkreis Muffe
4.) RL-Be-/Entladung/Heizkreis Muffe mit Schichtprofil
6.) E-Einsatz (Warmwasser)
7.) E-Einsatz (Heizung)
8.) Fühlermuffe
9.) Thermometermuffe
10.) Muffe Entlüftung
11.) Nippel Glattrohrwärmetauscher
20.) Muffe Brauchwarmwasser
21.) Muffe Zirkulation
22.) Muffe Brauchkaltwasser

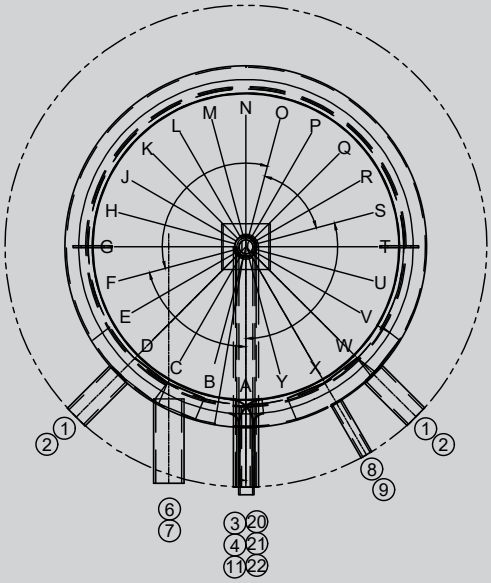

Isolation: Typ 650 bis 1450: 130 mm HeatBlocker-Isolation mit Polystyrolmantel silbergrau
Typ 1750 und 2200 Liter: 160 mm HeatBlocker-Isolation mit Polystyrolmantel silbergrau

Anschlussdetails (Höhe in mm ab Unterkante Stehring bzw. Stellfüsse/Durchmesser Anschlüsse in Zoll)

Type	WPS 650		WPS 750		WPS 850		WPS 950		WPS 1200		WPS 1450		WPS 1750 (1)		WPS 2200 (1)	
A	180	1¼"	180	1½"	180	1½"	180	1½"	205	1½"	230	1½"	240	1½"	260	1½"
B	180	1"	180	1"	180	1"	180	1"	205	1"	230	1"	240	1½"	260	1½"
C	285	½"	285	½"	285	½"	285	½"	330	½"	330	½"	350	½"	370	½"
D	435	1"	435	1"	520	1"	520	1"	460	1"	485	1"	500	1½"	520	1½"
E	520	1¼"	520	1½"	610	1½"	570	1½"	560	1½"	555	1½"	600	1½"	600	1½"
F	520	2"	520	2"	610	2"	570	2"	560	2"	555	2"	600	2"	600	2"
G	600	½"	600	½"	690	½"	650	½"	640	½"	640	½"	680	½"	680	½"
H	670	1½"	670	1½"	750	1½"	670	1½"	700	1½"	695	1½"	750	1½"	750	1½"
I	780	½"	780	½"	800	½"	790	½"	860	½"	860	½"	920	½"	920	½"
J	860	1¼"	860	1½"	880	1½"	870	1½"	940	1½"	940	1½"	1000	1½"	1000	1½"
K	1040	2"	1040	2"	1060	2"	1050	2"	1125	2"	1125	2"	1150	2"	1200	2"
L	1040	1¼"	1040	1½"	1060	1½"	1050	1½"	1125	1½"	1125	1½"	1150	1½"	1200	1½"
M	1200	½"	1200	½"	1200	½"	1200	½"	1250	½"	1250	½"	1300	½"	1300	½"
N	1290	½"	1390	½"	1445	½"	1335	½"	1420	½"	1415	½"	1460	1"	1460	1"
O	1450	½"	1450	½"	1600	½"	1550	½"	1600	½"	1600	½"	1600	½"	1600	½"
P	1515	1"	1535	1"	1735	1"	1735	1"	1680	1"	1675	1"	1600	1¼"	1600	1¼"
Q	1640	½"	1640	½"	1840	½"	1860	½"	1810	½"	1810	½"	1750	½"	1720	½"
R	1700	1¼"	1700	1½"	1900	1½"	1920	1½"	1870	1½"	1870	1½"	1750	1½"	1720	1½"
S	1860	1¼"	1875	1¼"	2075	1¼"	2080	1¼"	2065	1¼"	2060	1¼"	2050	1¼"	2050	1¼"

WPS-Kombispeicher
Datenblatt WPS

Leistungsdaten

Type Inhalt	Boiler Inhalt	C°	45°C			60°C		
			10min Spitze	l/h	kW	10min Spitze	l/h	kW
WPS 650	180	50	206	220	13	-	-	-
		55	233	260	15	-	-	-
		60	259	310	17	205	251	20
		70	312	415	24	280	291	24
		80	365	515	30	360	438	32
WPS 750	220	50	252	275	12	-	-	-
		55	285	308	15	-	-	-
		60	317	370	17	220	290	20
		70	382	510	23	360	434	24
		80	446	660	31	310	470	31
WPS 850	260 270	50	298	350	15	-	-	-
		55	336	395	16	-	-	-
		60	375	440	18	260	350	21
		70	451	600	25	313	410	24
		80	528	780	33	366	620	33
WPS 950	320	50	345	355	16	-	-	-
		55	414	440	18	-	-	-
		60	461	480	23	320	384	26
		70	555	650	31	385	457	30
		80	649	872	40	451	620	40
WPS 1200	320	50	345	355	16	-	-	-
		55	414	440	18	-	-	-
		60	461	480	23	320	384	26
		70	555	650	31	385	457	30
		80	649	872	40	451	620	40
WPS 1450	320	50	345	355	16	-	-	-
		55	414	440	18	-	-	-
		60	461	480	23	320	384	26
		70	555	650	31	385	457	30
		80	649	872	40	451	620	40
WPS 1750	400	50	435	540	22	-	-	-
		55	480	614	25	-	-	-
		60	523	788	32	320	550	32
		70	612	1032	42	456	722	42
		80	701	1355	55	525	946	55
WPS 2200	400	50	435	540	22	-	-	-
		55	480	614	25	-	-	-
		60	523	788	32	320	550	32
		70	612	1032	42	456	722	42
		80	701	1355	55	525	946	55

Leistungsdaten Glattrohrwärmetauscher

Register	80/60 °C 10/45 °C		Druck-verlust	80/60 °C 10/55 °C		Druck-verlust	80/60 °C 10/60 °C		Druck-verlust	70/50 °C 10/45 °C		Druck-verlust	70/50 °C 10/55 °C		Druck-verlust
m²	KW	Liter	kPa	KW	Liter	kPa	KW	Liter	kPa	KW	Liter	kPa	KW	Liter	kPa
1,2	37	909	2,1	31	592	1,5	27	465	1,2	24	589	1,1	20	382	0,9
1,5	49	1204	4,4	40	764	3,0	36	619	2,5	31	762	2,0	23	440	1,2
1,8	60	1474	7,5	50	955	5,5	44	756	4,3	39	958	3,6	29	555	2,2
2,4	84	2064	18,5	70	1338	13,3	62	1066	10,7	55	1351	9,0	41	783	5,3
3,6	130	3195	61,0	109	2083	44,5	97	1668	36,0	86	2113	30,0	65	1242	18,1

Leistungsdaten sind ermittelte Werte bei entsprechenden Voraussetzungen und können in der Praxis abweichen · Projektbezogene Daten auf Anfrage erhältlich technische Änderungen vorbehalten · Angaben ohne Gewähr

WP-Kombisspeicher mit Integral-Zonenspeicher V4A		Typ		MG V
	WP	650 / 180	7636480 **6.704,–**	Best.-Nr. **CHF**
	WP	750 / 220	7636481 **7.062,–**	Best.-Nr. **CHF**
	WP	850 / 260	7636482 **7.466,–**	Best.-Nr. **CHF**
	WP	950 / 320	7636483 **8.135,–**	Best.-Nr. **CHF**
Tauchhülse mit Feder 150 mm ½"			7417707 **41,–**	Best.-Nr. **CHF**
Thermometer 100 x 200 mm inkl. Tauchhülse ½" für unten im Speicher			7417704 **55,–**	Best.-Nr. **CHF**
Thermometer 100 x 150 mm inkl. Tauchhülse ½" für oben im Speicher			7417703 **41,–**	Best.-Nr. **CHF**

Type	WP 650	WP 750	WP 850	WP 950
Inhalt	658,2 l	754,7 l	843,0 l	931,8 l
Ø ohne Isolation	700	750	750	790
Ø inkl. Isolation	960	1010	1010	1050
Höhe inkl. Isolation	1990	2005	2205	2210
Kippmass	1940	1960	2150	2170
Boiler Inhalt	181 Liter	220 Liter	260 Liter	320 Liter
CH-WV[1] PFS	2,4 kWh/24h	2,5 kWh/24h	2,7 kWh/24h	2,8 kWh/24h
Gewicht	163 kg	206 kg	244 kg	265 kg

[1] Wärmeverlust in kWh/24h (CH)

WP-Kombispeicher mit Integralspeicher

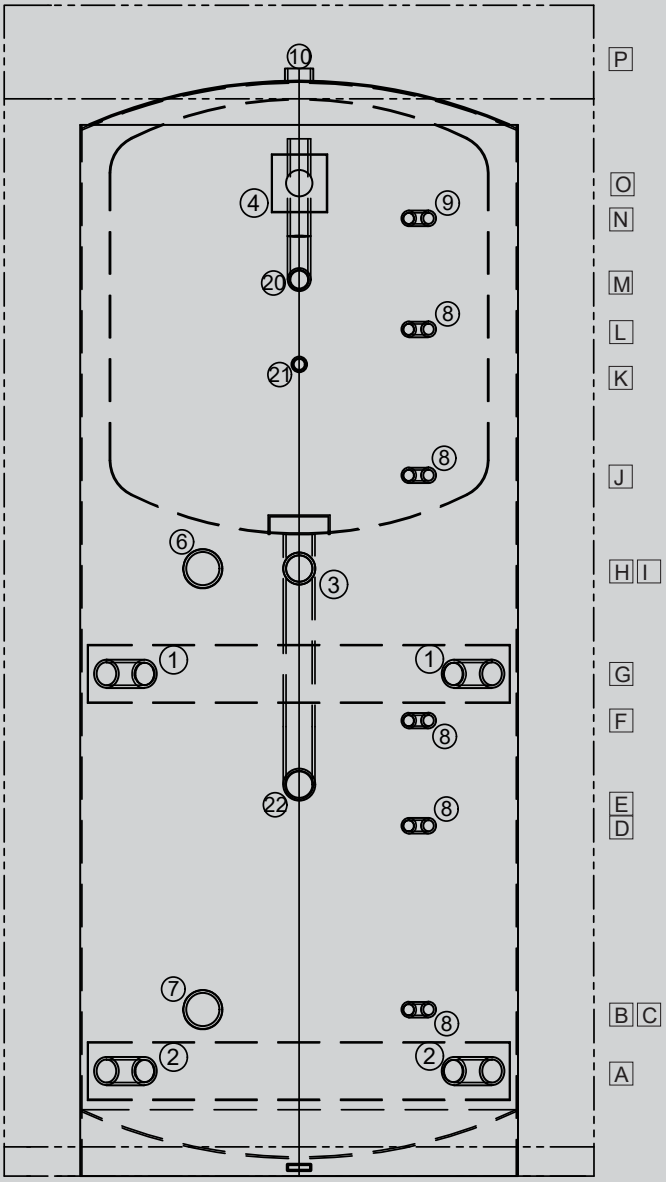

1.) VL-Be/Entladung Muffe mit hydr. Schichtweiche
2.) RL-Be/Entladung Muffe mit hydr. Schichtweiche
3.) VL-Be/Entladung Muffe
4.) RL-Be/Entladung Muffe mit Schichtprofil
6.) Muffe für Elektro-Einschraubheizkörper (Ww)
7.) Muffe für Elektro-Einschraubheizkörper (Heizung)
8.) Fühlermuffen
9.) Thermometermuffen
10.) Muffe Entlüftung
20.) Muffe Brauchwarmwasser
21.) Zirkulation Muffe
22.) Muffe Brauchkaltwasser

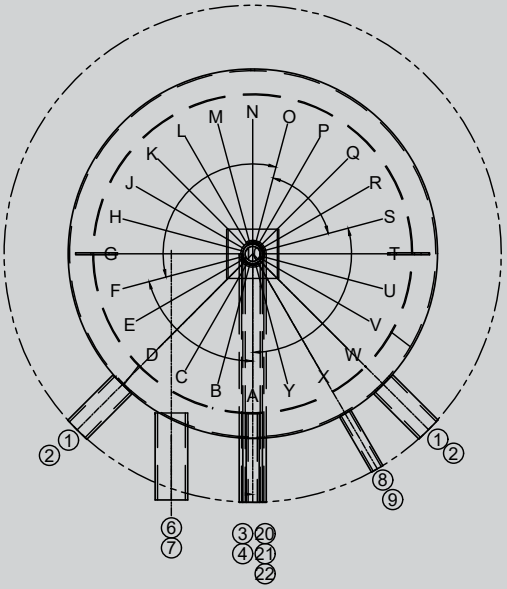

Isolation: 130 mm HeatBlocker-Isolation mit Polystyrol-Mantel silbergrau

Anschlussdetails (Höhe in mm ab Unterkante Stehring bzw. Stellfüsse/Durchmesser Anschlüsse in Zoll)

Type	WP 650		WP 750		WP 850		WP 950	
A	180	1¼"	180	1½"	180	1½"	180	1½"
B	285	2"	285	2"	285	2"	285	2"
C	285	½"	285	½"	285	½"	285	½"
D	600	½"	600	½"	590	½"	650	½"
E	670	1½"	670	1½"	750	1½"	670	1½"
F	780	½"	780	½"	800	½"	790	½"
G	860	1¼"	860	1½"	880	1½"	870	1½"
H	1040	2"	1040	2"	1060	2"	1050	2"
I	1040	1¼"	1040	1½"	1060	1½"	1050	1½"
J	1200	½"	1200	½"	1200	½"	1200	½"
K	1290	½"	1390	½"	1445	½"	1335	½"
L	1450	½"	1450	½"	1600	½"	1550	½"
M	1515	1"	1535	1"	1735	1"	1735	1"
N	1640	½"	1640	½"	1840	½"	1550	½"
O	1700	1¼"	1700	1½"	1900	1½"	1735	1½"
P	1860	1¼"	1875	1¼"	2075	1¼"	1860	1¼"

WP-Kombispeicher mit Integralspeicher

Leistungsdaten

Type Inhalt	Boiler Inhalt	C°	45 °C			60 °C		
			10 min Spitze	l/h	kW	10 min Spitze	l/h	kW
WP 650	180	50	206	220	13	-	-	-
		55	233	260	15	-	-	-
		60	259	310	17	205	251	20
		70	312	415	24	280	291	24
		80	365	515	30	360	438	32
WP 750	220	50	252	275	12	-	-	-
		55	285	308	15	-	-	-
		60	317	370	17	220	290	20
		70	382	510	23	360	434	24
		80	446	660	31	310	470	31
WP 850	260	50	298	350	15	-	-	-
		55	336	395	16	-	-	-
		60	375	440	18	260	350	21
		70	451	600	25	313	410	24
		80	528	780	33	366	620	33
WP 950	320	50	345	355	16	-	-	-
		55	414	440	18	-	-	-
		60	461	480	23	320	384	26
		70	555	650	31	385	457	30
		80	649	872	40	451	620	40

Leistungsdaten sind ermittelte Werte bei entsprechenden Voraussetzungen und können in der Praxis abweichen · Projektbezogene Daten auf Anfrage erhältlich technische Änderungen vorbehalten · Angaben ohne Gewähr

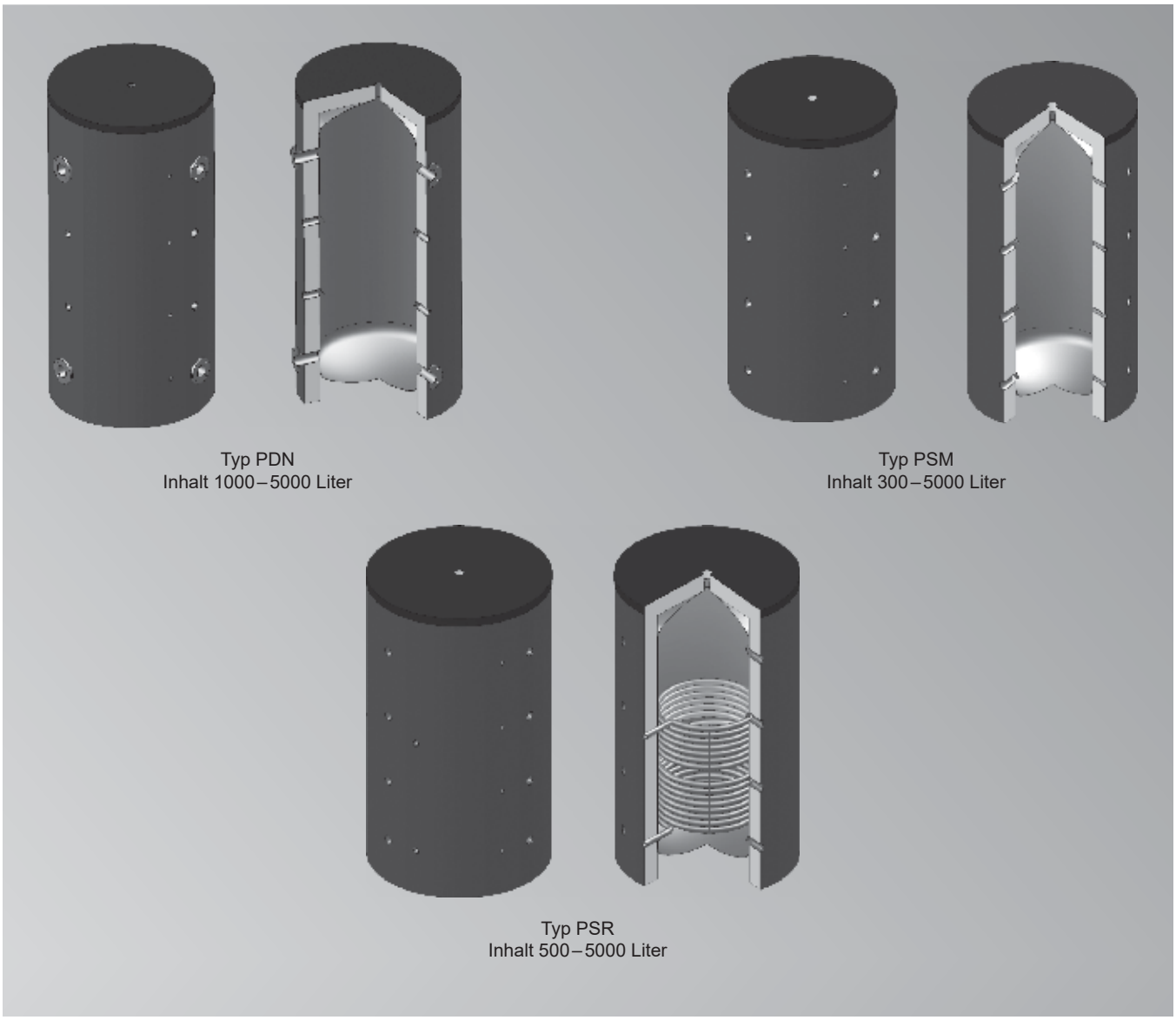

Die Speicher werden aus hochwertigem Stahl nach EN 10025 gefertigt.
Die Speicher werden mit 3 bar Betriebsdruck und 4.5 bar Prüfdruck dimensioniert.
Einsatzbereich +18°C bis +95°C

innen roh, aussen Rostschutzanstrich

Isolierungen
300 bis 600 Liter mit 60 mm PUR-Hartschaum fix geschäumt mit Mantel Silber
800 bis 1250 Liter Vlies Isolierungen 100 mm, Silber
1500 Liter Vlies Isolierungen130 mm, Silber
2000 bis 5000 Liter Vlies Isolierungen 160 mm, Silber
Die Vlies Isolierungen sind separat zu bestellen und werden lose mitgeliefert
Alle Isolierungen Brandklasse B2

6153121 8/2022

Energiespeicher mit Flanschanschluss

Produkt		Typ		MG V
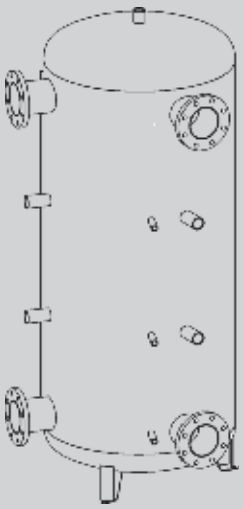	Energiespeicher	1000-DN65	7714916 **2.684,–**	Best.-Nr. **CHF**
	Energiespeicher	1250-DN65	7714917 **3.802,–**	Best.-Nr. **CHF**
	Energiespeicher	1500-DN80	7714918 **4.052,–**	Best.-Nr. **CHF**
	Energiespeicher	2000-DN80	7714919 **4.842,–**	Best.-Nr. **CHF**
	Energiespeicher	2500-DN100	7714920 **5.663,–**	Best.-Nr. **CHF**
	Energiespeicher	3000-DN100	7693346 **6.808,–**	Best.-Nr. **CHF**
	Energiespeicher	4000-DN125	7714921 **8.252,–**	Best.-Nr. **CHF**
	Energiespeicher	5000-DN125	7714922 **9.460,–**	Best.-Nr. **CHF**
	Isolation 100 mm zu Energiespeicher	1000-DN65	7714923 **844,–**	Best.-Nr. **CHF**
	Isolation 100 mm zu Energiespeicher	1250-DN65	7714924 **1.213,–**	Best.-Nr. **CHF**
	Isolation 130 mm zu Energiespeicher	1500-DN80	7714925 **1.487,–**	Best.-Nr. **CHF**
	Isolation 160 mm zu Energiespeicher	2000-DN80	7714926 **2.093,–**	Best.-Nr. **CHF**
	Isolation 160 mm zu Energiespeicher	2500-DN100	7714927 **2.423,–**	Best.-Nr. **CHF**
	Isolation 160 mm zu Energiespeicher	3000-DN100	7714928 **2.457,–**	Best.-Nr. **CHF**
	Isolation 160 mm zu Energiespeicher	4000-DN125	7714929 **3.267,–**	Best.-Nr. **CHF**
	Isolation 160 mm zu Energiespeicher	5000-DN125	7714930 **3.291,–**	Best.-Nr. **CHF**

Hinweis!
Kein Lagermaterial, Lieferzeit auf Anfrage

Massblatt
Typ PDN 1000 – 5000 Liter

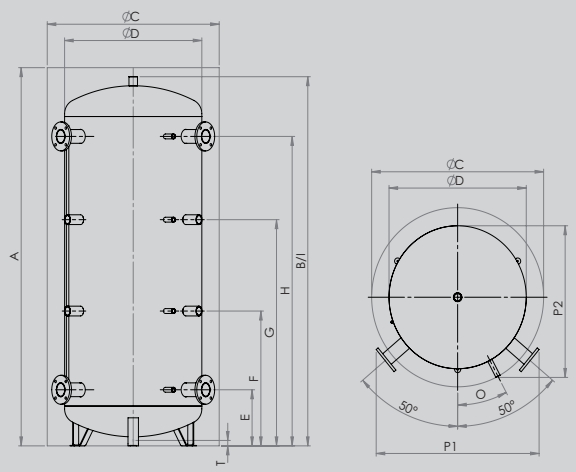

	Verwendung	Dimension	1000	1250	1500	2000	2500	3000	4000	5000
	Inhalt	Liter	887	1266	1500	2021	2304	2852	3759	5003
	Kippmass	mm	2085	2070	2195	2420	2395	2780	2935	3035
P1	Einbringmass	mm	940	1065	1165	1290	1420	1420	1550	1705
P2	Einbringmass	mm	840	975	1040	1145	1270	1270	1400	1600
A	Höhe	mit Isol. - mm	2090	2060	2230	2480	2390	2830	2945	2980
B		ohne Isol. - mm	2040	2010	2150	2370	2280	2720	2835	2870
C	Durchmesser	mit Isol. - mm	990	1150	1260	1420	1570	1570	1720	1920
D		ohne Isol. - mm	790	950	1000	1100	1250	1250	1400	1600
E	Anschluss 1	Höhe - mm	310	310	380	320	535	380	505	400
		Anschluss - DN	65	65	80	80	100	100	125	125
		Fühler - R"	½"	½"	½"	½"	½"	½"	½"	½"
F	Anschluss 2	Höhe - mm	745	745	825	900	975	1020	1110	1100
		Anschluss - R"	1½"	1½"	1½"	1 ½	2"	2"	2"	2"
		Fühler - R"	½"	½"	½"	½"	½"	½"	½"	½"
G	Anschluss 3	Höhe - mm	1250	1250	1350	1490	1415	1680	1860	1810
		Anschluss - R"	1½"	1½"	1½"	1 ½	2"	2"	2"	2"
		Fühler - R"	½"	½"	½"	½"	½"	½"	½"	½"
H	Anschluss 4	Höhe - mm	1710	1710	1760	2020	1855	2330	2410	2520
		Anschluss - DN	65	65	80	80	100	100	125	125
		Fühler - R"	½"	½"	½"	½"	½"	½"	½"	½"
I	Anschluss oben	Höhe - mm	2040	2010	2150	2370	2280	2720	2835	2870
		Anschluss - R"	1¼"	1¼"	1¼"	1 ¼	1¼"	1¼"	1¼"	1¼"
O	Anordnung Fühler	°	28.0	32.0	33.0	34.5	36.0	36.0	37.5	39.0
	Gewicht	kg	106	155	165	198	236	282	361	428
	Isolierung	mm	100	100	130	160	160	160	160	160
	Gewicht	kg	40	45	39	43	48	56	62	70
	Bereitschafts-wärmeaufwand	kWh/24	3.38	3.82	4.00					
	ErP-Klasse		C	C	C					

Hinweis!
Kein Lagermaterial, Lieferzeit auf Anfrage

Alle Flanschanschlüsse PN6

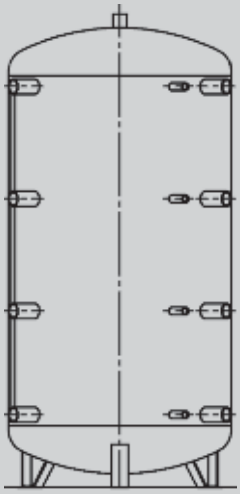

Produkt		Typ		MG V
B	Energiespeicher mit 60 mm PUR-Hartschaum fix geschäumt	300	7715319 **1.159,–**	Best.-Nr. **CHF**
B	Energiespeicher mit 60 mm PUR-Hartschaum fix geschäumt	500	7715320 **1.396,–**	Best.-Nr. **CHF**
B	Energiespeicher mit 60 mm PUR-Hartschaum fix geschäumt	600	7715321 **1.638,–**	Best.-Nr. **CHF**
	Energiespeicher	800	7715322 **1.175,–**	Best.-Nr. **CHF**
	Energiespeicher	1000	7715323 **1.306,–**	Best.-Nr. **CHF**
	Energiespeicher	1050	7715324 **1.589,–**	Best.-Nr. **CHF**
	Energiespeicher	1250	7715325 **2.005,–**	Best.-Nr. **CHF**
	Energiespeicher	1500	7502570 **2.724,–**	Best.-Nr. **CHF**
	Energiespeicher	2000	7502571 **3.504,–**	Best.-Nr. **CHF**
	Energiespeicher	2500	7502572 **4.078,–**	Best.-Nr. **CHF**
	Energiespeicher	3000	7502573 **5.105,–**	Best.-Nr. **CHF**
	Energiespeicher	4000	7502574 **6.264,–**	Best.-Nr. **CHF**
	Energiespeicher	5000	7502575 **7.379,–**	Best.-Nr. **CHF**
	Isolation 100 mm zu Energiespeicher	800	7715332 **635,–**	Best.-Nr. **CHF**
	Isolation 100 mm zu Energiespeicher	1000	7715333 **716,–**	Best.-Nr. **CHF**
	Isolation 100 mm zu Energiespeicher	1050	7715334 **852,–**	Best.-Nr. **CHF**
	Isolation 100 mm zu Energiespeicher	1250	7715335 **932,–**	Best.-Nr. **CHF**
	Isolation 130 mm zu Energiespeicher	1500	7502593 **1.161,–**	Best.-Nr. **CHF**
	Isolation 160 mm zu Energiespeicher	2000	7502594 **1.633,–**	Best.-Nr. **CHF**
	Isolation 160 mm zu Energiespeicher	2500	7502595 **1.883,–**	Best.-Nr. **CHF**
	Isolation 160 mm zu Energiespeicher	3000	7502596 **1.930,–**	Best.-Nr. **CHF**
	Isolation 160 mm zu Energiespeicher	4000	7502597 **2.540,–**	Best.-Nr. **CHF**
	Isolation 160 mm zu Energiespeicher	5000	7502598 **2.573,–**	Best.-Nr. **CHF**

Hinweis!
ab Typ 2500, kein Lagermaterial, Lieferzeit auf Anfrage

Massblatt
Typ PSM 300 – 5000 Liter

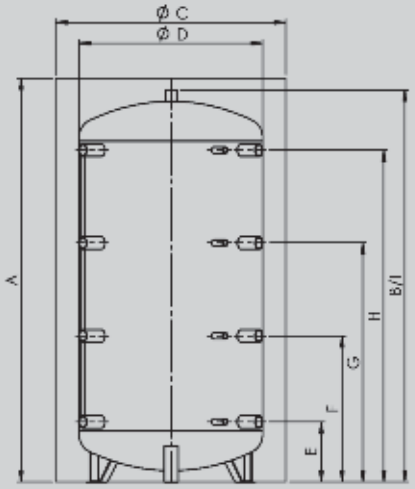

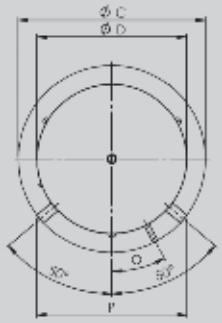

(–) bei Einbringmass in Klammer ist der Pufferdurchmesser relevant.

	Verwendung	Dimension	300	500	600	800	1000	1050	1250	1500	2000	2500	3000	4000	5000
	Inhalt	Liter	282	479	559	718	887	996	1266	1500	2021	2304	2852	3759	5003
	Kippmass	mm	1600	1880	2120	1740	2085	2020	2070	2195	2420	2395	2780	2935	3035
P	Einbringmass	mm	650	750	750	800	800	850	950	1010	1130	(1250)	(1400)	1400)	(1600)
A	Höhe	mit Isol. - mm	1450	1720	1980	1740	2090	2050	2060	2230	2480	2390	2830	2945	2980
B		ohne Isol. - mm	-	-	-	1690	2040	2000	2010	2150	2370	2280	2720	2835	2870
C	Durchmesser	mit Isol. - mm	650	750	750	990	990	1050	1150	1260	1420	1570	1570	1720	1920
D		ohne Isol. - mm	-	-	-	790	790	850	950	1000	1100	1250	1250	1400	1600
E	Anschluss 1	Höhe - mm	220	220	220	260	310	310	310	380	320	535	380	505	400
		Anschluss - R"	1 ½	1½"	1½"	1½"	1½"	1½"	1½"	2"	2"	2"	2"	2"	2"
		Fühler - R"	½"	½"	½"	½"	½"	½"	½"	½"	½"	½"	½"	½"	½"
F	Anschluss 2	Höhe - mm	550	640	730	630	745	745	745	825	900	975	1020	1110	1100
		Anschluss - R"	1 ½	1½"	1½"	1½"	1½"	1½"	1½"	2"	2"	2"	2"	2"	2"
		Fühler - R"	½"	½"	½"	½"	½"	½"	½"	½"	½"	½"	½"	½"	½"
G	Anschluss 3	Höhe - mm	880	1060	1230	1030	1250	1250	1250	1350	1490	1415	1680	1860	1810
		Anschluss - R"	1 ½	1½"	1½"	1½"	1½"	1½"	1½"	2"	2"	2"	2"	2"	2"
		Fühler - R"	½"	½"	½"	½"	½"	½"	½"	½"	½"	½"	½"	½"	½"
H	Anschluss 4	Höhe - mm	1210	1480	740	1430	1710	1710	1710	1760	2020	1855	2330	2410	2520
		Anschluss - R"	1 ½	1½"	1½"	1½"	1½"	1½"	1½"	2"	2"	2"	2"	2"	2"
		Fühler - R"	½"	½"	½"	½"	½"	½"	½"	½"	½"	½"	½"	½"	½"
I	Anschluss oben	Höhe - mm	1450	1270	1980	1690	2040	2050	2010	2150	2370	2280	2720	2835	2870
		Anschluss - R"	1 ¼	1¼"	1¼"	1¼"	1¼"	1¼"	1¼"	1¼"	1¼"	1 ¼	1¼"	1¼"	1¼"
O	Anordnung Fühler	°	18.5	23.5	23.5	28.0	28.0	29.8	32.0	33.0	34.5	36.0	36.0	37.5	39.0
	Gewicht	kg	60	83	91	92	106	112	155	165	198	236	282	361	428
	Isolierung	mm	60 mm fix eingeschäumt			100	100	100	100	130	160	160	160	160	160
	Gewicht	kg	12	16	19	35	40	40	45	39	43	48	56	62	70
	Bereitschafts-wärmeaufwand	kWh/24	1.40	1.89	2.03	3.12	3.38	3.49	3.82	4.00					
	ErP-Klasse		B	B	B	C	C	C	C	C					

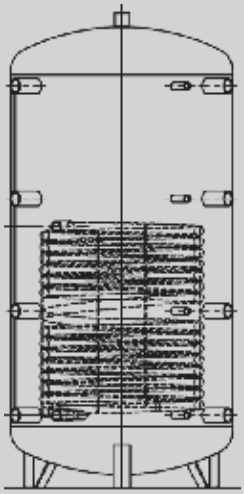

Produkt		Typ		MG V
B	Energiespeicher mit WT mit 60 mm PUR-Hartschaum fix geschäumt	500	7715326 **2.056,–**	Best.-Nr. **CHF**
B	Energiespeicher mit WT mit 60 mm PUR-Hartschaum fix geschäumt	600	7715327 **2.255,–**	Best.-Nr. **CHF**
	Energiespeicher mit WT	800	7715328 **1.873,–**	Best.-Nr. **CHF**
	Energiespeicher mit WT	1000	7715329 **2.068,–**	Best.-Nr. **CHF**
	Energiespeicher mit WT	1050	7715330 **2.221,–**	Best.-Nr. **CHF**
	Energiespeicher mit WT	1250	7715331 **2.854,–**	Best.-Nr. **CHF**
	Energiespeicher mit WT	1500	7502581 **3.258,–**	Best.-Nr. **CHF**
	Energiespeicher mit WT	2000	7502582 **4.223,–**	Best.-Nr. **CHF**
	Energiespeicher mit WT	2500	7502583 **4.782,–**	Best.-Nr. **CHF**
	Energiespeicher mit WT	3000	7502584 **6.023,–**	Best.-Nr. **CHF**
	Energiespeicher mit WT	4000	7502585 **7.806,–**	Best.-Nr. **CHF**
	Energiespeicher mit WT	5000	7502586 **9.068,–**	Best.-Nr. **CHF**
	Isolation 100 mm zu Energiespeicher mit WT	800	7715332 **635,–**	Best.-Nr. **CHF**
	Isolation 100 mm zu Energiespeicher mit WT	1000	7715333 **716,–**	Best.-Nr. **CHF**
	Isolation 100 mm zu Energiespeicher mit WT	1050	7715334 **852,–**	Best.-Nr. **CHF**
	Isolation 100 mm zu Energiespeicher mit WT	1250	7715335 **932,–**	Best.-Nr. **CHF**
	Isolation 130 mm zu Energiespeicher mit WT	1500	7502593 **1.161,–**	Best.-Nr. **CHF**
	Isolation 160 mm zu Energiespeicher mit WT	2000	7502594 **1.633,–**	Best.-Nr. **CHF**
	Isolation 160 mm zu Energiespeicher mit WT	2500	7502595 **1.883,–**	Best.-Nr. **CHF**
	Isolation 160 mm zu Energiespeicher mit WT	3000	7502596 **1.930,–**	Best.-Nr. **CHF**
	Isolation 160 mm zu Energiespeicher mit WT	4000	7502597 **2.540,–**	Best.-Nr. **CHF**
	Isolation 160 mm zu Energiespeicher mit WT	5000	7502598 **2.573,–**	Best.-Nr. **CHF**

Hinweis!
Kein Lagermaterial, Lieferzeit auf Anfrage

Massblatt
Typ PSR 500 – 5000 Liter

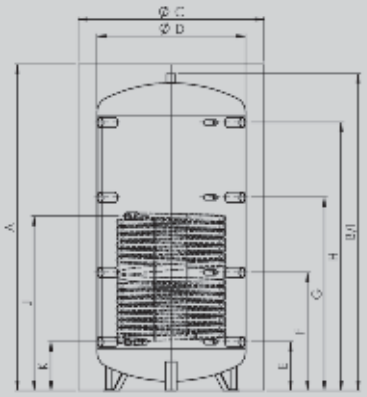

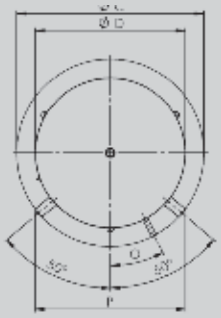

(–) bei Einbringmass in Klammer ist der Pufferdurchmesser relevant.

	Verwendung	Dimension	500	600	800	1000	1050	1250	1500	2000	2500	3000	4000	5000
	Inhalt	Liter	479	559	694	861	996	1240	1470	2021	2249	2817	3715	4952
	Register	m²	1.8	2.2	2.8	3.1	3.1	3.1	3.6	4.2	4.2	4.2	5.4	6.1
	Kippmass	mm	1880	2120	1740	2085	2020	2070	2195	2420	2395	2780	2935	3035
P	Einbringmass	mm	750	750	800	800	850	950	1010	1130	(1250)	(1250)	(1400)	(1600)
A	Höhe	mit Isol. - mm	1720	1980	1740	2090	2050	2050	2230	2480	2390	2830	2945	2980
B		ohne Isol. - mm	-	-	1690	2040	2000	2010	2150	2370	2280	2720	2835	2870
C	Durchmesser	mit Isol. - mm	750	750	990	990	1050	1150	1260	1420	1570	1570	1720	1920
D		ohne Isol. - mm	-	-	790	790	850	950	1000	1100	1250	1250	1400	1600
E	Anschluss 1	Höhe - mm	220	220	260	310	310	310	380	320	535	380	505	400
		Anschluss - R"	1 ½	1½"	1½"	1½"	1½"	1½"	2"	2"	2"	2"	2"	2"
		Fühler - R"	½"	½"	½"	½"	½"	½"	½"	½"	½"	½"	½"	½"
F	Anschluss 2	Höhe - mm	640	730	630	745	745	745	825	900	975	1020	1110	1100
		Anschluss - R"	1 ½	1½"	1½"	1½"	1½"	1½"	2"	2"	2"	2"	2"	2"
		Fühler - R"	½"	½"	½"	½"	½"	½"	½"	½"	½"	½"	½"	½"
G	Anschluss 3	Höhe - mm	1060	1230	1030	1250	1250	1250	1350	1490	1415	1680	1860	1810
		Anschluss - R"	1 ½	1½"	1½"	1½"	1½"	1½"	2"	2"	2"	2"	2"	2"
		Fühler - R"	½"	½"	½"	½"	½"	½"	½"	½"	½"	½"	½"	½"
H	Anschluss 4	Höhe - mm	1480	1740	1430	1710	1710	1710	1760	2020	1855	2330	2410	2520
		Anschluss - R"	1 ½	1½"	1½"	1½"	1½"	1½"	2"	2"	2"	2"	2"	2"
		Fühler - R"	½"	½"	½"	½"	½"	½"	½"	½"	½"	½"	½"	½"
I	Anschluss oben	Höhe - mm	1720	1980	1690	2040	2050	2010	2150	2370	2280	2720	2835	2870
		Anschluss - R"	1 ¼	1¼"	1¼"	1¼"	1¼"	1¼"	1¼"	1¼"	1¼"	1¼"	1¼"	1¼"
J	VL Register	Höhe - mm	900	1010	930	1030	990	1015	1180	1120	1250	1430	1555	1580
		Anschluss - R"	1"	1"	1"	1"	1"	1"	1"	1"	1"	1"	1"	1"
K	RL Register	Höhe - mm	220	220	260	310	310	300	380	320	535	480	505	580
		Anschluss - R"	1"	1"	1"	1"	1"	1"	1"	1"	1"	1"	1"	1"
O	Anordnung Fühler VL, RL Register	°	23.5	23.5	28.0	28.0	29.8	32.0	33.0	34.5	36.0	36.0	37.5	39.0
	Gewicht	kg	101	125	138	157	161	204	222	264	303	350	446	523
	Isolierung	mm	60 mm fix		100	100	100	100	130	160	160	160	160	160
	Gewicht	kg	eingeschäumt		35	40	40	45	39	43	48	56	62	70
	Bereitschafts-wärmeaufwand	kWh/24	1.89	2.03	3.12	3.38	3.49	3.82	4.00					
	ErP-Klasse		B	B	C	C	C	C	C					

Zubehör

		MG V
Thermometer 100 x 150 mit MS-Tauchhülse	7417703 **41,–**	Best.-Nr. **CHF**
Thermometer 100 x 200 mit MS-Tauchhülse	7417704 **55,–**	Best.-Nr. **CHF**
Thermometer 100 x 300 mit MS-Tauchhülse	7417705 **63,–**	Best.-Nr. **CHF**
Tauchhülse ½" mit Feder 100 mm	7417706 **36,–**	Best.-Nr. **CHF**
Tauchhülse ½" mit Feder 150 mm	7417707 **41,–**	Best.-Nr. **CHF**
Tauchhülse ½" mit Feder 200 mm	7417708 **48,–**	Best.-Nr. **CHF**
Tauchhülse ½" mit Feder 300 mm	7511147 **54,–**	Best.-Nr. **CHF**

Frischwasser-Modul Mini

Frischwasser-Modul Midi und Maxi

Frischwasser-Modul Mega

Frischwasser-Modul

Mini – Zapfleistung bis 28 Liter/min *1
Midi – Zapfleistung bis 50 Liter/min *1
Maxi – Zapfleistung bis 77 Liter/min *1
Mega – Zapfleistung bis 123 Liter/min *1
Kaskadenbetrieb mit 2 Modulen möglich

- Durch die hohe Zapfleistung vielseitig einsetzbar: Ein- und Zweifamilienhäuser, Sportstätten, Seniorenheime.
- Einfache Montage und Installation durch steckfertige Lösung – Regelung und Umwälzpumpe sind integriert und angeschlossen.
- Durch die kompakte Bauform einfach in die vorhandene Heizungsanlage mit Heizwasser-Pufferspeicher zu integrieren.
- Durch die niedrige erforderliche Vorlauftemperatur optimal zur einbindung in Niedertemperatur-Heizungsanlagen und Solaranlagen geeignet

**1 bei eingestellter Warmwassertemperatur 45°C*
bei Heizwasser-Vorlauftemperatur 60°C
bei Kaltwasser-Einlauftemperatur 10°C
SVGW – Prüfbericht-Nr. 1308-6180

6153122 8/2022

Typ Frischwasserstation Mini

MG V

Auslegungsdaten Friwa Mini - DN15 (½") - bis 28 l/min, Kaltwasser-Eintrittstemperatur 10°C

Eingestellte Warmwasser-Temperatur	Zapfleistung von Warmwasser mit 45°C bei der eingestellten WW-Temperatur	Übertragungsleistung	Primär erforderliche Vorlauftemperatur
45°C	28 l/min 35 l/min	67 kW 89 kW	60°C 70°C
60°C	36 l/min	69 kW	70°C

Artikel		
Frischwasserstation Mini	7783930 **2.766,–**	Best.-Nr. **CHF**
Zirkulationsset zur FriwaMini (Einbau in die Station durch den Installateur)	7783933 **836,–**	Best.-Nr. **CHF**
Rücklaufverteilungsset Mini DN 25 (in Verbindung mit Zirkulationsset)	7783936 **412,–**	Best.-Nr. **CHF**
Probenahmeventil	7783942 **165,–**	Best.-Nr. **CHF**
Inbetriebnahme pro Friwa	7004482 **476,–**	Best.-Nr. **CHF**

3.9

Typ Frischwasserstation Midi

MG V

Auslegungsdaten Friwa Midi - DN20 (¾") - bis 50 l/min, Kaltwasser-Eintrittstemperatur 10°C

Eingestellte Warmwasser-Temperatur	Zapfleistung von Warmwasser mit 45°C bei der eingestellten WW-Temperatur	Übertragungsleistung	Primär erforderliche Vorlauftemperatur
45°C	50 l/min 64 l/min	121 kW 155 kW	60°C 70°C
60°C	53 l/min	129 kW	70°C

Artikel		
Frischwasserstation Midi	7783931 **3.873,–**	Best.-Nr. **CHF**
Zirkulationsset zur FriwaMidi / Maxi (Einbau in die Station durch den Installateur)	7783934 **837,–**	Best.-Nr. **CHF**
Rücklaufverteilungsset Midi DN 32 (in Verbindung mit Zirkulationsset)	7783937 **480,–**	Best.-Nr. **CHF**
Rohrsatz FriwaMidi für 2er Kaskade (in Verbindung mit Zirkulationsset)	7783940 **2.064,–**	Best.-Nr. **CHF**
Rücklaufverteilungsset 2er Kaskade Midi DN40	7545448 **624,–**	Best.-Nr. **CHF**
Zirkulationsset Kaskade UPM2 15-75CIL2	7750334 **912,–**	Best.-Nr. **CHF**
Zirkulationsset Kaskade UMPL 25-105N	7783935 **1.455,–**	Best.-Nr. **CHF**
Probenahmeventil	7783942 **165,–**	Best.-Nr. **CHF**
Tauchsensor Pt1000 Kabel 5m Vorzusehen beim Einsatz eines Rücklaufverteilungsset	ZK02908 **26,–**	Best.-Nr. **CHF**
Inbetriebnahme pro Friwa	7004482 **476,–**	Best.-Nr. **CHF**

Typ Frischwasserstation Maxi

MG V

Auslegungsdaten Friwa Maxi - DN25 (1") - bis 77 l/min, Kaltwasser-Eintrittstemperatur 10°C

Eingestellte Warmwasser-Temperatur	Zapfleistung von Warmwasser mit 45°C bei der eingestellten WW-Temperatur	Übertragungsleistung	Primär erforderliche Vorlauftemperatur
45°C	77 l/min 88 l/min	187 kW 214 kW	60°C 70°C
60°C	82 l/min	200 kW	70°C

Artikel		
Frischwasserstation Maxi	7783932 **6.182,–**	Best.-Nr. **CHF**
Zirkulationsset zur FriwaMidi / Maxi (Einbau in die Station durch den Installateur)	7783934 **837,–**	Best.-Nr. **CHF**
Rücklaufverteilungsset Maxi DN 32 (in Verbindung mit Zirkulationsset)	7783938 **561,–**	Best.-Nr. **CHF**
Rohrsatz FriwaMaxi für 2er Kaskade	7783941 **3.051,–**	Best.-Nr. **CHF**
Zirkulationsset Kaskade UPM2 15-75CIL2	7750334 **912,–**	Best.-Nr. **CHF**
Zirkulationsset Kaskade UMPL 25-105N	7783935 **1.455,–**	Best.-Nr. **CHF**
Zirkulationsset Kaskade UPMXLGEO 25-125N	7552017 **1.808,–**	Best.-Nr. **CHF**
Rücklaufverteilungsset 2er Maxi Kaskade DN 40 (in Verbindung mit Zirkulationsset)	7545448 **624,–**	Best.-Nr. **CHF**
Probenahmeventil	7783942 **165,–**	Best.-Nr. **CHF**
Tauchsensor Pt1000 Kabel 5m Vorzusehen beim Einsatz eines Rücklaufverteilungsset	ZK02908 **26,–**	Best.-Nr. **CHF**
Inbetriebnahme pro Friwa	7004482 **476,–**	Best.-Nr. **CHF**

Typ Frischwasserstation Mega				MG V
Auslegungsdaten Friwa Mega - DN32 (1¼") - bis 123 l/min, Kaltwasser-Eintrittstemperatur 10°C				
Eingestellte Warmwasser-Temperatur	Zapfleistung von Warmwasser mit 45°C bei der eingestellten WW-Temperatur	Übertragungsleistung	Primär erforderliche Vorlauftemperatur	
45°C	123 l/min 130 l/min	300 kW 316 kW	60°C 70°C	
60°C	133 l/min	324 kW	70°C	

Artikel		
Frischwassestation Mega	7750333 **14.095,–**	Best.-Nr. **CHF**
Zirkulationsset FriwaMega UPM2 15-75CIL2 (Einbau in die Station durch den Installateur)	7552016 **1.459,–**	Best.-Nr. **CHF**
Zirkulationsset FriwaMega UMPL 25-105N (Einbau in die Station durch den Installateur)	7750335 **2.020,–**	Best.-Nr. **CHF**
Rücklaufverteilungsset Mega DN 40 (in Verbindung mit Zirkulationsset)	7545448 **624,–**	Best.-Nr. **CHF**
Rohrsatz FriwaMega für 2er Kaskade	7750336 **4.234,–**	Best.-Nr. **CHF**
Zirkulationsset Kaskade UPM2 15-75CIL2	7750334 **912,–**	Best.-Nr. **CHF**
Zirkulationsset Kaskade UMPL 25-105N	7783935 **1.455,–**	Best.-Nr. **CHF**
Zirkulationsset Kaskade UPMXLGEO 25-125N	7552017 **1.808,–**	Best.-Nr. **CHF**
Rücklaufverteilungsset 2er Mega Kaskade DN 50 (in Verbindung mit Zirkulationsset)	7783939 **764,–**	Best.-Nr. **CHF**
Probenahmeventil	7783942 **165,–**	Best.-Nr. **CHF**
Tauchsensor Pt1000 Kabel 5m Vorzusehen beim Einsatz eines Rücklaufverteilungsset	ZK02908 **26,–**	Best.-Nr. **CHF**
Inbetriebnahme pro Friwa	7004482 **476,–**	Best.-Nr. **CHF**

Hinweis
Bei der Frischwasserstaion Mega und Mega Kaskade immer das Zirkulationsset mit offerieren

Technische Daten

	Frischwaser-Modul Mini	Frischwaser-Modul Midi	Frischwaser-Modul Maxi	Frischwaser-Modul Mega
Betriebsdaten				
Max. Betriebstemp.	95°C	95°C	95°C	95°C
Max. Druck	primär : 3 bar sekundär: 10 bar	primär : 3 bar sekundär: 10 bar	primär : 3 bar sekundär: 10 bar	primär : 3 bar sekundär: 10 bar
Kvs-Wert primär	2.62	4.1	5.6	11.8
Kvs-Wert sekundär	2.27	3.4	5.2	10
Volumenstrom min.	2 l/min	2 l/min	2 l/min	4 l/min
Volumenstrom max.	28 l/min	50 l/min	77 l/min	123 l/min
Max. Übertragungsleistung	67 kW	121 kW	187 kW	300 kW
Ausstattung				
Sensoren	2 x Pt1000 1 x VFS 2–40 l/min	primär: 1 x Pt1000 sekundär: 2 x Pt1000	primär: 1 x Pt1000 sekundär: 2 x Pt1000	primär: 1 x Pt1000 sekundär: 2 x Pt1000
Schwerkraftbremsen	primär: 1 x 200 mmWS	primär: 2 x 200 mmWS	primär: 2 x 400 mmWS	primär: 2 x 450 mmWS
Wärmetauscher	30 Platten, Typ IC15	40 Platten, Typ IC25	60 Platten, Typ IC25	2 x 60 Platten, Typ IC25
Masse				
Nennweite	DN 15 (½")	DN 20 (¾")	DN 25 (1")	DN 32 (1¼")
Anschlüsse	primär: ¾" IG sekundär: 1" AG	primär: 1 ½" AG sekundär: 1" AG	primär: 2" AG sekundär: 1 ¼" AG	primär: 1 ½" IG sekundär: 1 ½" AG
Zirkulationsleitung	1" AG	1" AG	1" AG	1" AG oder 1¼" AG
Breite	304 mm	602 mm	602 mm	710 mm
Höhe	645 mm	795 mm	795 mm	1430 mm
Tiefe	248 mm	298 mm	298 mm	920 mm
Werkstoffe				
Armaturen	Messing	Messing	Messing	Messing
Dichtungen	AFM34/EPDM	AFM34/EPDM	AFM34/EPDM	AFM34/EPDM
Isolierung	EPP	EPP	EPP	EPP
Schwerkraftbremsen	Messing	Messing	Messing	Messing
Wärmetauscher	Lot: 1.4401 (AISI 316) Platten + Stutzen: 99,99% Kupfer	Lot: 99,99% Kupfer Platten + Stutzen: 1.4401 (AISI 316)	Lot: 99,99% Kupfer Platten + Stutzen: 1.4401 (AISI 316)	Lot: 99,99% Kupfer Platten + Stutzen: 1.4401 (AISI 316)

Auslegung Frischwasser-Modul

Die Leistungsfähikeit der Frischwasser-Module wird in erster Linie von der Temperatur im Pufferspeicher bestimmt, der die Energie zur Erwärmung des Trinkwassers liefert. Der Bedarf an Warmwasser hängt von der Anzahl und von der Durchflussmenge der Verbraucher ab. in grösseren Wohnhäusern lässt sich eine gewisse statische Verteilung der Zapfungen beobachten.
Die nachfolgende Tabelle gibt einen groben Überblick über den Einsatzbereich der unterschiedlichen Frischwasser-Module.

70 °C / 60 °C / 10 °C
Heizwasser-Vorlauftemperatur 70°C, eingestellte Warmwasser-Auslauftemperatur 60 °C, Kaltwasser-Einlauftemperatur 10 °C.
Berechnungsgrundlage ist der Warmwasserbedarf von max. 12 Litern/min. und der Gleichzeitigkeitsfaktor nach DIN 4708.

Wohneinheit	70 °C / 60 °C / 10 °C	65 °C / 45 °C / 10 °C*[1]	52 °C / 45 °C / 10 °C*[1]
Einfamilienhaus	Mini	Mini	Mini
Zweifamilienhaus	Midi	Midi	Midi
3	Midi	Midi	Midi
10	Midi	Midi	Midi
15	Maxi	Midi	Maxi
20	Maxi	Midi	Maxi
30	2 x Midi	Midi	2 x Midi

*[1] *Ein Betrieb mit Warmwassertemperatur < 60 °C entspricht nicht der DVGW 551. Auf Einhaltung der Wasserqualität ist zu achten*

3.9

Montagebeispiel FriwaMaxi mit Zirkulation

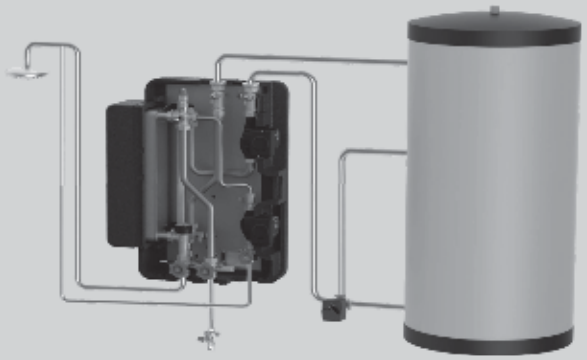

Kaskade mit 2 Basimodulen und Kaskadenrohrsatz

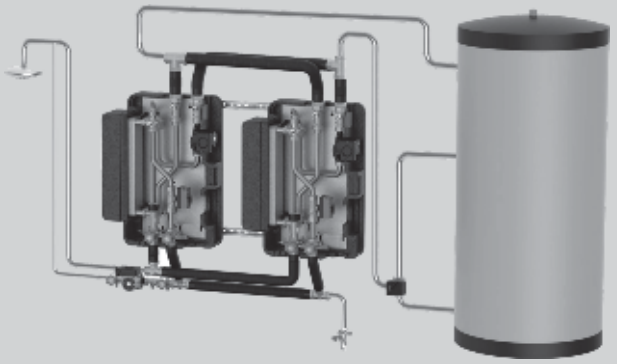

Schüttleistung der FriwaMini

Heizungs-speicher Temperatur	am Regler ein-gestellte Warmwasser Temperatur	maximale Schüttleistung* aus der Friwa	Übertragungs-leistung	erforderliches Speicher-volumen je Liter WW	bei 10 °C Zulauf (Kaltwasser-Temperatur)-maximale Zapfmenge** am Mischventil bei				Rücklauf-temperatur zum Speicher
					40 °C	45 °C	50 °C	55 °C	
45 °C	40 °C	20 l/min	42 kW	1,5 Liter	/	/	/	/	24 °C
50 °C	40 °C	27 l/min	56 kW	1,1 Liter	/	/	/	/	22 °C
	45 °C	18 l/min	44 kW	1,6 Liter	21 l/min	/	/	/	27 °C
55 °C	40 °C	32 l/min	67 kW	0,9 Liter	/	/	/	/	20 °C
	45 °C	25 l/min	61 kW	1,2 Liter	29 l/min	/	/	/	24 °C
	50 °C	18 l/min	50 kW	1,6 Liter	24 l/min	20 l/min	/	/	29 °C
60 °C	40 °C	37 l/min	77 kW	0,8 Liter	/	/	/	/	20 °C
	45 °C	31 l/min	76 kW	1,0 Liter	36 l/min	/	/	/	23 °C
	50 °C	24 l/min	67 kW	1,2 Liter	32 l/min	27 l/min	/	/	26 °C
	55 °C	17 l/min	53 kW	1,7 Liter	25 l/min	21 l/min	19 l/min	/	32 °C
65 °C	40 °C	42 l/min***	88 kW	0,6 Liter	/	/	/	/	19 °C
	45 °C	34 l/min	83 kW	0,9 Liter	39 l/min	/	/	/	22 °C
	50 °C	28 l/min	78 kW	1,0 Liter	37 l/min	31 l/min	/	/	25 °C
	55 °C	22 l/min	69 kW	1,3 Liter	33 l/min	28 l/min	24 l/min	/	29 °C
	60 °C	17 l/min	59 kW	1,7 Liter	28 l/min	24 l/min	21 l/min	18 l/min	35 °C
70 °C	40 °C	42 l/min***	88 kW	0,5 Liter	/	/	/	/	19 °C
	45 °C	39 l/min***	95 kW	0,7 Liter	45 l/min	/	/	/	21 °C
	50 °C	32 l/min	89 kW	0,9 Liter	42 l/min	36 l/min	/	/	24 °C
	55 °C	27 l/min	85 kW	1,1 Liter	40 l/min	34 l/min	30 l/min	/	27 °C
	60 °C	22 l/min	77 kW	1,3 Liter	36 l/min	31 l/min	27 l/min	24 l/min	31 °C
75 °C	40 °C	42 l/min***	88 kW	0,5 Liter	/	/	/	/	18 °C
	45 °C	42 l/min***	102 kW	0,6 Liter	49 l/min	/	/	/	20 °C
	50 °C	36 l/min	100 kW	0,8 Liter	48 l/min	41 l/min	/	/	23 °C
	55 °C	30 l/min	94 kW	1,0 Liter	45 l/min	38 l/min	33 l/min	/	26 °C
	60 °C	26 l/min	91 kW	1,1 Liter	43 l/min	37l/min	32 l/min	28 l/min	29 °C

* die maximale Schüttleistung ist abhängig von dem Druckverlust auf der Primärseite
** die maximale Zapfleistung ist abhängig von der länge und Isolierung der Rohrleitungen
*** maximaler Volumenstrom: 42 l/min, Druckverlust der Friwa dabei 1000 mbar (höhere Werte hydraulisch nur bedingt möglich, Messgrenze des Volumenstromsensor ~ 42 l/min

Schüttleistung der FriwaMini

Heizungs-speicher Temperatur	am Regler ein-gestellte Warmwasser Temperatur	maximale Schüttleistung* aus der Friwa	Übertragungs-leistung	erforderliches Speicher-volumen je Liter WW	bei 10 °C Zulauf(Kaltwasser-Temperatur)-maximale Zapfmenge * *am Mischventil bei				Rücklauf-temperatur zum Speicher
					40 °C	45 °C	50 °C	55 °C	
80 °C	40 °C	42 l/min***	88 kW	0,4 Liter	/	/	/	/	18 °C
	45 °C	42 l/min***	102 kW	0,5 Liter	49 l/min	/	/	/	20 °C
	50 °C	40 l/min	112 kW	0,7 Liter	53 l/min	45 l/min	/	/	22 °C
	55 °C	34 l/min	107 kW	0,9 Liter	51 l/min	43 l/min	38 l/min	/	25 °C
	60 °C	29 l/min	101 kW	1,0 Liter	48 l/min	41 l/min	36 l/min	32 l/min	28 °C
85 °C	40 °C	42 l/min***	88 kW	0,4 Liter	/	/	/	/	18 °C
	45 °C	42 l/min***	102 kW	0,5 Liter	49 l/min	/	/	/	20 °C
	50 °C	42 l/min***	102 kW	0,6 Liter	56 l/min	47 l/min	/	/	21 °C
	55 °C	38 l/min	119 kW	0,8 Liter	57 l/min	48 l/min	42 l/min	/	24 °C
	60 °C	33 l/min	115 kW	0,9 Liter	55 l/min	47 l/min	41 l/min	36 l/min	26 °C
90°C	40 °C	42 l/min***	88 kW	0,4 Liter	/	/	/	/	18 °C
	45 °C	42 l/min***	102 kW	0,4 Liter	49 l/min	/	/	/	19 °C
	50 °C	42 l/min***	117 kW	0,5 Liter	56 l/min	47 l/min	/	/	21 °C
	55 °C	41 l/min***	129 kW	0,6 Liter	61 l/min	52 l/min	46 l/min	/	23 °C
	60 °C	36 l/min	125 kW	0,8 Liter	60 l/min	51 l/min	44 l/min	40 l/min	25 °C
95 °C	40 °C	42 l/min***	88 kW	0,3 Liter	/	/	/	/	17°C
	45 °C	42 l/min***	102 kW	0,4 Liter	49 l/min	/	/	/	19 °C
	50 °C	42 l/min***	117 kW	0,5 Liter	56 l/min	47 l/min	/	/	20 °C
	55 °C	42 l/min***	132 kW	0,6 Liter	63 l/min	53 l/min	47 l/min	/	22 °C
	60 °C	39 l/min***	136 kW	0,7 Liter	65 l/min	55 l/min	48 l/min	42 l/min	24 °C

*** die maximale Schüttleistung ist abhängig von dem Druckverlust auf der Primärseite**
**** die maximale Zapfleistung ist abhängig von der länge und Isolierung der Rohrleitungen**
***** maximaler Volumenstrom: 42 l/min, Druckverlust der Friwa dabei 1000 mbar (höhere Werte hydraulisch nur bedingt möglich, Messgrenze des Volumenstromsensor ~ 42 l/min**

Lesebeispiel: 65 °C im Heizungsspeicher (Primär) und 50 °C am Regler eingestellte Warmwasser-Temperatur (Sekundär):

- bei 65 °C im Heizungs-Pufferspeicher können max. 28 Liter Trinkwasser/Minute auf 50 °C erwärmt werden
- diese Entnahme entspricht einer Leistung von 78 kW
- um 1 Liter (bzw. 100 Liter) Warmwasser von 50 °C zu erzeugen, müssen im Heizungs-Pufferspeicher 1 Liter (bzw. 100 Liter) mit 65 °C zur Verfügung stehen
- diese 28 Liter Warmwasser/Minute mit 50 °C können am Wasserhahn (Mischventil) mit kaltem Wasser (10°C) auf 31 Liter/Minute (mit 45 °C) “gestreckt” werden
- die primäre Rücklauftemperatur bei Entnahme von 28 Litern Warmwasser/Minute beträgt 25 °C

Schüttleistung der FriwaMidi

Heizungs-speicher Temperatur	am Regler ein-gestellte Warmwasser Temperatur	maximale Schüttleistung* aus der Friwa	Übertragungs-leistung	erforderliches Speicher-volumen je Liter WW	bei 10 °C Zulauf(Kaltwasser-Temperatur)-maximale Zapfmenge ** am Mischventil bei				Rücklauf-temperatur zum Speicher
					40 °C	45 °C	50 °C	55 °C	
45 °C	40 °C	34 l/min	71 kW	1,2 Liter	/	/	/	/	20 °C
50 °C	40 °C	44 l/min	92 kW	0,9 Liter	/	/	/	/	18 °C
	45 °C	32 l/min	79 kW	1,3 Liter	37 l/min	/	/	/	22 °C
55 °C	40 °C	53 l/min	111 kW	0,8 Liter	/	/	/	/	16 °C
	45 °C	42 l/min	102 kW	1,0 Liter	48 l/min	/	/	/	19 °C
	50 °C	31 l/min	87 kW	1,3 Liter	41 l/min	35 l/min	/	/	24 °C
60 °C	40 °C	61 l/min	128 kW	0,7 Liter	/	/	/	/	15 °C
	45 °C	50 l/min	121 kW	0,8 Liter	58 l/min	/	/	/	17 °C
	50 °C	40 l/min	111 kW	1,0 Liter	53 l/min	45 l/min	/	/	21 °C
	55 °C	30 l/min	95 kW	1,4 Liter	45 l/min	39 l/min	34 l/min	/	27 °C
65 °C	40 °C	65 l/min***	135 kW	0,6 Liter	/	/	/	/	14 °C
	45 °C	57 l/min	138 kW	0,7 Liter	66 l/min	/	/	/	16 °C
	50 °C	47 l/min	131 kW	0,9 Liter	62 l/min	53 l/min	/	/	19 °C
	55 °C	39 l/min	120 kW	1,1 Liter	57 l/min	49 l/min	43 l/min	/	23 °C
	60 °C	30 l/min	103 kW	1,4 Liter	49 l/min	42 l/min	37 l/min	33 l/min	29 °C
70 °C	40 °C	65 l/min***	135 kW	0,5 Liter	/	/	/	/	13 °C
	45 °C	64 l/min	155 kW	0,7 Liter	74 l/min	/	/	/	15 °C
	50 °C	54 l/min	149 kW	0,8 Liter	71 l/min	61 l/min	/	/	17 °C
	55 °C	45 l/min	141 kW	0,9 Liter	67 l/min	57 l/min	50 l/min	/	20 °C
	60 °C	37 l/min	129 kW	1,1 Liter	62 l/min	53 l/min	46 l/min	41 l/min	24 °C
75 °C	40 °C	65 l/min***	135 kW	0,5 Liter	/	/	/	/	12 °C
	45 °C	65 l/min***	158 kW	0,6 Liter	75 l/min	/	/	/	14 °C
	50 °C	60 l/min	166 kW	0,7 Liter	79 l/min	68 l/min	/	/	16 °C
	55 °C	51 l/min	159 kW	0,8 Liter	76 l/min	65 l/min	57 l/min	/	19 °C
	60 °C	43 l/min	151 kW	1,0 Liter	72 l/min	61 l/min	54 l/min	48 l/min	22 °C

* die maximale Schüttleistung ist abhängig von dem Druckverlust auf der Primärseite
** die maximale Zapfleistung ist abhängig von der länge und Isolierung der Rohrleitungen
*** maximaler Volumenstrom: 65 l/min, Druckverlust der Friwa dabei 1000 mbar (höhere Werte hydraulisch nur bedingt möglich, Messgrenze des Volumenstromsensor ~ 133 l/min

Schüttleistung der FriwaMidi

Heizungs-speicher Temperatur	am Regler ein-gestellte Warmwasser Temperatur	maximale Schüttleistung* aus der Friwa	Übertragungs-leistung	erforderliches Speicher-volumen je Liter WW	bei 10 °C Zulauf (Kaltwasser-Temperatur)- maximale Zapfmenge ** am Mischventil bei				Rücklauf-temperatur zum Speicher
					40 °C	45 °C	50 °C	55 °C	
80 °C	40 °C	65 l/min***	135 kW	0,5 Liter	/	/	/	/	12 °C
	45 °C	65 l/min***	158 kW	0,5 Liter	75 l/min	/	/	/	13 °C
	50 °C	65 l/min	181 kW	0,6 Liter	87 l/min	74 l/min	/	/	15 °C
	55 °C	57 l/min	176 kW	0,7 Liter	84 l/min	72 l/min	63 l/min	/	17 °C
	60 °C	49 l/min	169 kW	0,8 Liter	81 l/min	69 l/min	60 l/min	54 l/min	20 °C
85 °C	40 °C	65 l/min***	135 kW	0,4 Liter	/	/	/	/	12 °C
	45 °C	65 l/min***	158 kW	0,5 Liter	75 l/min	/	/	/	13 °C
	50 °C	65 l/min***	181 kW	0,6 Liter	86 l/min	74 l/min	/	/	14 °C
	55 °C	62 l/min	192 kW	0,7 Liter	92 l/min	79 l/min	69 l/min	/	16 °C
	60 °C	54 l/min	187 kW	0,8 Liter	89 l/min	76 l/min	67 l/min	59 l/min	18 °C
90°C	40 °C	65 l/min***	135 kW	0,4 Liter	/	/	/	/	11 °C
	45 °C	65 l/min***	158 kW	0,5 Liter	75 l/min	/	/	/	12 °C
	50 °C	65 l/min***	181 kW	0,5 Liter	86 l/min	74 l/min	/	/	14 °C
	55 °C	65 l/min***	203 kW	0,6 Liter	97 l/min	83 l/min	72 l/min	/	15 °C
	60 °C	59 l/min	203 kW	0,7 Liter	97 l/min	83 l/min	73 l/min	65 l/min	17 °C
95 °C	40 °C	65 l/min***	135 kW	0,4 Liter	/	/	/	/	11 °C
	45 °C	65 l/min***	158 kW	0,4 Liter	75 l/min	/	/	/	12 °C
	50 °C	65 l/min***	181 kW	0,5 Liter	86 l/min	74 l/min	/	/	13 °C
	55 °C	65 l/min***	203 kW	0,6 Liter	97 l/min	83 l/min	72 l/min	/	15 °C
	60 °C	63 l/min***	219 kW	0,7 Liter	105 l/min	90 l/min	78 l/min	70 l/min	16 °C

*** die maximale Schüttleistung ist abhängig von dem Druckverlust auf der Primärseite**
**** die maximale Zapfleistung ist abhängig von der länge und Isolierung der Rohrleitungen**
***** maximaler Volumenstrom: 42 l/min, Druckverlust der Friwa dabei 1000 mbar (höhere Werte hydraulisch nur bedingt möglich, Messgrenze des Volumenstromsensor ~ 133 l/min**

Lesebeispiel: 65 °C im Heizungsspeicher (Primär) und 50 °C am Regler eingestellte Warmwasser-Temperatur (Sekundär):

- bei 65 °C im Heizungs-Pufferspeicher können max. 47 Liter Trinkwasser/Minute auf 50 °C erwärmt werden
- diese Entnahme entspricht einer Leistung von 131 kW
- um 1 Liter (bzw. 100 Liter) Warmwasser von 50 °C zu erzeugen, müssen im Heizungs-Pufferspeicher 0,9 Liter (bzw. 90 Liter) mit 65 °C zur Verfügung stehen
- diese 47 Liter Warmwasser/Minute mit 50 °C können am Wasserhahn (Mischventil) mit kaltem Wasser (10°C) auf 53 Liter/Minute (mit 45 °C) "gestreckt" werden
- die primäre Rücklauftemperatur bei Entnahme von 47 Litern Warmwasser/Minute beträgt 19 °C

Schüttleistung der FriwaMaxi

Heizungs-speicher Temperatur	am Regler ein-gestellte Warmwasser Temperatur	maximale Schüttleistung* aus der Friwa	Übertragungs-leistung	erforderliches Speicher-volumen je Liter WW	bei 10 °C Zulauf (Kaltwasser-Temperatur)- maximale Zapfmenge ** am Mischventil bei				Rücklauf-temperatur zum Speicher
					40 °C	45 °C	50 °C	55 °C	
45 °C	40 °C	46 l/min	96 kW	1,2 Liter	/	/	/	/	20 °C
50 °C	40 °C	60 l/min	125 kW	0,9 Liter	/	/	/	/	17 °C
	45 °C	44 l/min	108 kW	1,2 Liter	51 l/min	/	/	/	22 °C
55 °C	40 °C	72 l/min	150 kW	0,8 Liter	/	/	/	/	15 °C
	45 °C	57 l/min	138 kW	1,0 Liter	66 l/min	/	/	/	18 °C
	50 °C	43 l/min	119 kW	1,3 Liter	56 l/min	48 l/min	/	/	23 °C
60 °C	40 °C	82 l/min	172 kW	0,7 Liter	/	/	/	/	14 °C
	45 °C	67 l/min	163 kW	0,8 Liter	78 l/min	/	/	/	17 °C
	50 °C	54 l/min	151 kW	1,0 Liter	72 l/min	61 l/min	/	/	20 °C
	55 °C	42 l/min	130 kW	1,3 Liter	62 l/min	53 l/min	46 l/min	/	25 °C
65 °C	40 °C	88 l/min***	183 kW	0,6 Liter	/	/	/	/	13 °C
	45 °C	77 l/min	186 kW	0,7 Liter	89 l/min	/	/	/	15 °C
	50 °C	64 l/min	177 kW	0,9 Liter	84 l/min	72 l/min	/	/	18 °C
	55 °C	52 l/min	163 kW	1,0 Liter	78 l/min	67 l/min	58 l/min	/	21 °C
	60 °C	41 l/min	141 kW	1,3 Liter	67 l/min	58 l/min	50 l/min	45 l/min	27 °C
70 °C	40 °C	88 l/min***	183 kW	0,5 Liter	/	/	/	/	13 °C
	45 °C	86 l/min	208 kW	0,6 Liter	99 l/min	/	/	/	15 °C
	50 °C	72 l/min	201 kW	0,8 Liter	96 l/min	82 l/min	/	/	16 °C
	55 °C	61 l/min	190 kW	0,9 Liter	91 l/min	78 l/min	68 l/min	/	19 °C
	60 °C	51 l/min	176 kW	1,1 Liter	84 l/min	72 l/min	63 l/min	56 l/min	23 °C
75 °C	40 °C	88 l/min***	183 kW	0,5 Liter	/	/	/	/	12 °C
	45 °C	88 l/min***	214 kW	0,6 Liter	102 l/min	/	/	/	14 °C
	50 °C	80 l/min	222 kW	0,7 Liter	106 l/min	91 l/min	/	/	15 °C
	55 °C	69 l/min	215 kW	0,8 Liter	102 l/min	88 l/min	77 l/min	/	18 °C
	60 °C	59 l/min	204 kW	0,9 Liter	97 l/min	83 l/min	73 l/min	65 l/min	20 °C

* die maximale Schüttleistung ist abhängig von dem Druckverlust auf der Primärseite
** die maximale Zapfleistung ist abhängig von der länge und Isolierung der Rohrleitungen
*** maximaler Volumenstrom: 88 l/min, Druckverlust der Friwa dabei 1000 mbar (höhere Werte hydraulisch nur bedingt möglich, Messgrenze des Volumenstromsensor ~ 133 l/min

Schüttleistung der FriwaMaxi

Heizungs-speicher Temperatur	am Regler ein-gestellte Warmwasser Temperatur	maximale Schüttleistung* aus der Friwa	Übertragungs-leistung	erforderliches Speicher-volumen je Liter WW	bei 10 °C Zulauf (Kaltwasser-Temperatur)-maximale Zapfmenge * am Mischventil bei				Rücklauf-temperatur zum Speicher
					40 °C	45 °C	50 °C	55 °C	
80 °C	40 °C	88 l/min***	183 kW	0,4 Liter	/	/	/	/	12 °C
	45 °C	88 l/min***	214 kW	0,5 Liter	102 l/min	/	/	/	13 °C
	50 °C	88 l/min	243 kW	0,6 Liter	116 l/min	99 l/min	/	/	15 °C
	55 °C	76 l/min	237 kW	0,7 Liter	113 l/min	97 l/min	85 l/min	/	16 °C
	60 °C	66 l/min	228 kW	0,8 Liter	109 l/min	93 l/min	82 l/min	73 l/min	19 °C
85 °C	40 °C	88 l/min***	183 kW	0,4 Liter	/	/	/	/	11 °C
	45 °C	88 l/min***	214 kW	0,5 Liter	102 l/min	/	/	/	12 °C
	50 °C	88 l/min***	244 kW	0,6 Liter	116 l/min	100 l/min	/	/	14 °C
	55 °C	83 l/min	258 kW	0,7 Liter	123 l/min	106 l/min	92 l/min	/	15 °C
	60 °C	73 l/min	251 kW	0,8 Liter	120 l/min	103 l/min	90 l/min	80 l/min	17 °C
90°C	40 °C	88 l/min***	183 kW	0,4 Liter	/	/	/	/	11 °C
	45 °C	88 l/min***	214 kW	0,5 Liter	102 l/min	/	/	/	12 °C
	50 °C	88 l/min***	244 kW	0,5 Liter	116 l/min	100 l/min	/	/	13 °C
	55 °C	88 l/min***	274 kW	0,6 Liter	131 l/min	112 l/min	98 l/min	/	15 °C
	60 °C	79 l/min	273 kW	0,7 Liter	130 l/min	112 l/min	98 l/min	87 l/min	17 °C
95 °C	40 °C	88 l/min***	183 kW	0,4 Liter	/	/	/	/	11 °C
	45 °C	88 l/min***	214 kW	0,4 Liter	102 l/min	/	/	/	12 °C
	50 °C	88 l/min***	244 kW	0,5 Liter	116 l/min	100 l/min	/	/	13 °C
	55 °C	88 l/min***	274 kW	0,6 Liter	131 l/min	112 l/min	98 l/min	/	14 °C
	60 °C	85 l/min	293 kW	0,6 Liter	140 l/min	120 l/min	105 l/min	93 l/min	16 °C

* **die maximale Schüttleistung ist abhängig von dem Druckverlust auf der Primärseite**
** **die maximale Zapfleistung ist abhängig von der länge und Isolierung der Rohrleitungen**
*** **maximaler Volumenstrom: 88 l/min, Druckverlust der Friwa dabei 1000 mbar (höhere Werte hydraulisch nur bedingt möglich, Messgrenze des Volumenstromsensor ~ 133 l/min**

Lesebeispiel: 65 °C im Heizungsspeicher (Primär) und 50 °C am Regler eingestellte Warmwasser-Temperatur (Sekundär):

- bei 65 °C im Heizungs-Pufferspeicher können max. 64 Liter Trinkwasser/Minute auf 50 °C erwärmt werden
- diese Entnahme entspricht einer Leistung von 177 kW
- um 1 Liter (bzw. 100 Liter) Warmwasser von 50 °C zu erzeugen, müssen im Heizungs-Pufferspeicher 0,9 Liter (bzw. 90 Liter) mit 65 °C zur Verfügung stehen
- diese 64 Liter Warmwasser/Minute mit 50 °C können am Wasserhahn (Mischventil) mit kaltem Wasser (10°C) auf 72 Liter/Minute (mit 45 °C) “gestreckt” werden
- die primäre Rücklauftemperatur bei Entnahme von 64 Litern Warmwasser/Minute beträgt 18 °C

Schüttleistung der FriwaMega

Heizungs-speicher Temperatur	am Regler ein-gestellte Warmwasser Temperatur	maximale Schüttleistung* aus der Friwa	Übertragungs-leistung	erforderliches Speicher-volumen je Liter WW	bei 10 °C Zulauf (Kaltwasser-Temperatur)- maximale Zapfmenge ** am Mischventil bei				Rücklauf-temperatur zum Speicher
					40 °C	45 °C	50 °C	55 °C	
45 °C	40 °C	85 l/min	178 kW	1,2 Liter	/	/	/	/	19 °C
50 °C	40 °C	111 l/min	230 kW	0,9 Liter	/	/	/	/	17 °C
	45 °C	82 l/min	199 kW	1,2 Liter	95 l/min	/	/	/	21 °C
55 °C	40 °C	130 l/min***	271 kW	0,8 Liter	/	/	/	/	15 °C
	45 °C	105 l/min	254 kW	1,0 Liter	122 l/min	/	/	/	18 °C
	50 °C	79 l/min	220 kW	1,3 Liter	105 l/min	90 l/min	/	/	23 °C
60 °C	40 °C	130 l/min	271 kW	0,7 Liter	/	/	/	/	14 °C
	45 °C	123 l/min	300 kW	0,8 Liter	143 l/min	/	/	/	16 °C
	50 °C	100 l/min	278 kW	1,0 Liter	133 l/min	114 l/min	/	/	19 °C
	55 °C	77 l/min	240 kW	1,3 Liter	115 l/min	98 l/min	86 l/min	/	25 °C
65 °C	40 °C	130 l/min***	271 kW	0,6 Liter	/	/	/	/	13 °C
	45 °C	130 l/min***	316 kW	0,7 Liter	151 l/min	/	/	/	15 °C
	50 °C	117 l/min	325 kW	0,9 Liter	156 l/min	133 l/min	/	/	17 °C
	55 °C	96 l/min	301 kW	1,0 Liter	144 l/min	123 l/min	108 l/min	/	21 °C
	60 °C	75 l/min	261 kW	1,3 Liter	125 l/min	107 l/min	94 l/min	83 l/min	27 °C
70 °C	40 °C	130 l/min***	271kW	0,5 Liter	/	/	/	/	12 °C
	45 °C	130 l/min***	316 kW	0,6 Liter	151 l/min	/	/	/	14 °C
	50 °C	130 l/min***	361 kW	0,8 Liter	173 l/min	148 l/min	/	/	16 °C
	55 °C	112 l/min	358 kW	0,9 Liter	168 l/min	143 l/min	125 l/min	/	19 °C
	60 °C	94 l/min	324 kW	1,1 Liter	155 l/min	133 l/min	116 l/min	103 l/min	22 °C
75 °C	40 °C	130 l/min***	271 kW	0,5 Liter	/	/	/	/	11 °C
	45 °C	130 l/min***	316 kW	0,6 Liter	151 l/min	/	/	/	13 °C
	50 °C	130 l/min***	361 kW	0,7 Liter	173 l/min	148 l/min	/	/	15 °C
	55 °C	126 l/min	393 kW	0,8 Liter	189 l/min	161 l/min	141 l/min	/	17 °C
	60 °C	108 l/min	374 kW	0,9 Liter	180 l/min	153 l/min	134 l/min	119 l/min	20 °C

*** die maximale Schüttleistung ist abhängig von dem Druckverlust auf der Primärseite**
**** die maximale Zapfmenge ist abhängig von der Länge und Isolierung der Rohrleitungen**
***** maximaler Volumenstrom: 130 l/min, Druckverlust der Friwa dabei 1000 mbar (höhere Werte hydraulisch nur bedingt möglich, Messgrenze des Volumenstromsensors 133 l/min)**

Schüttleistung der FriwaMega

Heizungs-speicher Temperatur	am Regler ein-gestellte Warmwasser Temperatur	maximale Schüttleistung* aus der Friwa	Übertragungs-leistung	erforderliches Speicher-volumen je Liter WW	bei 10 °C Zulauf (Kaltwasser-Temperatur)- maximale Zapfmenge ** am Mischventil bei				Rücklauf-temperatur zum Speicher
					40 °C	45 °C	50 °C	55 °C	
80 °C	40 °C	130 l/min***	271 kW	0,4 Liter	/	/	/	/	11 °C
	45 °C	130 l/min***	316 kW	0,5 Liter	151 l/min	/	/	/	12 °C
	50 °C	130 l/min***	361 kW	0,6 Liter	173 l/min	148 l/min	/	/	14 °C
	55 °C	130 l/min***	406 kW	0,7 Liter	195 l/min	166 l/min	145 l/min	/	16 °C
	60 °C		419 kW	0,8 Liter	201 l/min	172 l/min	150 l/min	134 l/min	18 °C
85 °C	40 °C	130 l/min***	271 kW	0,4 Liter	/	/	/	/	11 °C
	45 °C	130 l/min***	316 kW	0,5 Liter	151l/min	/	/	/	12 °C
	50 °C	130 l/min***	361 kW	0,6 Liter	173 l/min	148 l/min	/	/	13 °C
	55 °C	130 l/min***	406 kW	0,7 Liter	195 l/min	166 l/min	145 l/min	/	14 °C
	60 °C	130 l/min***	451 kW	0,8 Liter	216 l/min	185 l/min	162 l/min	144 l/min	17 °C
90°C	40 °C	130 l/min***	271 kW	0,4 Liter	/	/	/	/	10 °C
	45 °C	130 l/min***	316 kW	0,5 Liter	151 l/min	/	/	/	11 °C
	50 °C	130 l/min***	361 kW	0,5 Liter	173 l/min	148 l/min	/	/	12 °C
	55 °C	130 l/min***	406kW	0,6 Liter	195 l/min	166 l/min	145 l/min	/	14 °C
	60 °C	130 l/min***	451 kW	0,7 Liter	216 l/min	185 l/min	162 l/min	144 l/min	15 °C
95 °C	40 °C	130 l/min***	271 kW	0,4 Liter	/	/	/	/	10 °C
	45 °C	130 l/min***	316 kW	0,4 Liter	151 l/min	/	/	/	11 °C
	50 °C	130 l/min***	361 kW	0,5 Liter	173 l/min	148 l/min	/	/	12 °C
	55 °C	130 l/min***	406 kW	0,6 Liter	195 l/min	166 l/min	145 l/min	/	13 °C
	60 °C	130 l/min***	451 kW	0,6 Liter	216 l/min	185 l/min	162 l/min	144 l/min	14 °C

* **die maximale Schüttleistung ist abhängig von dem Druckverlust auf der Primärseite**
** **die maximale Zapfmenge ist abhängig von der Länge und Isolierung der Rohrleitungen**
*** **maximaler Volumenstrom: 130 l/min, Druckverlust der Friwa dabei 1000 mbar (höhere Werte hydraulisch nur bedingt möglich, Messgrenze des Volumenstromsensors 133 l/min**

Lesebeispiel: 65 °C im Heizungsspeicher (Primär) und 50 °C am Regler eingestellte Warmwasser-Temperatur (Sekundär):

- bei 65 °C im Heizungs-Pufferspeicher können max. 117 Liter Trinkwasser/Minute auf 50 °C erwärmt werden
- diese Entnahme entspricht einer Leistung von 325 kW
- um 1 Liter (bzw. 100 Liter) Warmwasser von 50 °C zu erzeugen, müssen im Heizungs-Pufferspeicher 0,9 Liter (bzw. 90 Liter) mit 65 °C zur Verfügung stehen
- diese 117 Liter Warmwasser/Minute mit 50 °C können am Wasserhahn (Mischventil) mit kaltem Wasser (10 °C) auf 133 Liter/Minute (mit 45 °C) "gestreckt" werden
- die primäre Rücklauftemperatur bei Entnahme von 117 Litern Warmwasser/Minute beträgt 17 °C

Einschraubheizkörper

Flanschheizkörper bis 10 kW

Flanschheizkörper bis 30 kW

Anwendung: Zur Erwärmung von Brauch- und Heizungswasser

Der Heizkörper besteht aus drei U-förmigen Rohrheizkörpern, die in einem Pressnippel eingepresst sind. Diese sind mit dem Schutzrohr auf einem Stahlflansch aufgeschraubt. Als Isolation dient eine lebensmittelechte Kunststoffscheibe.

Temperaturregler:
Elektromechanischer Temperaturregler nach DIN 3440, nicht bruchsicher.

Sicherheitsthermostat:
Elektromechanischer Temperaturregler nach DIN 3440, bruchsicher, bei Überschreiten der Ausschalttemperatur schaltet das Schaltwerk AUS und bleibt in dieser Stellung verriegelt. Entriegeln erfolgt manuell nach Abkühlung des Fühlerrohrs um ca. 10K.

Heizeinsätze sind CE geprüft
Zertifikats-Nr.: T 1081-52-9

6153111 8/2022

Einschraubheizkörper

		MG V
Einschraubheizkörper Cronifer 2 kW Eintauchlänge 300 mm	7733969 **615,–**	Best.-Nr. **CHF**
Einschraubheizkörper Cronifer 3 kW Eintauchlänge 400 mm	7733970 **655,–**	Best.-Nr. **CHF**
Einschraubheizkörper Cronifer 3,8 kW Eintauchlänge 450 mm	7733971 **689,–**	Best.-Nr. **CHF**
Einschraubheizkörper Cronifer 4,5 kW Eintauchlänge 500 mm	7733972 **707,–**	Best.-Nr. **CHF**
Einschraubheizkörper Cronifer 6 kW Eintauchlänge 600 mm	7733973 **728,–**	Best.-Nr. **CHF**
Einschraubheizkörper Cronifer 7,5 kW Eintauchlänge 700 mm	7733974 **869,–**	Best.-Nr. **CHF**
Einschraubheizkörper Cronifer 9 kW Eintauchlänge 750 mm	7733975 **893,–**	Best.-Nr. **CHF**

Die unbeheizte Zone beträgt bei allen Leistungen 150 mm

Schaltschema

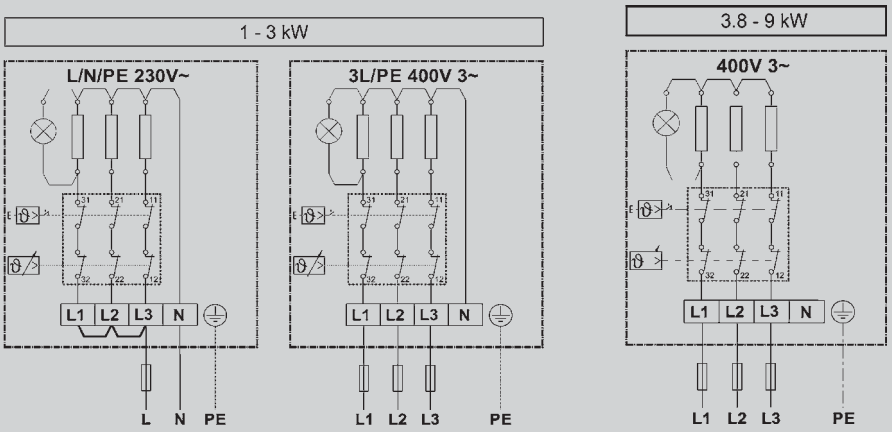

Massbild

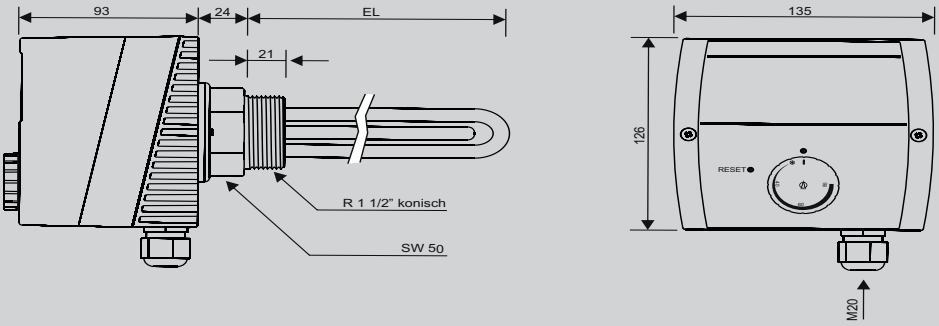

Flanschheizkörper

		MG V
Flanschheizkörper Cronifer 2 kW Eintauchlänge 260 mm	7733976 **772,–**	Best.-Nr. **CHF**
Flanschheizkörper Cronifer 4 kW Eintauchlänge 260 mm	7733977 **836,–**	Best.-Nr. **CHF**
Flanschheizkörper Cronifer 6 kW Eintauchlänge 360 mm	7733978 **876,–**	Best.-Nr. **CHF**
Flanschheizkörper Cronifer 7,5 kW Eintauchlänge 420 mm	7733979 **905,–**	Best.-Nr. **CHF**
Flanschheizkörper Cronifer 9 kW Eintauchlänge 490 mm	7733980 **932,–**	Best.-Nr. **CHF**
Flanschheizkörper Cronifer 10 kW Eintauchlänge 540 mm	7733981 **942,–**	Best.-Nr. **CHF**

Flanschdurchmesser 180 mm
Die unbeheizte Zone beträgt bei allen Leistungen 70 mm

Schaltschema

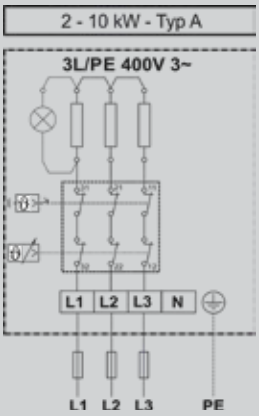

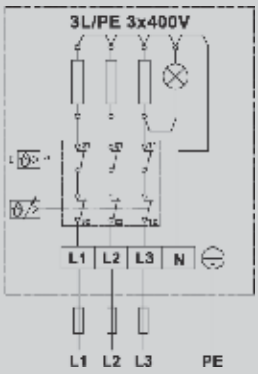

Massbild

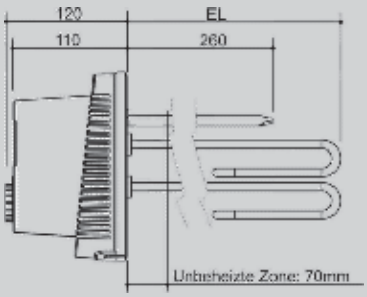

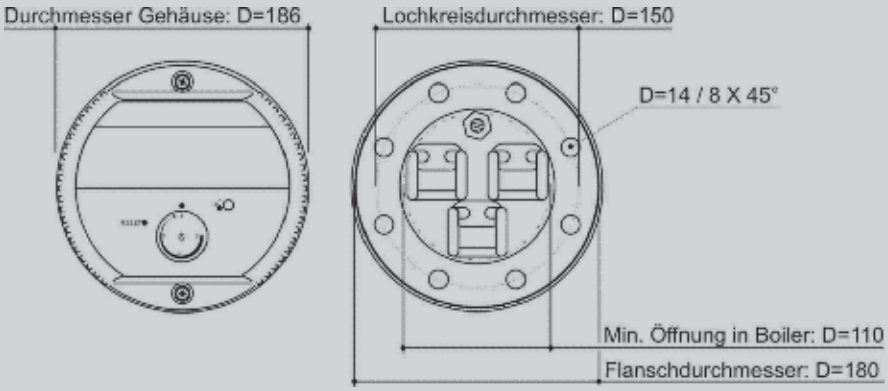

Flanschheizkörper

		MG V
Flanschheizkörper Cronifer 10 kW Eintauchlänge 300 mm	7733982 **1.754,–**	Best.-Nr. **CHF**
Flanschheizkörper Cronifer 12 kW Eintauchlänge 360 mm	7733983 **1.792,–**	Best.-Nr. **CHF**
Flanschheizkörper Cronifer 15 kW Eintauchlänge 420 mm	7733984 **1.833,–**	Best.-Nr. **CHF**
Flanschheizkörper Cronifer 18 kW Eintauchlänge 490 mm	7733985 **1.877,–**	Best.-Nr. **CHF**
Flanschheizkörper Cronifer 20 kW Eintauchlänge 540 mm	7733986 **1.936,–**	Best.-Nr. **CHF**
Flanschheizkörper Cronifer 25 kW Eintauchlänge 660 mm	7733987 **2.031,–**	Best.-Nr. **CHF**
Flanschheizkörper Cronifer 30 kW Eintauchlänge 780 mm	7733988 **2.401,–**	Best.-Nr. **CHF**

Flanschdurchmesser 240 mm
Die unbeheizte Zone beträgt bei allen Leistungen 70 mm

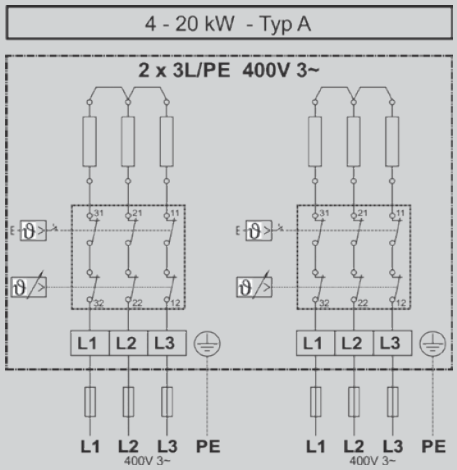

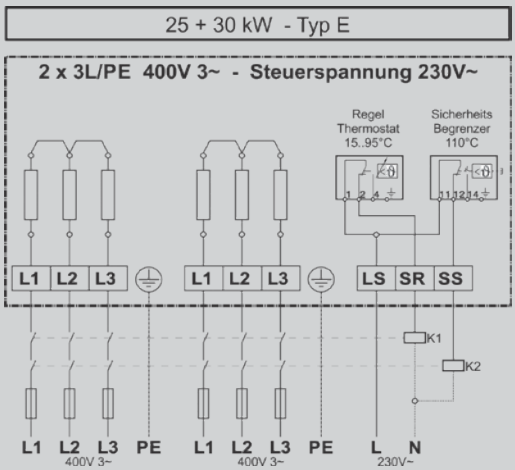

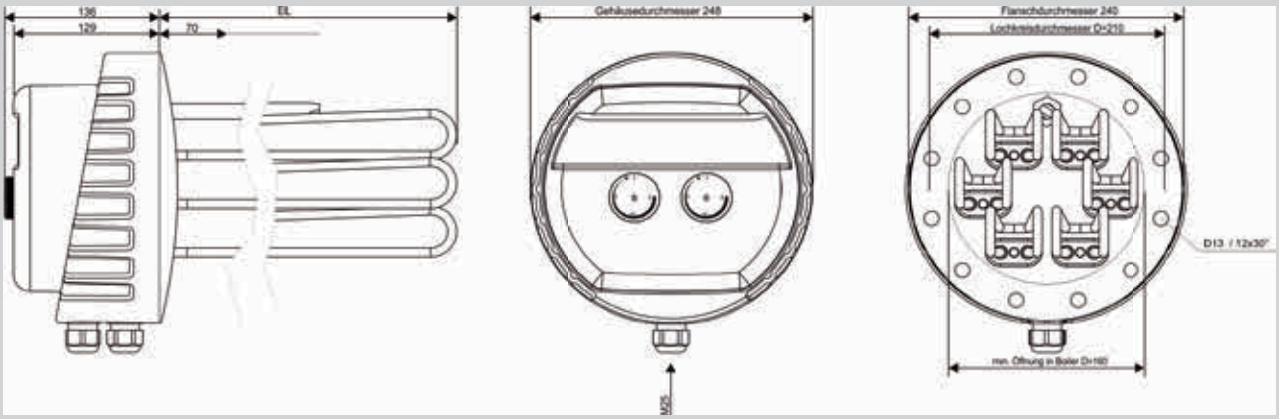

Zubehör in Verbindung mit den Vitocell - Speichern aus dem Gesamtkatalog		MG W
Adapterflansch DN180 (vitosilber) für Flanschheizkörper CH Cronifer Vitocell 100-V Typ CVAx, CVLx, CVBx 750L/950L	ZK02691 **388,–**	Best.-Nr. **CHF**
Adapterflansch DN240 (vitosilber) für Flanschheizkörper CH Cronifer Vitocell 100-V Typ CVAx, CVLx, CVBx 750L/950L	ZK02692 **405,–**	Best.-Nr. **CHF**
Abdeckhaube Vitocell Cronifer (schwarz) für Vitocell 100-V Typ CVWA 300L	7938821 **26,–**	Best.-Nr. **CHF**
Abdeckhaube Vitocell Cronifer W (vitopearlwhite) für Vitocell 100-V Typ CVWA 300L	7938838 **26,–**	Best.-Nr. **CHF**
Flansch DN180 mit Abdeckhaube EHE Cronifer (vitopearlwhite) für Vitocell 100-V CVAx, CVLx, CVBx 750L/950L bei Flanschheizkörper Cronifer CH	7946008 **789,–**	Best.-Nr. **CHF**
Flansch DN240 mit Abdeckhaube EHE Cronifer (vitopearlwhite) für Vitocell 100-V CVAx, CVLx, CVBx 750L/950L bei Flanschheizkörper Cronifer CH	7946010 **815,–**	Best.-Nr. **CHF**

Ersatzteile Einschraub- und Flanschheizkörper Cronifer		MG V
Abdeckrosette Vitocell CVWA	7733989 **26,–**	Best.-Nr. **CHF**
Ersatz Drehknopf Cronifer Nennleistung 2 – 20 kW	7733990 **8,30**	Best.-Nr. **CHF**
Ersatz Thermotsat 3-polig Cronifer Nennleistung 2 – 20 kW	7733991 **256,–**	Best.-Nr. **CHF**
Ersatz Drehknopf Temperaturregler Cronifer zu Nennleistung 25 – 30 kW	7733992 **8,30**	Best.-Nr. **CHF**
Ersatz Temperaturregler Cronifer Nennleistung 25 – 30 kW	7733993 **103,–**	Best.-Nr. **CHF**
Ersatz Sicherheitsbegrenzer Cronifer Nennleistung 25 – 30 kW	7733994 **121,–**	Best.-Nr. **CHF**
Beipack Flanschdichtung Ø 240 mm	7733995 **101,–**	Best.-Nr. **CHF**
Flanschdichtung Ø 180 mm	7733996 **43,–**	Best.-Nr. **CHF**

Hinweis
Alle elektrischen Ersatz Komponenten müssen durch eine Fachperson ausgetauscht werden!

Leistungstabelle		Leistung 3h	Leistung 4h	Leistung 6h	Leistung 8h
Speicherinhalt	300 Liter	6 kW	6 kW	4 kW	4 kW
Speicherinhalt	400 Liter	9 kW	6 kW	4 kW	4 kW
Speicherinhalt	500 Liter	10 kW	7,5 kW	6 kW	4 kW
Speicherinhalt	600 Liter	12 kW	9 kW	6 kW	6 kW
Speicherinhalt	800 Liter	15 kW	12 kW	7,5 kW	6 kW
Speicherinhalt	1000 Liter	20 kW	15 kW	10 kW	7,5 kW
Speicherinhalt	1200 Liter	25 kW	18 kW	12 kW	9 kW
Speicherinhalt	1500 Liter	30 kW	25 kW	15 kW	12 kW
Speicherinhalt	1750 Liter	44 kW	25 kW	18 kW	12 kW
Speicherinhalt	2000 Liter	44 kW	30 kW	20 kW	15 kW

Ersatzteile			MG V
	Flanschdichtung 180/120 zu Typ EL/E, SF/E, DSFF/E, WP/E, WP/C, WPS/E und WPS/C	7248717 **18,40**	Best.-Nr. **CHF**
	Deckel für Flansch 180/120 (Email)	7738353 **94,–**	Best.-Nr. **CHF**
	Flanschdichtung 290/220 zu Typ EL/E, SF/E, DSFF/E, WP/E, WP/C, WPS/E und WPS/C	7248718 **26,–**	Best.-Nr. **CHF**
	Deckel für Flansch 290/220 (Email)	7738354 **141,–**	Best.-Nr. **CHF**
	Dichtungen 250 mm zu Novaspeicher	7424936 **68,–**	Best.-Nr. **CHF**
	Dichtung zu Flansch 120/180 CWS0-1-2	7738671 **53,–**	Best.-Nr. **CHF**
	Dichtung zu Flansch 170/240 CWS0-1-2	7738668 **65,–**	Best.-Nr. **CHF**
	Dichtung zu Flansch 220/290 CWS0-1-2	7738670 **73,–**	Best.-Nr. **CHF**
	Dichtung zu Flansch 400/480 CWS0-1-2	7738672 **171,–**	Best.-Nr. **CHF**
	Magnesiumanode L=520	7454462 **81,–**	Best.-Nr. **CHF**
	Magnesiumanode L=750	7454463 **95,–**	Best.-Nr. **CHF**
	Magnesiumanode L=1000	7454464 **110,–**	Best.-Nr. **CHF**
	Kettenanode L=1000 x 1¼"	7511148 **137,–**	Best.-Nr. **CHF**
	Thermometer ½" 80 x 100 mm	7248720 **19,50**	Best.-Nr. **CHF**
	Thermometer ½" 80 x 200 mm	7454465 **32,–**	Best.-Nr. **CHF**
	Thermometer ½" 100 x 150 mm	7417703 **41,–**	Best.-Nr. **CHF**
	Thermometer ½" 100 x 200 mm	7417704 **55,–**	Best.-Nr. **CHF**
	Thermometer ½" 100 x 300 mm	7417705 **63,–**	Best.-Nr. **CHF**

6153111 8/2022

Ersatzteile			
	Thermostat für Elektro-Heizung KDW	7248721 **328,–**	Best.-Nr. **CHF**
	Thermostat für Elektro-Heizung RDU	7248722 **188,–**	Best.-Nr. **CHF**
	Thermostat für Elektro-Heizung RSW	7248723 **227,–**	Best.-Nr. **CHF**
	Thermostat für Elektro-Heizung RDW	7248724 **364,–**	Best.-Nr. **CHF**
	Tauchhülse mit Feder ½" 100 mm Messing	7417706 **36,–**	Best.-Nr. **CHF**
	Tauchhülse mit Feder ½" 150 mm Messing	7417707 **41,–**	Best.-Nr. **CHF**
	Tauchhülse mit Feder ½" 200 mm Messing	7417708 **48,–**	Best.-Nr. **CHF**
	Tauchhülse mit Feder ½" 300 mm Messing	7511147 **54,–**	Best.-Nr. **CHF**

Ersatzteile & Zuordnung der Anoden

Ersatzteile

			MG V
	Tauchhülse ½" 150 mm Messing	7419592 **22,–**	Best.-Nr. **CHF**
	Tauchhülse ½" 1000 mm Messing	7419591 **78,–**	Best.-Nr. **CHF**
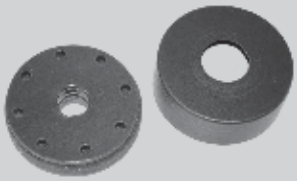	Flanschdeckel 180 mm mit Muffe 1½"	7457476 **178,–**	Best.-Nr. **CHF**
	Kunststoffdeckel für Flansch 180 mm	7457477 **65,–**	Best.-Nr. **CHF**

Zuordnung der Anoden

Speicher Type	Anode			Speicher Type	Anode		
	L – 520	L – 750	L – 1000		L – 520	L – 750	L – 1000
EL/E 300	–	1 x	–	WP/E 300	–	1 x	–
EL/E 400	–	1 x	–	WP/E 400	–	–	1 x
EL/E 500	–	1 x	–	WP/E 500	1 x	–	1 x
EL/E 600	2 x	–	–	WP/E 600	1 x	–	1 x
EL/E 800	1 x	1 x	–	WP/E 800	1 x	–	1 x
EL/E 1000	1 x	1 x	–	WP/E 1000	–	1 x	1 x
SF/E 200	–	1 x	–	WPS/E 500	1 x	–	1 x
SF/E 300	–	1 x	–	WPS/E 600	1 x	–	1 x
SF/E 400	–	1 x	–	WPS/E 800	–	1 x	1 x
SF/E 500	–	–	1 x	WPS/E 1000	–	1 x	1 x
SF/E 600	1 x	–	1 x				
SF/E 800	1 x	–	1 x				
SF/E 1000	1 x	–	1 x				
DSFF/E 300	–	1 x	–				
DSFF/E 400	–	1 x	–				
DSFF/E 500	–	–	1 x				
DSFF/E 600	1 x	–	1 x				
DSFF/E 800	1 x	–	1 x				
DSFF/E 1000	1 x	–	1 x				

Zur Information
Wenn über dem Speicher für die Montage der neuen Magnesiumanode zu wenig Platz vorhanden ist, bitte Kettenanode verwenden.

4.1 **Umwälzpumpen (KSB,Grundfos,Wilo)**

4.2 **Hydraulische Weichen**

4.3 **Heizkreisverteiler PAW**

4.4 **Ventile Siemens**

4.5 **Motorkugelhahnen Ticom**

4.6 **Absperrorgane, Rückschlagventile, Abgleichventile und Thermomischer**

4.7 **Platten-Wärmetauscher**

6153123 8/2022

Heizungsumwälzpumpen KSB

- Typ Calio S
- Typ Calio S - BMS
- Typ Calio
- Netzanschluss 1~230V, 50Hz
- Verschraubungen, als Zubehör erhältlich
- Gegenflanschen und Dichtungen bauseits

- Maximale Einsparung von Betriebskosten durch hocheffiziente Technik in Verbindung mit Drehzahlregelung
- Einfache Bedienung durch Bedientasten in Verbindung mit integriertem Display und Symbolen zur Anzeige des Betriebszustands
- Hohe Verfügbarkeit durch manuelle Eingriffsmöglichkeiten und integrierte Schutzfunktionen
- Einfache Montage durch kompakte Abmessungen, Wärmedämmschale im Lieferumfang enthalten

6153124 8/2022

Technische Daten

MG V

Typ Calio S
- **Automatik mit Konstantdruck- oder Proportionaldruckregelung**
- **Medientemperatur +2 °C bis +95 °C**
- **Netzanschluss 1~230 V, 50 Hz**
- **Energieeffizienzindex (EEI) ≤ 0,20**
- **Schutzart IP 42**
- **Verschraubungen, als Zubehör erhätlich**
- **Max. Betriebsdruck 10 bar**

Typ	Einbaulänge	Anschluss	Nenndruck	Spannung	Strom-aufnahme	Leistungs-aufnahme		
Calio S 15-40-130	130 mm	G 1"	PN10	1 × 230 V	0,05 – 0,23 A	4 – 23 W	7723251 **467,–**	Best.-Nr. **CHF**
Calio S 15-60-130	130 mm	G 1"	PN10	1 × 230 V	0,05 – 0,48 A	4 – 47 W	7723252 **550,–**	Best.-Nr. **CHF**
Calio S 25-40-130	130 mm	G 1 ½"	PN10	1 × 230 V	0,05 – 0,23 A	4 – 22 W	7733614 **515,–**	Best.-Nr. **CHF**
Calio S 25-60-130	130 mm	G 1 ½"	PN10	1 × 230 V	0,05 – 0,48 A	4 – 47 W	7733615 **586,–**	Best.-Nr. **CHF**
Calio S 25-40	180 mm	G 1 ½"	PN10	1 × 230 V	0,05 – 0,23 A	4 – 23 W	7733607 **440,–**	Best.-Nr. **CHF**
Calio S 25-60	180 mm	G 1 ½"	PN10	1 × 230 V	0,05 – 0,48 A	4 – 47 W	7733608 **515,–**	Best.-Nr. **CHF**
Calio S 30-40	180 mm	G 2"	PN10	1 × 230 V	0,05 – 0,23 A	4 – 23 W	7733610 **539,–**	Best.-Nr. **CHF**
Calio S 30-60	180 mm	G 2"	PN10	1 × 230 V	0,05 – 0,48 A	4 – 47 W	7733611 **593,–**	Best.-Nr. **CHF**

Typ Calio S Ausführung BMS (0 – 10VDC)
- **Automatik mit Konstantdruck- oder Proportionaldruckregelung, Eco-Mode, Boost-Mode**
- **0 – 10 V mit externer Vorgabe des Differenzdrucksollwerts / Drehzahl**
- **Medientemperatur -10 °C bis +110 °C**
- **Netzanschluss 1~230 V, 50 Hz**
- **Energieeffizienzindex (EEI) ≤ 0,20**
- **Schutzart IP 44**
- **Verschraubungen, als Zubehör erhätlich**
- **Max. Betriebsdruck 10 bar**

Typ	Einbaulänge	Anschluss	Nenndruck	Spannung	Strom-aufnahme	Leistungs-aufnahme		
Calio S 25-60 BMS	180 mm	G 1 ½"	PN10	1 × 230 V	0,10 – 0,80 A	8 – 100 W	7723259 **925,–**	Best.-Nr. **CHF**
Calio S 30-60 BMS	180 mm	G 2"	PN10	1 × 230 V	0,10 – 0,80 A	8 – 100 W	7723260 **954,–**	Best.-Nr. **CHF**

Technische Daten

MG V

Typ Calio

- **Automatik mit Konstantdruck- oder Proportionaldruckregelung, Eco-Mode, Boost-Mode**
- **0 – 10 V mit externer Vorgabe des Differenzdrucksollwerts / Drehzahl und Modbus Anschluss**
- **Medientemperatur -10 °C bis +110 °C**
- **Netzanschluss 1~230 V, 50 Hz**
- **Energieeffizienzindex (EEI) ≤ 0,20**
- **Schutzart IP 44**
- **Verschraubungen, als Zubehör erhätlich**
- **Max. Betriebsdruck 6/10 bar**

Typ	Einbaulänge	Anschluss	Nenndruck	Spannung	Strom-aufnahme	Leistungs-aufnahme		
Calio 25-40	180 mm	G 1 ½"	PN10	1 × 230 V	0,03 – 0,28 A	6 – 64 W	7716362 **1.033,–**	Best.-Nr. **CHF**
Calio 25-60	180 mm	G 1 ½"	PN10	1 × 230 V	0,03 – 0,50 A	6 – 112 W	7716363 **1.339,–**	Best.-Nr. **CHF**
Calio 25-80	180 mm	G 1 ½"	PN10	1 × 230 V	0,03 – 0,63 A	6 – 145 W	7716364 **1.391,–**	Best.-Nr. **CHF**
Calio 25-100	180 mm	G 1 ½"	PN10	1 × 230 V	0,03 – 0,80 A	6 – 175 W	7716366 **1.552,–**	Best.-Nr. **CHF**
Calio 30-40	180 mm	G 2"	PN10	1 × 230 V	0,03 – 0,28 A	6 – 64 W	7716367 **1.148,–**	Best.-Nr. **CHF**
Calio 30-60	180 mm	G 2"	PN10	1 × 230 V	0,03 – 0,50 A	6 – 112 W	7716368 **1.421,–**	Best.-Nr. **CHF**
Calio 30-80	180 mm	G 2"	PN10	1 × 230 V	0,03 – 0,63 A	6 – 145 W	7716369 **1.477,–**	Best.-Nr. **CHF**
Calio 30-100	180 mm	G 2"	PN10	1 × 230 V	0,03 – 0,80 A	6 – 175 W	7716370 **1.652,–**	Best.-Nr. **CHF**
Calio 30-120	180 mm	G 2"	PN10	1 × 230 V	0,04 – 1,50 A	9 – 350 W	7716371 **2.522,–**	Best.-Nr. **CHF**
Calio 32-120	220 mm	DN32	PN6/10	1 × 230 V	0,04 – 1,50 A	19 – 350 W	7716374 **2.578,–**	Best.-Nr. **CHF**
Calio 40-60	220 mm	DN40	PN6/10	1 × 230 V	0,03 – 0,48 A	7 – 110 W	7716375 **1.541,–**	Best.-Nr. **CHF**
Calio 40-70	220 mm	DN40	PN6/10	1 × 230 V	0,03 – 0,60 A	7 – 138 W	7716376 **1.656,–**	Best.-Nr. **CHF**
Calio 40-80	220 mm	DN40	PN6/10	1 × 230 V	0,04 – 1,15 A	10 – 265 W	7716377 **2.639,–**	Best.-Nr. **CHF**
Calio 40-90	220 mm	DN40	PN6/10	1 × 230 V	0,03 – 0,80 A	7 – 175 W	7716378 **1.763,–**	Best.-Nr. **CHF**
Calio 40-100	220 mm	DN40	PN6/10	1 × 230 V	0,04 – 1,50 A	10 – 350 W	7716379 **2.911,–**	Best.-Nr. **CHF**
Calio 40-120	250 mm	DN40	PN6/10	1 × 230 V	0,20 – 2,70 A	46 – 611 W	7716124 **2.787,–**	Best.-Nr. **CHF**
Calio 40-180	250 mm	DN40	PN6/10	1 × 230 V	0,20 – 3,30 A	46 – 756 W	7716380 **4.432,–**	Best.-Nr. **CHF**
Calio 50-40	240 mm	DN50	PN6/10	1 × 230 V	0,03 – 0,58 A	7 – 133 W	7716381 **2.911,–**	Best.-Nr. **CHF**
Calio 50-60	240 mm	DN50	PN6/10	1 × 230 V	0,04 – 1,20 A	10 – 275 W	7716382 **3.432,–**	Best.-Nr. **CHF**

Technische Daten

MG V

Typ Calio
- **Automatik mit Konstantdruck- oder Proportionaldruckregelung, Eco-Mode, Boost-Mode**
- **0 – 10 V mit externer Vorgabe des Differenzdrucksollwerts / Drehzahl und Modbus Anschluss**
- **Medientemperatur -10 °C bis +110 °C**
- **Netzanschluss 1~230 V, 50 Hz**
- **Energieeffizienzindex (EEI) ≤ 0,20**
- **Schutzart IP 44**
- **Verschraubungen, als Zubehör erhätlich**
- **Max. Betriebsdruck 6/10 bar**

Typ	Einbaulänge	Anschluss	Nenndruck	Spannung	Strom-aufnahme	Leistungs-aufnahme		
Calio 50-80	240 mm	DN50	PN6/10	1 × 230 V	0,04 – 1,50 A	10 – 350 W	7723280 **3.389,–**	Best.-Nr. **CHF**
Calio 50-90	240 mm	DN50	PN6/10	1 × 230 V	0,03 – 0,73 A	7 – 168 W	7723281 **3.608,–**	Best.-Nr. **CHF**
Calio 50-100	280 mm	DN50	PN6/10	1 × 230 V	0,16 – 2,10 A	38 – 476 W	7723282 **3.838,–**	Best.-Nr. **CHF**
Calio 50-120	280 mm	DN50	PN6/10	1 × 230 V	0,20 – 2,70 A	46 – 620 W	7723283 **4.172,–**	Best.-Nr. **CHF**
Calio 50-150	280 mm	DN50	PN6/10	1 × 230 V	0,20 – 3,00 A	46 – 680 W	7723284 **5.045,–**	Best.-Nr. **CHF**
Calio 50-180	280 mm	DN50	PN6/10	1 × 230 V	0,20 – 3,20 A	46 – 745 W	7723285 **5.917,–**	Best.-Nr. **CHF**
Calio 65-60	340 mm	DN65	PN6/10	1 × 230 V	0,07 – 1,50 A	15 – 350 W	7723286 **3.912,–**	Best.-Nr. **CHF**
Calio 65-120	340 mm	DN65	PN6/10	1 × 230 V	0,24 – 3,30 A	55 – 760 W	7723287 **4.696,–**	Best.-Nr. **CHF**
Calio 80-80	360 mm	DN80	PN6	1 × 230 V	0,25 – 2,90 A	56 – 665 W	7723288 **4.984,–**	Best.-Nr. **CHF**
Calio 80-80	360 mm	DN80	PN10	1 × 230 V	0,25 – 2,90 A	56 – 665 W	7723289 **5.440,–**	Best.-Nr. **CHF**
Calio 100-60	450 mm	DN100	PN6	1 × 230 V	0,33 – 3,20 A	76 – 737 W	7723290 **5.816,–**	Best.-Nr. **CHF**
Calio 100-60	450 mm	DN100	PN10	1 × 230 V	0,33 – 3,20 A	76 – 737 W	7723291 **6.109,–**	Best.-Nr. **CHF**

Typ Calio-Therm S
Trinkwasserzirkulationspumpe
- **Automatik mit Konstantdruck- oder Proportionaldruckregelung**
- **Medientemperatur +5 °C bis +75 °C**
- **Netzanschluss 1~230 V, 50 Hz**
- **Schutzart IP 42**
- **ohne Verschraubungen**

Typ	Einbaulänge	Anschluss	Nenndruck	Spannung	Strom-aufnahme	Leistungs-aufnahme		
Calio-Therm S 25-40	130 mm	G 1 1/2"	PN10	1 × 230 V	0,06 – 0,26 A	6 – 30 W	7635714 **1.554,–**	Best.-Nr. **CHF**
Calio-Therm S 25-60	130 mm	G 1 1/2"	PN10	1 × 230 V	0,06 – 0,43 A	6 – 50 W	7635715 **1.597,–**	Best.-Nr. **CHF**

Technische Angaben
Calio S

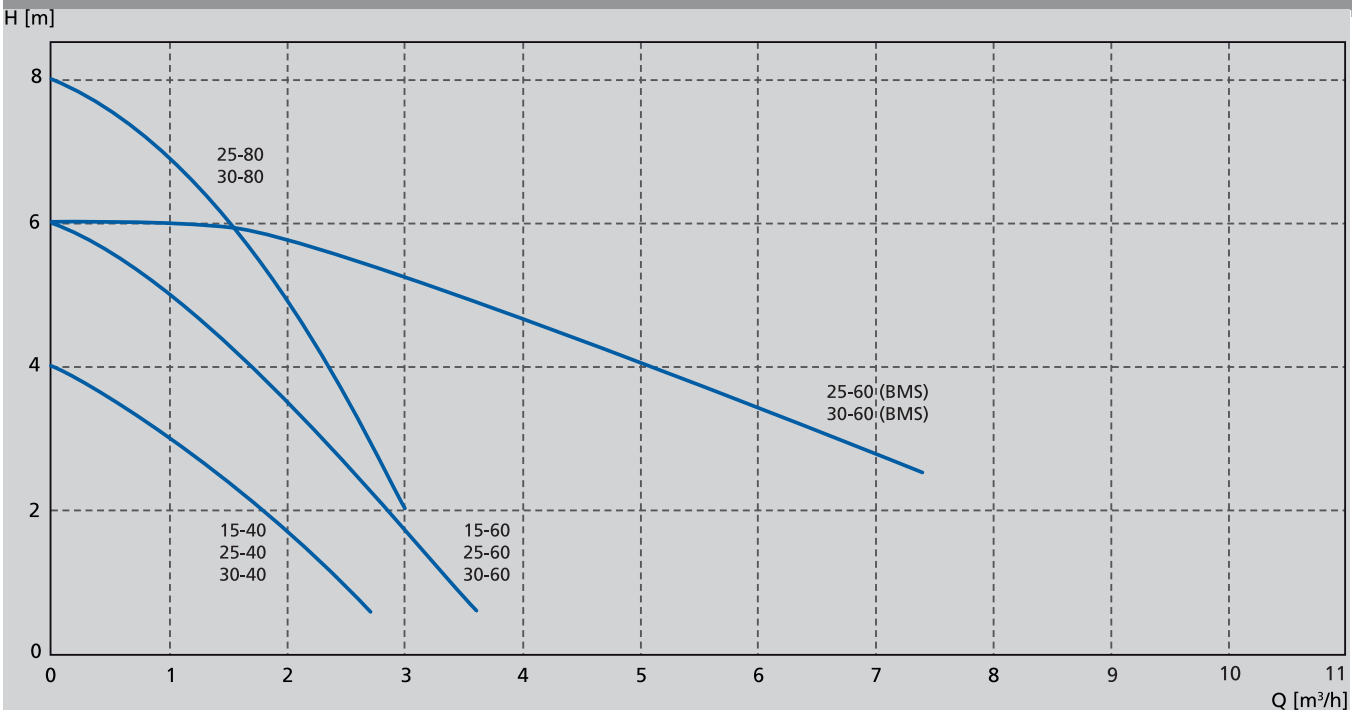

Technische Angaben
Calio-Therm S

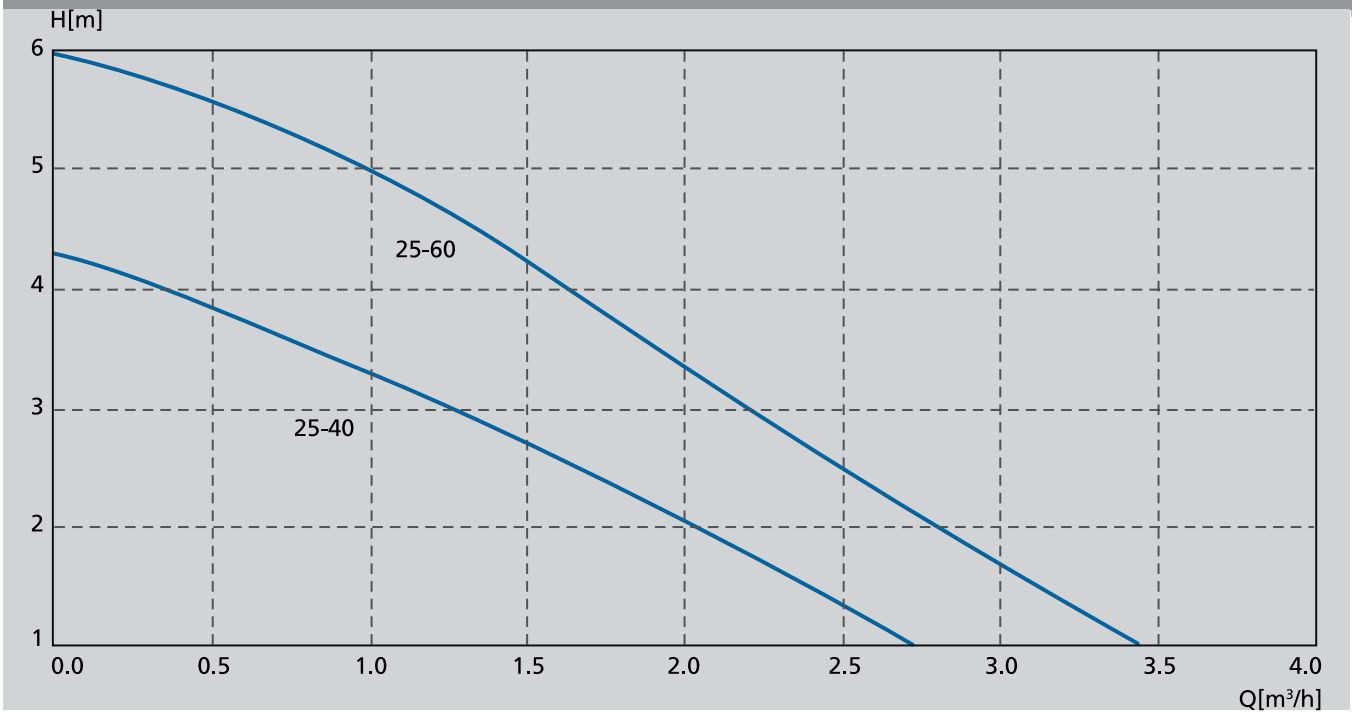

4.1

Technische Angaben
Calio

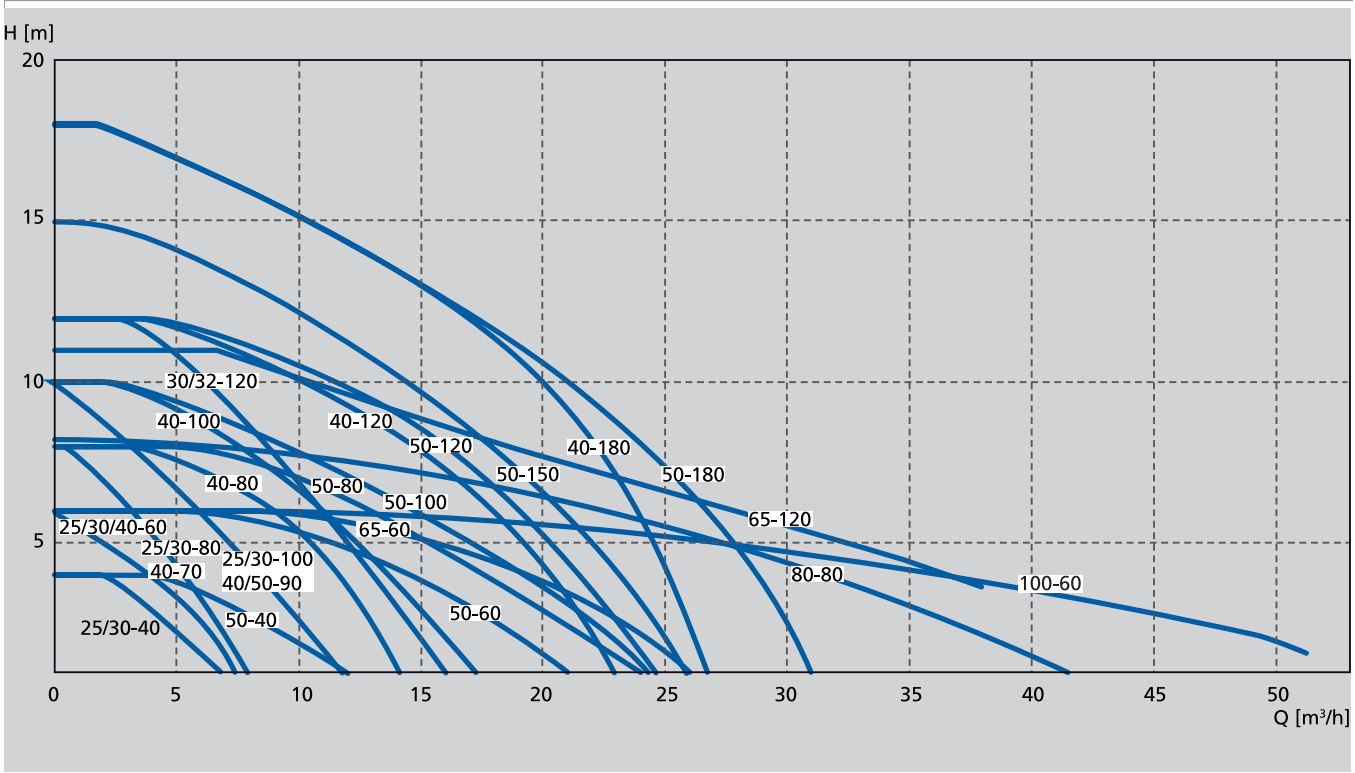

Heizungsumwälzpumpen Grundfos

- Hocheffizienzpumpe Grundfos
- Energie-Effizienz-Klasse A
  Grundfos ALPHA 1, ALPHA 2, MAGNA 3 und Comfort
- niedriger Stromverbrauch
- hoher Wirkungsgrad aller aufgeführten Pumpen

6153125 8/2022

Technische Daten

MG V

Typ Alpha 1
- **elektronisch geregelt, ohne AUTO ADAPT Funktion**
- **Medientemperatur +2 °C bis +95 °C**
- **Netzanschluss 1~230 V, 50 Hz**
- **Energieeffizienzindex (EEI) ≤ 0,23**
- **Schutzart (gemäss IEC 34-5) IP42**
- **Verschraubungen, als Zubehör erhältlich**
- **Max. Betriebsdruck 10 bar**

Typ	Einbaulänge	Anschluss	Nenndruck	Spannung	Strom-aufnahme	Leistungs-aufnahme		
Alpha1 25-40	180 mm	G 1½"	PN10	1 × 230 V	0,05 – 0,19 A	5 – 22 W	7733597 **402,–**	Best.-Nr. **CHF**
Alpha1 25-60	180 mm	G 1½"	PN10	1 × 230 V	0,05 – 0,38 A	5 – 45 W	7733598 **455,–**	Best.-Nr. **CHF**
Alpha1 25-80	180 mm	G 1½"	PN10	1 × 230 V	0,04 – 0,44 A	3 – 50 W	7733599 **517,–**	Best.-Nr. **CHF**
Alpha1 32-40	180 mm	G 2"	PN10	1 × 230 V	0,05 – 0,19 A	5 – 22 W	7733600 **446,–**	Best.-Nr. **CHF**
Alpha1 32-60	180 mm	G 2"	PN10	1 × 230 V	0,05 – 0,38 A	5 – 45 W	7733601 **498,–**	Best.-Nr. **CHF**
Alpha1 32-80	180 mm	G 2"	PN10	1 × 230 V	0,04 – 0,44 A	3 – 50 W	7733602 **571,–**	Best.-Nr. **CHF**

Typ Alpha 2
- **elektronisch geregelt, mit AUTO ADAPT Funktion**
- **Medientemperatur +2 °C bis +95 °C**
- **Netzanschluss 1~230 V, 50 Hz**
- **Energieeffizienzindex (EEI) ≤ 0,15**
- **Schutzart (gemäss IEC 34-5) IP42**
- **Verschraubungen, als Zubehör erhältlich**
- **Max. Betriebsdruck 10 bar**

Typ	Einbaulänge	Anschluss	Nenndruck	Spannung	Strom-aufnahme	Leistungs-aufnahme		
Alpha2 15-40	130 mm	G 1"	PN10	1 × 230 V	0,04 – 0,18 A	3 – 18 W	7784024 **584,–**	Best.-Nr. **CHF**
Alpha2 15-60	130 mm	G 1"	PN10	1 × 230 V	0,04 – 0,32 A	3 – 34 W	7784025 **658,–**	Best.-Nr. **CHF**
Alpha2 15-80	130 mm	G 1"	PN10	1 × 230 V	0,04 – 0,44 A	3 – 50 W	7784026 **761,–**	Best.-Nr. **CHF**
Alpha2 25-40	130 mm	G 1½"	PN10	1 × 230 V	0,04 – 0,18 A	3 – 18 W	7784027 **520,–**	Best.-Nr. **CHF**
Alpha2 25-60	130 mm	G 1½"	PN10	1 × 230 V	0,04 – 0,32 A	3 – 34 W	7784028 **593,–**	Best.-Nr. **CHF**
Alpha2 25-80	130 mm	G 1½"	PN10	1 × 230 V	0,04 – 0,44 A	3 – 50 W	7784029 **839,–**	Best.-Nr. **CHF**
Alpha2 25-40	180 mm	G 1½"	PN10	1 × 230 V	0,04 – 0,18 A	3 – 18 W	7784030 **520,–**	Best.-Nr. **CHF**
Alpha2 25-60	180 mm	G 1½"	PN10	1 × 230 V	0,04 – 0,32 A	3 – 34 W	7784031 **593,–**	Best.-Nr. **CHF**
Alpha2 25-80	180 mm	G 1½"	PN10	1 × 230 V	0,04 – 0,44 A	3 – 50 W	7784032 **839,–**	Best.-Nr. **CHF**
Alpha2 32-40	180 mm	G 2"	PN10	1 × 230 V	0,04 – 0,18 A	3 – 18 W	7784033 **593,–**	Best.-Nr. **CHF**
Alpha2 32-60	180 mm	G 2"	PN10	1 × 230 V	0,04 – 0,32 A	3 – 34 W	7784034 **650,–**	Best.-Nr. **CHF**
Alpha2 32-80	180 mm	G 2"	PN10	1 × 230 V	0,04 – 0,44 A	3 – 50 W	7784035 **916,–**	Best.-Nr. **CHF**

Technische Daten

MG V

Typ MAGNA3
- **elektronisch geregelt**
- **Medientemperatur -10 °C bis +95 °C**
- **Netzanschluss 1~230 V, 50 Hz**
- **Energieeffizienzindex (EEI) ≤ 0,19**
- **Schutzart (gemäss IEC 34-5) X4D**
- **Verschraubungen, als Zubehör erhältlich**
- **Max. Betriebsdruck 10 bar**

Typ	Einbaulänge	Anschluss	Nenndruck	Spannung	Strom-aufnahme	Leistungs-aufnahme		
MAGNA3 25-40	180 mm	G 1½"	PN10	1 × 230 V	0,09 – 0,46 A	9 – 56 W	7202564 **1.189,–**	Best.-Nr. **CHF**
MAGNA3 25-60	180 mm	G 1½"	PN10	1 × 230 V	0,09 – 0,75 A	9 – 91 W	7202565 **1.412,–**	Best.-Nr. **CHF**
MAGNA3 25-80	180 mm	G 1½"	PN10	1 × 230 V	0,09 – 1,02 A	9 – 124 W	7202566 **1.613,–**	Best.-Nr. **CHF**
MAGNA3 25-100	180 mm	G 1½"	PN10	1 × 230 V	0,09 – 1,33 A	9 – 163 W	7202567 **1.780,–**	Best.-Nr. **CHF**
MAGNA3 32-40	180 mm	G 2"	PN10	1 × 230 V	0,09 – 0,61 A	9 – 74 W	7202568 **1.459,–**	Best.-Nr. **CHF**
MAGNA3 32-60	180 mm	G 2"	PN10	1 × 230 V	0,09 – 0,91 A	9 – 110 W	7202569 **1.720,–**	Best.-Nr. **CHF**
MAGNA3 32-80	180 mm	G 2"	PN10	1 × 230 V	0,09 – 1,19 A	9 – 144 W	7202570 **1.787,–**	Best.-Nr. **CHF**
MAGNA3 32-100	180 mm	G 2"	PN10	1 × 230 V	0,09 – 1,47 A	9 – 180 W	7202572 **1.961,–**	Best.-Nr. **CHF**
MAGNA3 32-80F	220 mm	DN 32	PN6/10	1 × 230 V	0,09 – 1,19 A	9 – 144 W	7202571 **1.994,–**	Best.-Nr. **CHF**
MAGNA3 32-100F	220 mm	DN 32	PN6/10	1 × 230 V	0,09 – 1,47 A	9 – 180 W	7202573 **2.269,–**	Best.-Nr. **CHF**
MAGNA3 32-120F	220 mm	DN 32	PN6/10	1 × 230 V	0,18 – 1,5 A	15 – 336 W	7519140 **2.750,–**	Best.-Nr. **CHF**
MAGNA3 40-80F	220 mm	DN 40	PN6/10	1 × 230 V	0,19 – 1,2 A	17 – 265 W	7519141 **2.717,–**	Best.-Nr. **CHF**
MAGNA3 40-100F	220 mm	DN 40	PN6/10	1 × 230 V	0,2 – 1,5 A	18 – 348 W	7519142 **3.026,–**	Best.-Nr. **CHF**
MAGNA3 40-120F	250 mm	DN 40	PN6/10	1 × 230 V	0,19 – 1,95 A	17 – 440 W	7519143 **3.337,–**	Best.-Nr. **CHF**
MAGNA3 50-40F	240 mm	DN 50	PN6/10	1 × 230 V	0,22 – 0,67 A	20 – 139 W	7519144 **3.026,–**	Best.-Nr. **CHF**
MAGNA3 50-60F	240 mm	DN 50	PN6/10	1 × 230 V	0,23 – 1,13 A	21 – 249 W	7519145 **3.542,–**	Best.-Nr. **CHF**
MAGNA3 50-80F	240 mm	DN 50	PN6/10	1 × 230 V	0,22 – 1,46 A	21 – 325 W	7519146 **3.920,–**	Best.-Nr. **CHF**
MAGNA3 50-100F	250 mm	DN 50	PN6/10	1 × 230 V	0,22 – 1,91 A	21 – 429 W	7519147 **4.128,–**	Best.-Nr. **CHF**
MAGNA3 50-120F	250 mm	DN 50	PN6/10	1 × 230 V	0,22 – 2,37 A	20 – 536 W	7519148 **4.403,–**	Best.-Nr. **CHF**

Technische Daten

MG V

Typ Alpha 1, Ausführung N
- **elektronisch geregelt, ohne AUTO ADAPT Funktion**
- **Medientemperatur +2 °C bis +95 °C**
- **Netzanschluss 1~230 V, 50 Hz**
- **Energieeffizienzindex (EEI) ≤ 0,23**
- **Schutzart (gemäss IEC 34-5) IP42**
- **Verschraubungen, als Zubehör erhältlich**
- **Max. Betriebsdruck 10 bar**

Typ	Einbaulänge	Anschluss	Nenndruck	Spannung	Strom-aufnahme	Leistungs-aufnahme		
Alpha1 20-45(N)	150 mm	G 1¼"	PN10	1 × 230 V	0,07 – 0,34 A	7 – 45 W	7733603 **852,–**	Best.-Nr. **CHF**
Alpha1 25-40(N)	180 mm	G 1½"	PN10	1 × 230 V	0,05 – 0,19 A	5 – 22 W	7733604 **791,–**	Best.-Nr. **CHF**
Alpha1 25-60(N)	180 mm	G 1½"	PN10	1 × 230 V	0,05 – 0,38 A	5 – 45 W	7733605 **899,–**	Best.-Nr. **CHF**

Typ Magna3, Ausführung N
- **elektronisch geregelt**
- **Medientemperatur -10 °C bis +95 °C**
- **Netzanschluss 1~230 V, 50 Hz**
- **Energieeffizienzindex (EEI) ≤ 0,19**
- **Schutzart (gemäss IEC 34-5) X4D**
- **Verschraubungen, als Zubehör erhältlich**
- **Max. Betriebsdruck 10 bar**

Typ	Einbaulänge	Anschluss	Nenndruck	Spannung	Strom-aufnahme	Leistungs-aufnahme		
MAGNA3 25-80 (N)	180 mm	G 1½"	PN10	1 × 230 V	0,09 – 1,02 A	9 – 124 W	7202561 **2.426,–**	Best.-Nr. **CHF**
MAGNA3 32-60 (N)	180 mm	G 2"	PN10	1 × 230 V	0,09 – 0,91 A	9 – 110 W	7202562 **2.579,–**	Best.-Nr. **CHF**
MAGNA3 32-80 (N)	180 mm	G 2"	PN10	1 × 230 V	0,09 – 1,19 A	9 – 144 W	7202563 **2.689,–**	Best.-Nr. **CHF**

Typ Comfort
- **Medientemperatur während des Betriebs 60 °C**
- **Netzanschluss 1~230 V, 50 Hz**
- **Schutzart IP 44**
- **Trinkwasser geeignete Verschraubungen bauseits**
- **Max. Betriebsdruck 10 bar**

Typ	Einbaulänge	Anschluss	Nenndruck	Spannung	Strom-aufnahme	Leistungs-aufnahme		
15-14 BXA PM	140 mm	G 1"	PN10	1 × 230 V	0,07 A	9 W	7629261 **678,–**	Best.-Nr. **CHF**
15-14 BA PM	80 mm	G ½"	PN10	1 × 230 V	0,07 A	9 W	7629262 **611,–**	Best.-Nr. **CHF**
15-14 B PM	80 mm	G ½"	PN10	1 × 230 V	0,07 A	9 W	7629263 **336,–**	Best.-Nr. **CHF**
15-14 BX PM	140 mm	G 1"	PN10	1 × 230 V	0,07 A	9 W	7629264 **406,–**	Best.-Nr. **CHF**

Ausführungen

BXA PM	Pumpe mit eingebautem Absperr-/Rückschlagventil und AutoAdapt-Funktion
BA PM	Pumpe mit AutoAdapt-Funktion
B PM	Pumpe mit 3 frei wählbaren Drehzahlen
BX PM	Pumpe mit 3 frei wählbaren Drehzahlen und eingebautem Absperr-/Rückschlagventil

Zubehör					MG V
Zubehör Ersatzmotor Comfort ■ Netzanschluss 1~230 V, 50 Hz ■ Schutzart IP 44					
15-14 BX PM	1 × 230 V	0,07 A	9 W	7629265 **317,–**	Best.-Nr. **CHF**

Zubehör		MG V
Ausgleichsstück A 40-30PN6	7441186 **96,–**	Best.-Nr. **CHF**
Ausgleichsstück A 50-40PN6	7441189 **111,–**	Best.-Nr. **CHF**
Stecker gerade ohne Kabel (Alpha 2)	7457135 **78,–**	Best.-Nr. **CHF**
Winkelstecker mit 4 m Kabel (Alpha 2)	7457136 **112,–**	Best.-Nr. **CHF**

Zubehör zu Umwälzpumpen mit Gewindeanschluss			MG V
Rohrverschraubung (1 Satz)	Anschluss G 1 ½ x Rp 1	7424592 **27,–**	Best.-Nr. **CHF**
	Anschluss G 2 x Rp 1 ¼	7424591 **30,–**	Best.-Nr. **CHF**

Ersatzteil Grundfos		MG V
Kit Sensor Magna3	7714249 **274,–**	Best.-Nr. **CHF**

Technische Angaben
Alpha 1 und 2

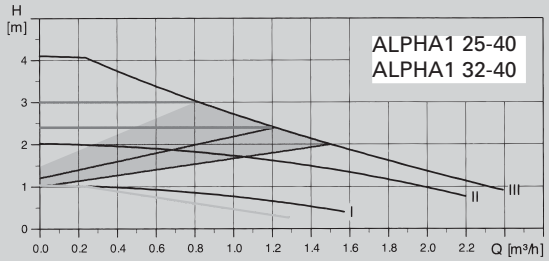

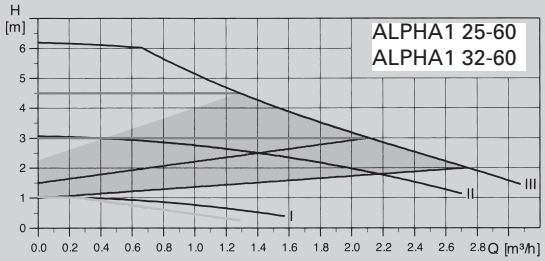

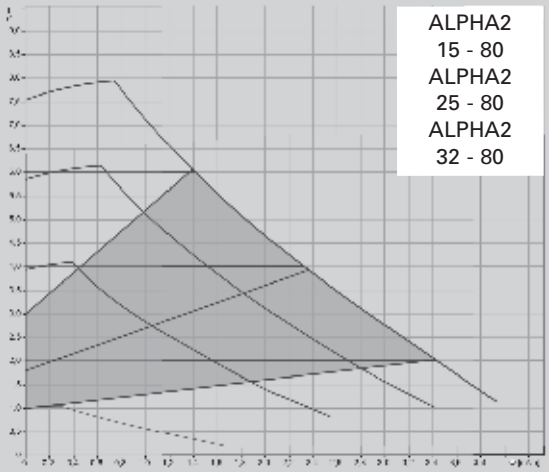

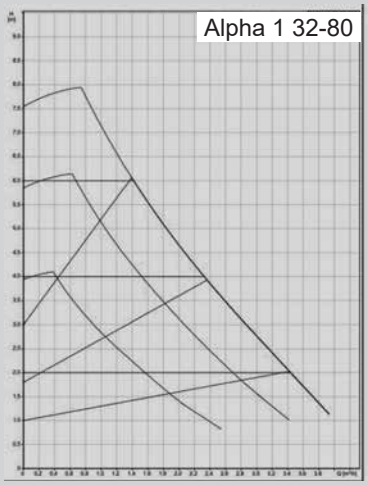

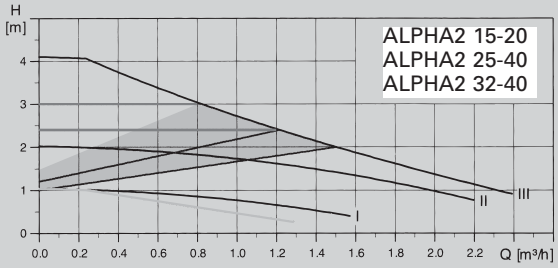

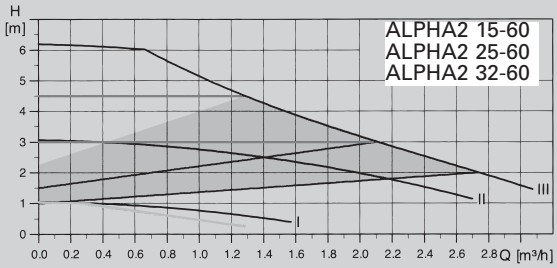

4.1

Technische Angaben
MAGNA3

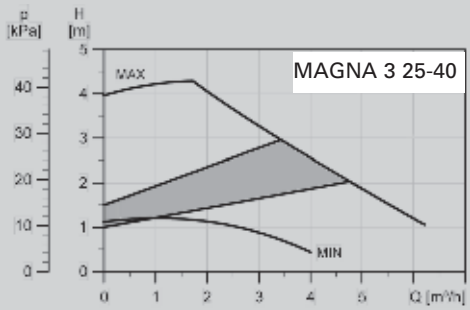

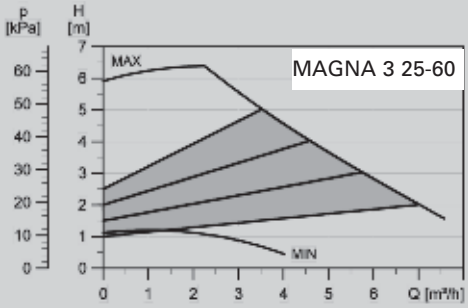

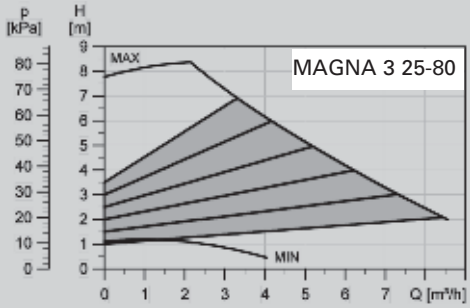

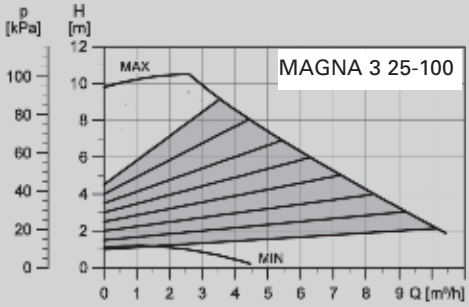

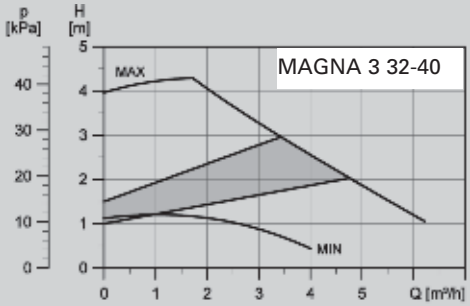

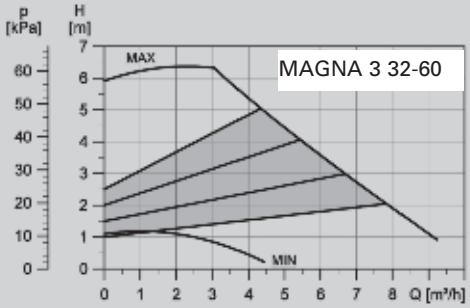

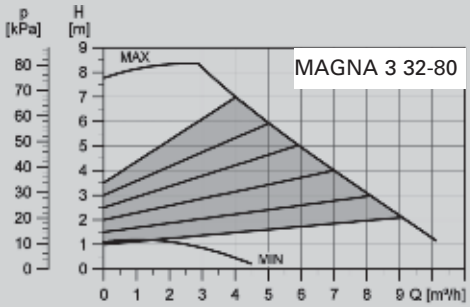

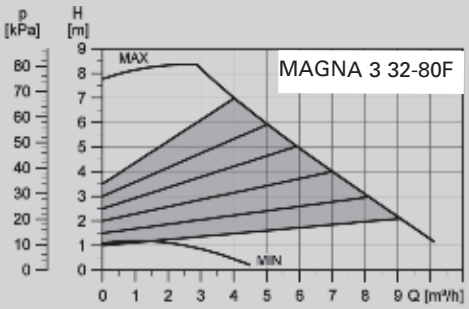

4.1

Technische Angaben
MAGNA3

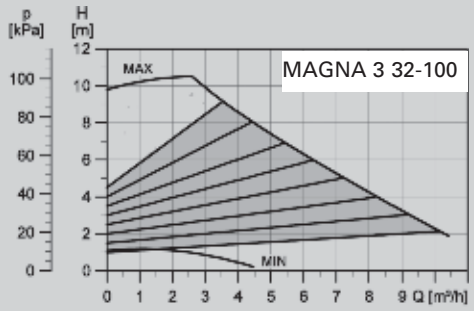

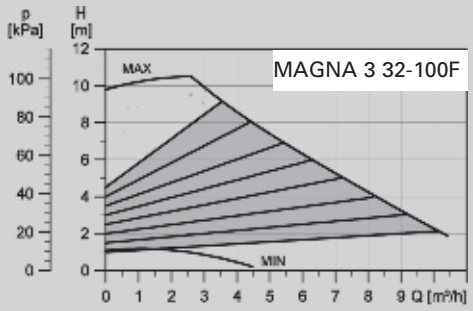

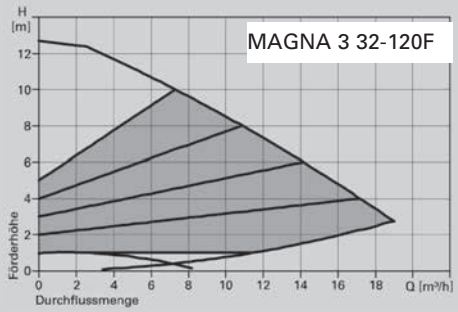

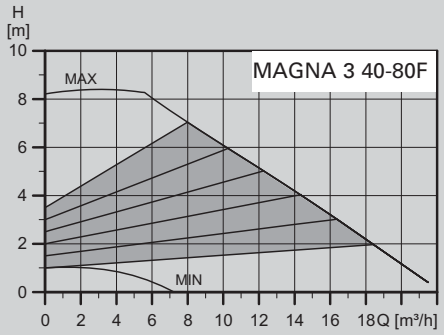

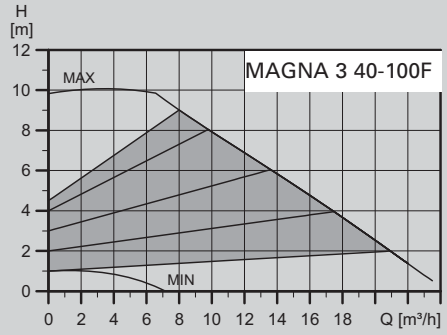

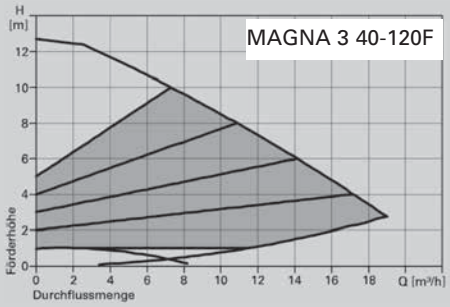

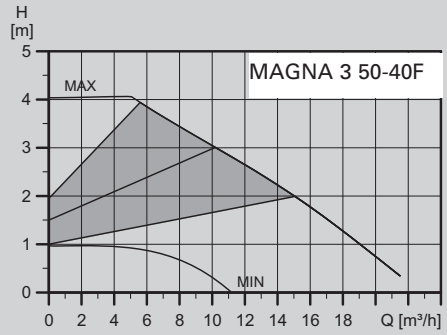

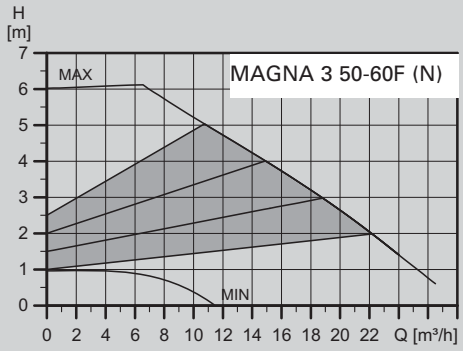

4.1

Technische Angaben
MAGNA3

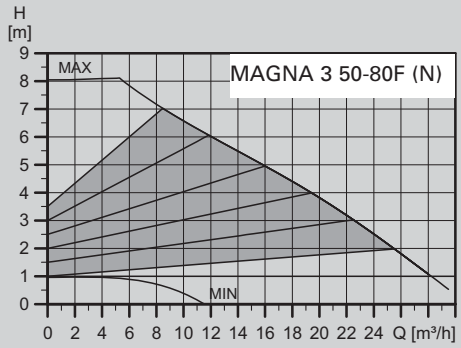

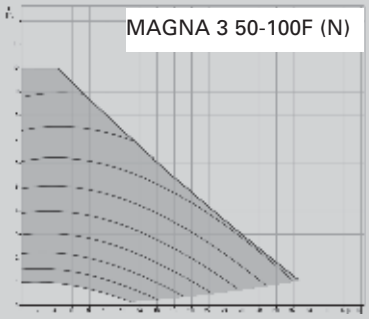

Technische Angaben
Alpha1 und MAGNA3 (N) für Brauchwasseranwendung

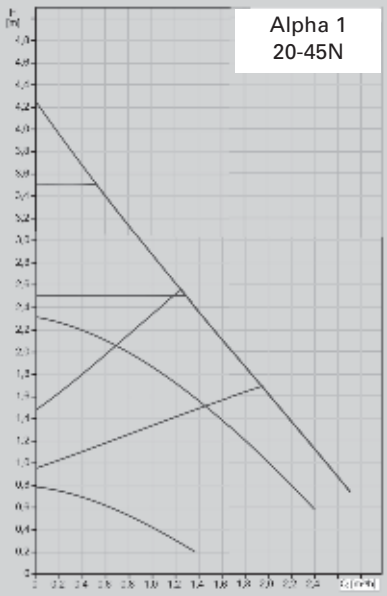

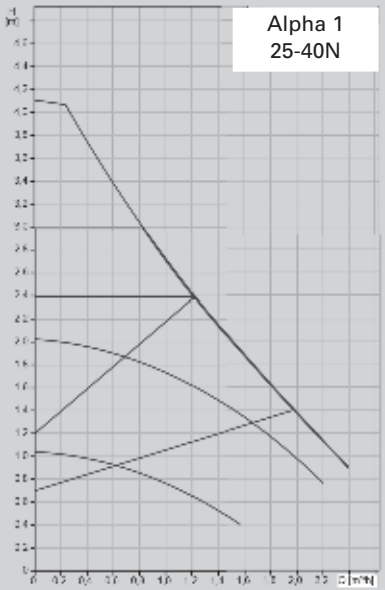

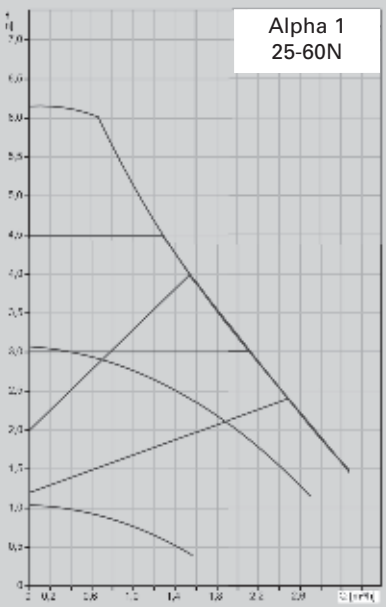

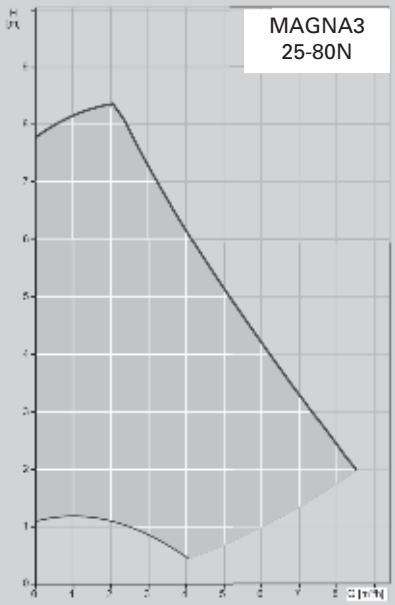

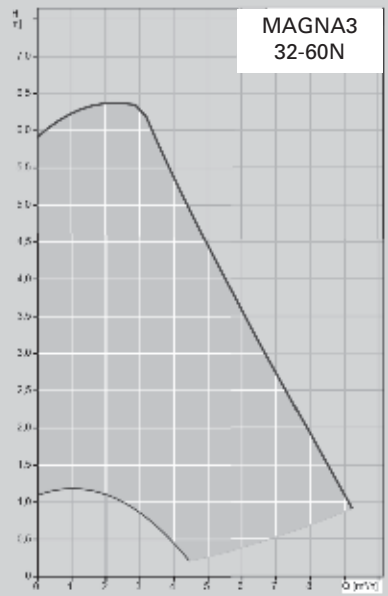

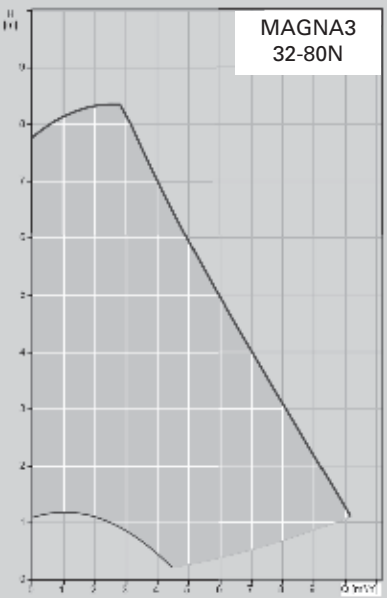

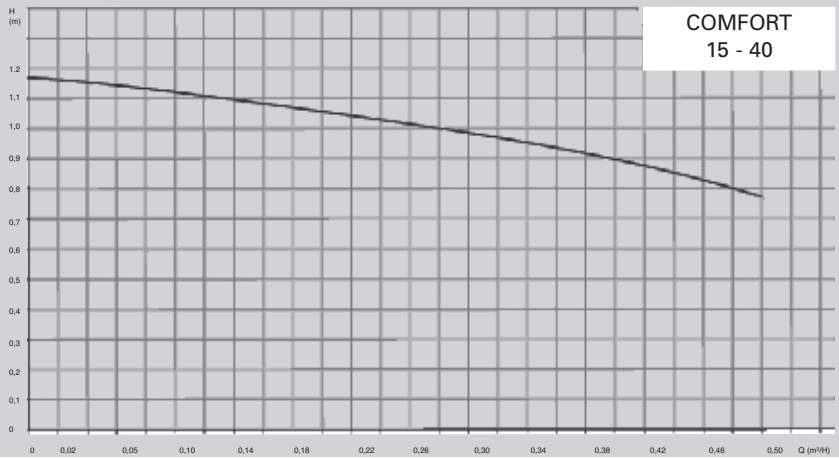

4.1

Umwälzpumpen

Nassläufer Hocheffizienzpumpen Wilo

- Typ Yonos Pico plus
- Typ Stratos Pico plus
- Typ Stratos Maxo (Z)
- Typ Stratos Maxo - und Startos Maxo-D
- Typ Yonos Maxo Plus - und Yonos MAXO-Z plus
- Netzanschluss 1~230 V, 50 Hz
- Energieeffizienzindex (EEI) ≤ 0,16 bis 0,27
- Verschraubungen, als Zubehör erhältlich
- Gegenflanschen und Dichtungen bauseits
- niedriger Stromverbrauch
- dauerhaft leise und langlebig (Kugelmotorprinzip)
- blockiersicher
- Wärmedämmung für Heizungsanwendung
- hoher Wirkungsgrad durch ECM-Technologie

Technische Daten

MG V

Typ Yonos Pico plus
- **Medientemperatur -10 °C bis +95 °C**
- **Netzanschluss 1~230 V, 50 Hz**
- **Energieeffizienzindex (EEI) ≤ 0,20**
- **Schutzart IP X2D**
- **Verschraubungen, als Zubehör erhältlich**
- **Max. Betriebsdruck 10 bar**

Typ	Einbau-länge	Anschluss	Nenndruck	Spannung	Strom-aufnahme	Leistungs-aufnahme		
Yonos PICO plus 25/1-4	180 mm	G 1 ½"	PN10	1 × 230 V	0,26 A	4 – 20 W	7783567 **419,–**	Best.-Nr. **CHF**
Yonos PICO plus 25/1-6	180 mm	G 1 ½"	PN10	1 × 230 V	0,44 A	4 – 40 W	7783568 **484,–**	Best.-Nr. **CHF**
Yonos PICO plus 30/1-4	180 mm	G 2"	PN10	1 × 230 V	0,26 A	4 – 20 W	7783569 **503,–**	Best.-Nr. **CHF**
Yonos PICO plus 30/1-6	180 mm	G 2"	PN10	1 × 230 V	0,44 A	4 – 40 W	7783570 **564,–**	Best.-Nr. **CHF**

Technische Daten

MG V

Typ Stratos Pico plus
- **Medientemperatur +2 °C bis +110 °C**
- **Netzanschluss 1~230 V, 50 Hz**
- **Energieeffizienzindex (EEI) ab ≤ 0,16**
- **Schutzart IP X4D**
- **Verschraubungen, als Zubehör erhältlich**
- **Max. Betriebsdruck 10 bar**

4.1

Typ	Einbau-länge	Anschluss	Nenndruck	Spannung	Strom-aufnahme	Leistungs-aufnahme		
Stratos PICO plus 25/1-4	180 mm	G 1 ½"	PN10	1 × 230 V	0,33 A	3 – 25 W	7784076 **593,–**	Best.-Nr. **CHF**
Stratos PICO plus 25/1-6	180 mm	G 1 ½"	PN10	1 × 230 V	0,44 A	3 – 40 W	7784077 **656,–**	Best.-Nr. **CHF**
Stratos PICO plus 30/1-4	180 mm	G 2"	PN10	1 × 230 V	0,33 A	3 – 25 W	7784078 **712,–**	Best.-Nr. **CHF**
Stratos PICO plus 30/1-6	180 mm	G 2"	PN10	1 × 230 V	0,44 A	3 – 40 W	7784079 **817,–**	Best.-Nr. **CHF**

Technische Daten

MG V

Wilo Yonos MAXO plus Umwälzpumpe
Einsetzbar in Warmwasser-Heizungsanlagen, Kühl- und Kaltwasserkreisläufe und industriellen Umwälzsystemen. Ideal als Austauschpumpe in grösseren Gebäuden

Bauart
- Nassläufer-Umwälzpumpe mit Flanschanschluss
- EC-Motor mit automatischer Leistungsanpassung

Technische Daten
- Regelung Δp-c, Δp-v, n-const. (3 Stufen)
- Anzeige LED-Display
- Elektr. Anschluss 230 V, 50/60 Hz
- Schutzart IPX4D
- Medientemperaturbereich -20°C bis 110°C
- Schalldruckpegel ≤52 db(A)
- Wärmedämmschale
- Energieeffizienzindex (EEI) 0,18 ≤EEI ≤0,20

Verschraubungen als Zubehör erhältlich

Typ	Einbau-länge	Anschluss	Nenndruck	Spannung	Strom-aufnahme	Leistungs-aufnahme		
Yonos MAXO Plus 25/0,5-7	180 mm	G 1 1/2"	PN10	1x230 V	0,08-1,0 A	5-120 W	7635903 **1.339,–**	Best.-Nr. **CHF**
Yonos MAXO Plus 25/0,5-10	180 mm	G 1 1/2"	PN10	1x230 V	0,08-1,3 A	5-190 W	7635904 **1.466,–**	Best.-Nr. **CHF**
Yonos MAXO Plus 25/0,5-12	180 mm	G 1 1/2"	PN10	1x230 V	0,15-1,33 A	10-305 W	7635905 **1.907,–**	Best.-Nr. **CHF**
Yonos MAXO Plus 30/0,5-7	180 mm	G 2"	PN10	1x230 V	0,08-1,0 A	5-120 W	7635906 **1.506,–**	Best.-Nr. **CHF**
Yonos MAXO Plus 30/0,5-10	180 mm	G 2"	PN10	1x230 V	0,09-0,9 A	5-190 W	7635907 **1.584,–**	Best.-Nr. **CHF**
Yonos MAXO Plus 30/0,5-12	180 mm	G 2"	PN10	1x230 V	0,15-1,33 A	10-305 W	7635908 **2.051,–**	Best.-Nr. **CHF**
Yonos MAXO Plus 32/0,5-10	220 mm	DN32	PN6/10	1x230 V	0,10-1,5 A	5-190 W	7635909 **1.687,–**	Best.-Nr. **CHF**
Yonos MAXO Plus 32/0,5-11	220 mm	DN32	PN6/10	1x230 V	0,15-1,33 A	10-305 W	7635910 **2.406,–**	Best.-Nr. **CHF**
Yonos MAXO Plus 40/0,5-4	220 mm	DN40	PN6/10	1x230 V	0,09-0,9 A	7-120 W	7635911 **1.672,–**	Best.-Nr. **CHF**
Yonos MAXO Plus 40/0,5-8	220 mm	DN40	PN6/10	1x230 V	0,15-1,33 A	10-305 W	7635912 **2.244,–**	Best.-Nr. **CHF**
Yonos MAXO Plus 40/0,5-12	250 mm	DN40	PN6/10	1x230 V	0,17-2,0 A	15-450 W	7635913 **2.848,–**	Best.-Nr. **CHF**
Yonos MAXO Plus 40/0,5-16	250 mm	DN40	PN6/10	1x230 V	0,27-3,5 A	30-800 W	7635914 **3.910,–**	Best.-Nr. **CHF**
Yonos MAXO Plus 50/0,5-8	240 mm	DN50	PN6/10	1x230 V	0,15-1,33 A	10-305 W	7635915 **3.115,–**	Best.-Nr. **CHF**
Yonos MAXO Plus 50/0,5-9	280 mm	DN50	PN6/10	1x230 V	0,17-1,88 A	15-430 W	7635916 **3.516,–**	Best.-Nr. **CHF**
Yonos MAXO Plus 50/0,5-12	280 mm	DN50	PN6/10	1x230 V	0,17-2,65 A	15-600 W	7635917 **3.752,–**	Best.-Nr. **CHF**
Yonos MAXO Plus 50/0,5-16	340 mm	DN50	PN6/10	1x230 V	0,30-5,5 A	40-1250 W	7635918 **4.820,–**	Best.-Nr. **CHF**

Technische Daten								MG V
Yonos MAXO Plus 65/0,5-9	280 mm	DN65	PN6/10	1x230 V	0,17-2,65 A	15-600 W	7635919 **3.968,–**	Best.-Nr. **CHF**
Yonos MAXO Plus 65/0,5-12	340 mm	DN65	PN10	1x230 V	0,30-3,5 A	40-800 W	7635920 **4.460,–**	Best.-Nr. **CHF**
Yonos MAXO Plus 65/0,5-16	340 mm	DN65	PN10	1x230 V	0,30-6,4 A	40-1450 W	7635921 **5.420,–**	Best.-Nr. **CHF**
Yonos MAXO Plus 80/0,5-6	360 mm	DN80	PN6	1x230 V	0,30-3,5 A	40-800 W	7635922 **4.645,–**	Best.-Nr. **CHF**
Yonos MAXO Plus 80/0,5-6	360 mm	DN80	PN10	1x230 V	0,30-3,5 A	40-800 W	7635923 **4.601,–**	Best.-Nr. **CHF**
Yonos MAXO Plus 80/0,5-12	360 mm	DN80	PN6	1x230 V	0,30-6,8 A	40-1550 W	7635924 **5.921,–**	Best.-Nr. **CHF**
Yonos MAXO Plus 80/0,5-12	360 mm	DN80	PN10	1x230 V	0,30-6,8 A	40-1550 W	7635925 **6.222,–**	Best.-Nr. **CHF**
Yonos MAXO Plus 100/0,5-12	360 mm	DN100	PN6	1x230 V	0,30-6,8 A	40-1550 W	7635926 **7.154,–**	Best.-Nr. **CHF**
Yonos MAXO Plus 100/0,5-12	360 mm	DN100	PN10	1x230 V	0,30-6,8 A	40-1550 W	7635927 **7.456,–**	Best.-Nr. **CHF**

Technische Daten

MG V

Typ Stratos MAXO Umwälzpumpe
- **Hocheffiziente Nassläuferpumpe mit EC-Motor und**
- **elektronischer Leistungsanpassung. Einsetzbar für alle**
- **Heizungs-, Lüftungs- und Klima-Awendungen**
- **Nassläufer-Umwälzpumpe in den Ausführungen**
- **Schraub- und Flanschanschluss**
- **▪Verschraubungen als Zubehör erhältlich**

Typ	Einbau-länge	Anschluss	Nenndruck	Spannung	Strom-aufnahme	Leistungs-aufnahme		
Stratos MAXO 25/0,5-4	180 mm	G 1 1/2"	PN10	1x230 V	0,11-0,58 A	7-80 W	7635527 **1.314,–**	Best.-Nr. **CHF**
Stratos MAXO 25/0,5-6	180 mm	G 1 1/2"	PN10	1x230 V	0,11-0,90 A	7-135 W	7635528 **1.618,–**	Best.-Nr. **CHF**
Stratos MAXO 25/0,5-8	180 mm	G 1 1/2"	PN10	1x230 V	0,11-1,05 A	7-160 W	7635529 **1.805,–**	Best.-Nr. **CHF**
Stratos MAXO 25/0,5-10	180 mm	G 1 1/2"	PN10	1x230 V	0,11-1,20 A	7-275 W	7635530 **1.958,–**	Best.-Nr. **CHF**
Stratos MAXO 25/0,5-12	180 mm	G 1 1/2"	PN10	1x230 V	0,11-1,28 A	7-295 W	7635531 **2.285,–**	Best.-Nr. **CHF**
Stratos MAXO 30/0,5-4	180 mm	G 2"	PN10	1x230 V	0,11-0,58 A	9-80 W	7635532 **1.552,–**	Best.-Nr. **CHF**
Stratos MAXO 30/0,5-6	180 mm	G 2"	PN10	1x230 V	0,11-0,90 A	7-135 W	7635533 **1.741,–**	Best.-Nr. **CHF**
Stratos MAXO 30/0,5-8	180 mm	G 2"	PN10	1x230 V	0,11-1,05 A	7-160 W	7635534 **1.939,–**	Best.-Nr. **CHF**
Stratos MAXO 30/0,5-10	180 mm	G 2"	PN10	1x230 V	0,11-1,20 A	7-275 W	7635535 **2.117,–**	Best.-Nr. **CHF**
Stratos MAXO 30/0,5-12	180 mm	G 2"	PN10	1x230 V	0,11-1,28 A	7-295 W	7635536 **2.651,–**	Best.-Nr. **CHF**
Stratos MAXO 30/0,5-14	180 mm	G 2"	PN10	1x230 V	0,11-1,50 A	7-340 W	7635537 **3.115,–**	Best.-Nr. **CHF**
Stratos MAXO 32/0,5-8	220 mm	DN32	PN10	1x230 V	0,11-1,10 A	7-160 W	7635538 **2.018,–**	Best.-Nr. **CHF**
Stratos MAXO 32/0,5-10	220 mm	DN32	PN10	1x230 V	0,11-1,05 A	7-240 W	7635539 **2.207,–**	Best.-Nr. **CHF**
Stratos MAXO 32/0,5-12	220 mm	DN32	PN10	1x230 V	0,11-1,40 A	7-315 W	7635540 **3.068,–**	Best.-Nr. **CHF**
Stratos MAXO 32/0,5-16	220 mm	DN32	PN10	1x230 V	0,20-2,21 A	10-495 W	7635541 **3.682,–**	Best.-Nr. **CHF**
Stratos MAXO 40/0,5-4	220 mm	DN40	PN10	1x230 V	0,11-0,90 A	7-275 W	7635542 **2.090,–**	Best.-Nr. **CHF**
Stratos MAXO 40/0,5-8	220 mm	DN40	PN10	1x230 V	0,11-1,20 A	7-280 W	7635543 **3.097,–**	Best.-Nr. **CHF**
Stratos MAXO 40/0,5-12	250 mm	DN40	PN10	1x230 V	0,20-2,15 A	10-490 W	7635544 **3.803,–**	Best.-Nr. **CHF**
Stratos MAXO 40/0,5-16	250 mm	DN40	PN10	1x230 V	0,20-2,80 A	10-640 W	7635545 **5.102,–**	Best.-Nr. **CHF**

Technische Daten								MG V
Typ	**Einbau-länge**	**Anschluss**	**Nenndruck**	**Spannung**	**Strom-aufnahme**	**Leistungs-aufnahme**		
Stratos MAXO 50/0,5-6	240 mm	DN50	PN10	1x230 V	0,11-1,10 A	7-255 W	7635546 **3.614,–**	Best.-Nr. **CHF**
Stratos MAXO 50/0,5-8	240 mm	DN50	PN10	1x230 V	0,20-1,45 A	10-335 W	7635547 **4.158,–**	Best.-Nr. **CHF**
Stratos MAXO 50/0,5-9	280 mm	DN50	PN10	1x230 V	0,20-2,25 A	10-510 W	7635548 **4.697,–**	Best.-Nr. **CHF**
Stratos MAXO 50/0,5-12	280 mm	DN50	PN10	1x230 V	0,20-2,40 A	10-550 W	7635549 **5.010,–**	Best.-Nr. **CHF**
Stratos MAXO 50/0,5-14	340 mm	DN50	PN10	1x230 V	0,30-4,27 A	15-960 W	7635550 **5.952,–**	Best.-Nr. **CHF**
Stratos MAXO 50/0,5-16	340 mm	DN50	PN10	1x230 V	0,30-6,21 A	15-1430 W	7635551 **6.800,–**	Best.-Nr. **CHF**
Stratos MAXO 65/0,5-6	280 mm	DN65	PN10	1x230 V	0,20-1,65 A	10-380 W	7635552 **4.460,–**	Best.-Nr. **CHF**
Stratos MAXO 65/0,5-9	280 mm	DN65	PN10	1x230 V	0,20-2,32 A	10-530 W	7635553 **5.028,–**	Best.-Nr. **CHF**
Stratos MAXO 65/0,5-12	340 mm	DN65	PN10	1x230 V	0,30-4,17 A	15-950 W	7635554 **5.718,–**	Best.-Nr. **CHF**
Stratos MAXO 65/0,5-16	340 mm	DN65	PN10	1x230 V	0,30-6,19 A	15-1410 W	7635555 **6.950,–**	Best.-Nr. **CHF**
Stratos MAXO 80/0,5-6	360 mm	DN80	PN6	1x230 V	0,30-3,54 A	15-815 W	7635556 **5.792,–**	Best.-Nr. **CHF**
Stratos MAXO 80/0,5-6	360 mm	DN80	PN10	1x230 V	0,30-3,54 A	15-815 W	7635557 **6.234,–**	Best.-Nr. **CHF**
Stratos MAXO 80/0,5-12	360 mm	DN80	PN6	1x230 V	0,30-5,88 A	15-1350 W	7635558 **7.591,–**	Best.-Nr. **CHF**
Stratos MAXO 80/0,5-12	360 mm	DN80	PN10	1x230 V	0,30-6,80 A	40-1550 W	7635559 **7.978,–**	Best.-Nr. **CHF**
Stratos MAXO 80/0,5-16	360 mm	DN80	PN6	1x230 V	0,30-7,14 A	15-1645 W	7635560 **9.109,–**	Best.-Nr. **CHF**
Stratos MAXO 80/0,5-16	360 mm	DN80	PN10	1x230 V	0,30-7,14 A	15-1645 W	7635561 **9.494,–**	Best.-Nr. **CHF**
Stratos MAXO 100/0,5-6	360 mm	DN100	PN6	1x230 V	0,30-3,52 A	15-800 W	7635562 **6.884,–**	Best.-Nr. **CHF**
Stratos MAXO 100/0,5-6	360 mm	DN100	PN10	1x230 V	0,30-3,52 A	15-800 W	7635563 **7.271,–**	Best.-Nr. **CHF**
Stratos MAXO 100/0,5-12	360 mm	DN100	PN6	1x230 V	0,30-5,88 A	15-1280 W	7635564 **9.175,–**	Best.-Nr. **CHF**
Stratos MAXO 100/0,5-12	360 mm	DN100	PN10	1x230 V	0,30-5,88 A	15-1280 W	7635565 **9.559,–**	Best.-Nr. **CHF**

Hinweis!
Lieferzeit auf Anfrage

Zubehör zu Umwälzpumpen mit Schraubanschluss			MG V
Rohrverschraubung (1 Satz)	Anschluss G 1 ½ x Rp 1	7424592 **27,–**	Best.-Nr. **CHF**
	Anschluss G 2 x Rp 1 ¼	7424591 **30,–**	Best.-Nr. **CHF**

Umwälzpumpe Wilo Stratos MAXO

Wilo Stratos MAXO-D Umwälzdoppelpumpe

Hocheffiziente Nassläufer-Doppelpumpe mit EC-Motor und elektronischer Leistungsanpassung. Einsetzbar für alle Heizungs-, Lüftungs- und Klima-Anwendungen.

		MG V
Typ 32/0,5-8	7635566 **4.908,–**	Best.-Nr. **CHF**
Typ 32/0,5-12	7635567 **6.827,–**	Best.-Nr. **CHF**
Typ 40/0,5-8	7635568 **7.141,–**	Best.-Nr. **CHF**
Typ 40/0,5-12	7635569 **8.454,–**	Best.-Nr. **CHF**
Typ 40/0,5-16	7635570 **11.611,–**	Best.-Nr. **CHF**
Typ 50/0,5-6	7635571 **8.040,–**	Best.-Nr. **CHF**
Typ 50/0,5-8	7635572 **9.248,–**	Best.-Nr. **CHF**
Typ 50/0,5-9	7635573 **10.445,–**	Best.-Nr. **CHF**
Typ 50/0,5-12	7635574 **11.144,–**	Best.-Nr. **CHF**
Typ 50/0,5-16	7635575 **15.121,–**	Best.-Nr. **CHF**
Typ 65/0,5-6	7635576 **9.805,–**	Best.-Nr. **CHF**
Typ 65/0,5-12	7635577 **12.719,–**	Best.-Nr. **CHF**
Typ 65/0,5-16	7635578 **15.461,–**	Best.-Nr. **CHF**
Typ 80/0,5-6 PN6	7635579 **13.238,–**	Best.-Nr. **CHF**
Typ 80/0,5-6 PN10	7635580 **14.094,–**	Best.-Nr. **CHF**
Typ 80/0,5-12 PN6	7635581 **16.886,–**	Best.-Nr. **CHF**
Typ 80/0,5-12 PN10	7635582 **17.740,–**	Best.-Nr. **CHF**
Typ 80/0,5-16 PN6	7635583 **20.257,–**	Best.-Nr. **CHF**
Typ 80/0,5-16 PN10	7635584 **21.114,–**	Best.-Nr. **CHF**

Hinweis!
Lieferzeit auf Anfrage

Technische Daten

MG V

Typ Stratos PICO-Z
- **Medientemperatur bei Trinkwasser +2 °C bis +70 °C**
- **Netzanschluss 1~230 V, 50 Hz**
- **Schutzart IP X4D**
- **Trinkwasser geeignete Verschraubungen bauseits**
- **Max. Betriebsdruck 10 bar**

Typ	Einbau-länge	Anschluss	Nenndruck	Spannung	Strom-aufnahme	Leistungs-aufnahme		
Stratos PICO-Z 25/1-6	180 mm	G 1½"	PN10	1 × 230 V	max. 0,44 A	3 – 45 W	7693919 **1.572,–**	Best.-Nr. **CHF**

Typ Yonos MAXO-Z plus
- **Hocheffiziente Nassläufer-Zirkulationspumpen**
- **Medientemperatur bei Trinkwasser 0 °C bis +80 °C**
- **Netzanschluss 1~230 V, 50 Hz**
- **Energieeffizienzindex (EEI) ≤ 0,20**
- **Trinkwasser geeignete Verschraubungen bauseits**
- **Max. Betriebsdruck 10 bar**

Typ	Einbau-länge	Anschluss	Nenndruck	Spannung	Strom-aufnahme	Leistungs-aufnahme		
Yonos MAXO-Z plus 25/0,5-7	180 mm	G 1½"	PN10	1 × 230 V	0,08 – 1,00 A	5 – 120 W	7635928 **2.207,–**	Best.-Nr. **CHF**
Yonos MAXO-Z plus 25/0,5-10	180 mm	G 1½"	PN10	1 × 230 V	0,08 – 1,30 A	5 – 190 W	7635929 **2.764,–**	Best.-Nr. **CHF**
Yonos MAXO-Z plus 30/0,5-7	180 mm	G 2"	PN10	1 × 230 V	0,08 – 1,00 A	5 – 120 W	7635930 **2.482,–**	Best.-Nr. **CHF**
Yonos MAXO-Z plus 30/0,5-12	180 mm	G 2"	PN10	1 × 230 V	0,08 – 1,30 A	5 – 190 W	7635931 **3.382,–**	Best.-Nr. **CHF**

Typ Stratos MAXO-Z
- **Medientemperatur bei Trinkwasser 0 °C bis +80 °C**
- **Netzanschluss 1~230 V, 50 Hz**
- **Energieeffizienzindex (EEI) ≤ 0,20**
- **Schutzart IP X4D**
- **Trinkwasser geeignete Verschraubungen bauseits**
- **Max. Betriebsdruck 10 bar**

Typ	Einbau-länge	Anschluss	Nenndruck	Spannung	Strom-aufnahme	Leistungs-aufnahme		
Stratos MAXO-Z 25/0,5-6	180 mm	G 1½"	PN10	1 × 230 V	0,11 – 0,90 A	7 – 135 W	7635585 **3.113,–**	Best.-Nr. **CHF**
Stratos MAXO-Z 25/0,5-8	180 mm	G 1½"	PN10	1 × 230 V	0,11 – 1,05 A	7 – 160 W	7635586 **3.472,–**	Best.-Nr. **CHF**
Stratos MAXO-Z 25/0,5-12	180 mm	G 2"	PN10	1 × 230 V	0,11 – 1,28 A	7 – 295 W	7635587 **4.648,–**	Best.-Nr. **CHF**
Stratos MAXO-Z 30/0,5-6	180 mm	G 2"	PN10	1 × 230 V	0,11 – 0,90 A	7 – 135 W	7635588 **3.353,–**	Best.-Nr. **CHF**
Stratos MAXO-Z 30/0,5-8	180 mm	G 2"	PN10	1 × 230 V	0,11 – 1,05 A	7 – 160 W	7635589 **3.733,–**	Best.-Nr. **CHF**
Stratos MAXO-Z 30/0,5-12	180 mm	G 2"	PN10	1 × 230 V	0,11 – 1,28 A	7 – 295 W	7635590 **5.270,–**	Best.-Nr. **CHF**

Hinweis!
Lieferzeit auf Anfrage

Technische Angaben

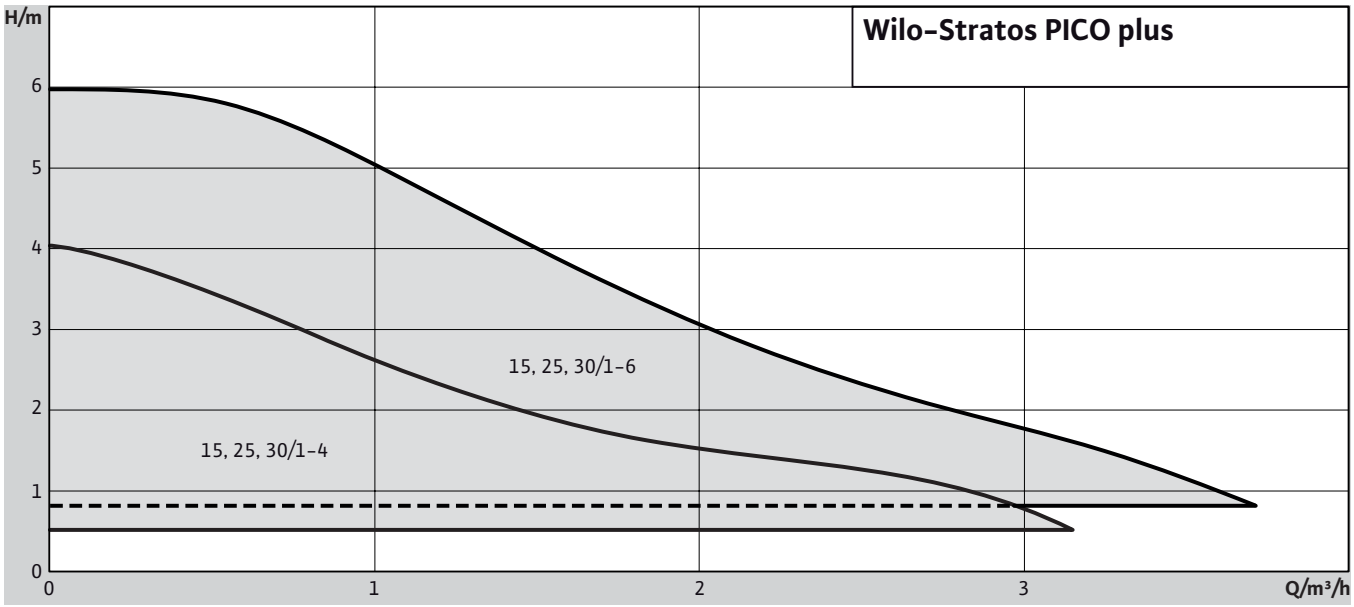

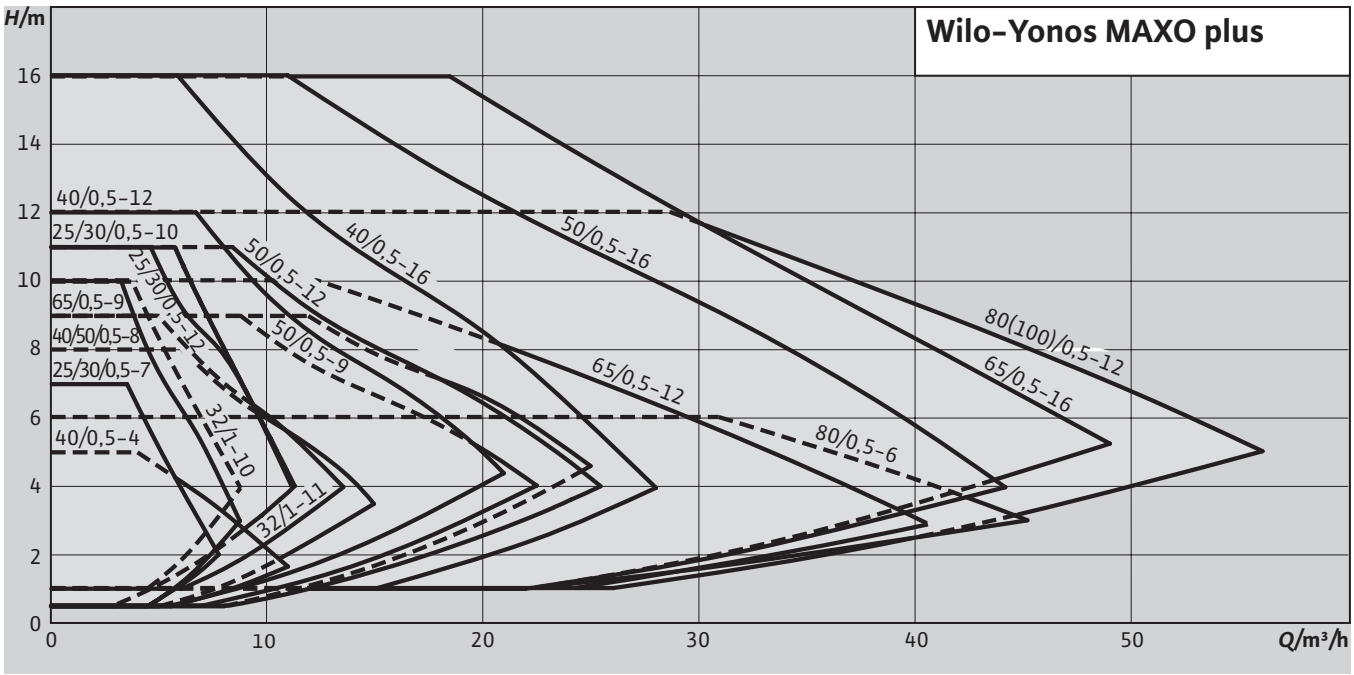

4.1

Technische Angaben

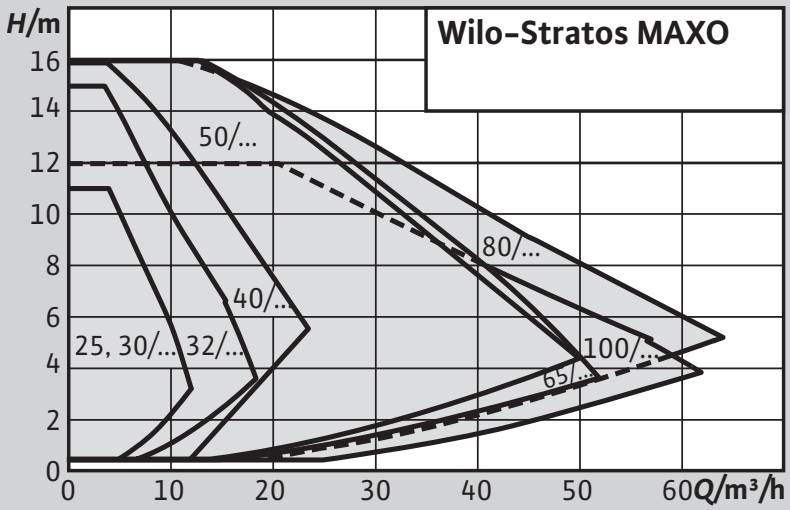

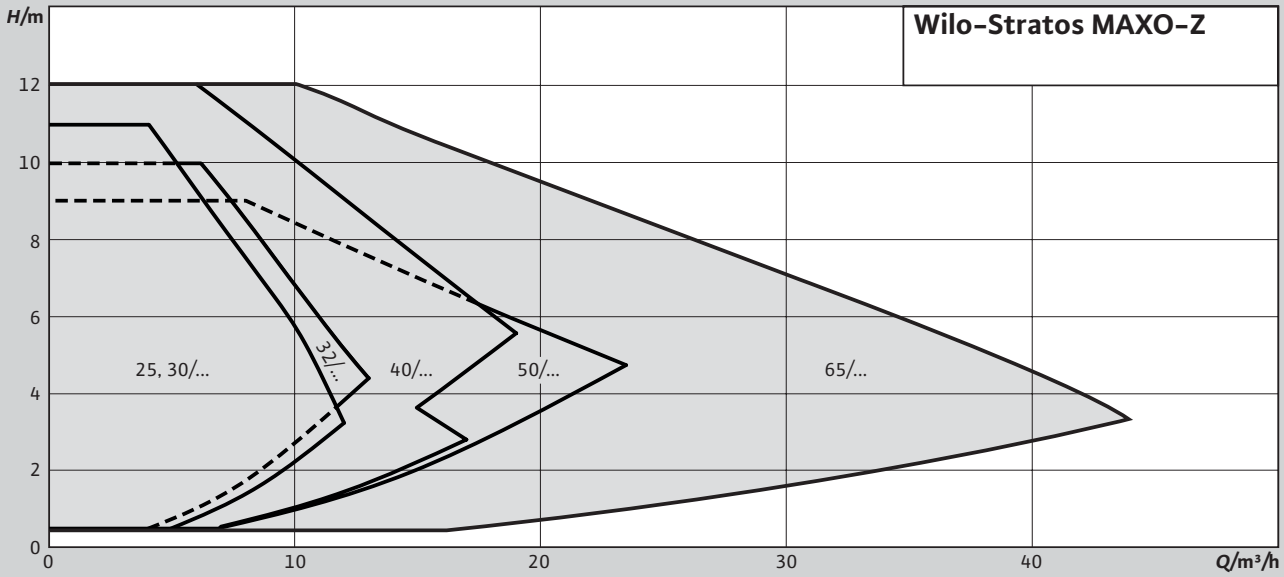

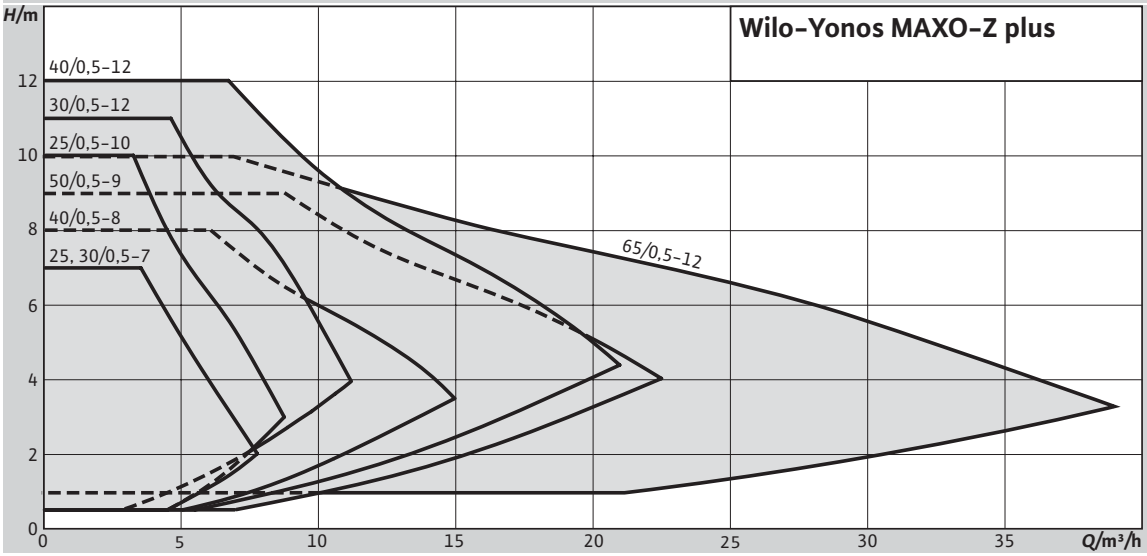

4.1

Hydraulische Weiche 300/200
mit Wärmedämmung

Hydraulische Weichen

Durchflussmengen von 10 bis 57 m^3/h

Werkseitig mit 10 bar druckgeprüft

Vierkant-Hohlprofil St 37.2, grundiert

Hinweis!
Die hydraulischen Weichen sind senkrecht stehen einzubauen

- Zur hydraulischen Entkoppelung
- Konstanter Volumenstrom im Wärmeerzeuger
- Vermeidung von Volumenstromunterversorgung in den Sekundärkreisläufen
- Einschliesslich Wärmedämmung aus EPP Dämmung oder PUR-Schaum

6153127 8/2022

Typ			MG V
Hydraulische Weiche Typ 160/80 ■ Heizwasserdurchsatz bis 10 m³/h ■ Anschluss-Stutzen mit Vorschweissflansch DN 65 PN 6 ■ R 2 Gewindestutzen zur Entschlammung ■ Rp ½ Muffe für Temperatursensor einschliesslich Tauchhülse ■ Standfuss mit Bohrungen für Bodenbefestigung	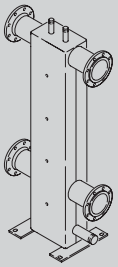	9572678 **890,–**	Best.-Nr. **CHF**
Hydraulische Weiche Typ 200/120 ■ Heizwasserdurchsatz bis 18 m³/h ■ Anschluss-Stutzen mit Vorschweissflansch DN 80 PN 6 ■ R 2 Gewindestutzen zur Entschlammung ■ Rp ½ Muffe für Temperatursensor einschliesslich Tauchhülse ■ Standfuss mit Bohrungen für Bodenbefestigung	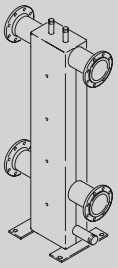	9572679 **1.156,–**	Best.-Nr. **CHF**
Hydraulische Weiche Typ 250/150 ■ Heizwasserdurchsatz bis 27 m³/h ■ Anschluss-Stutzen mit Vorschweissflansch DN 100 PN 6 ■ R 2 Gewindestutzen zur Entschlammung ■ Rp ½ Muffe für Temperatursensor einschliesslich Tauchhülse ■ Standfuss mit Bohrungen für Bodenbefestigung	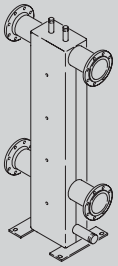	9572917 **1.265,–**	Best.-Nr. **CHF**

Typ / Zubehör		MG V
Hydraulische Weiche Typ 300/200 ■ Heizwasserdurchsatz bis 43 m³/h ■ Anschluss-Stutzen mit Vorschweissflansch DN 125 PN 6 ■ R 2 Gewindestutzen zur Entschlammung ■ Rp ½ Muffe für Temperatursensor einschliesslich Tauchhülse ■ Standfuss mit Bohrungen für Bodenbefestigung	9572918 **1.746,–**	Best.-Nr. **CHF**
Hydraulische Weiche Typ 400/200 ■ Heizwasserdurchsatz bis 57 m³/h ■ Anschluss-Stutzen mit Vorschweissflansch DN 150 PN 6 ■ R 2 Gewindestutzen zur Entschlammung ■ Rp ½ Muffe für Temperatursensor einschliesslich Tauchhülse ■ Standfuss mit Bohrungen für Bodenbefestigung	9572919 **1.896,–**	Best.-Nr. **CHF**
Wärmedämmung Typ 160/80 bestehend aus: ■ 2 Halbschalen aus PUR-Schaum 50 mm, mit Ausschnitten für alle Stutzen ■ Alu-Blechmantel	9572682 **609,–**	Best.-Nr. **CHF**
Wärmedämmung Typ 200/120 bestehend aus: ■ 2 Halbschalen aus PUR-Schaum 65 mm, mit Ausschnitten für alle Stutzen ■ Alu-Blechmantel	9572683 **701,–**	Best.-Nr. **CHF**
Wärmedämmung Typ 250/150 bestehend aus: ■ 2 Halbschalen aus PUR-Schaum 65 mm, mit Ausschnitten für alle Stutzen ■ Alu-Blechmantel	9572920 **860,–**	Best.-Nr. **CHF**
Wärmedämmung Typ 300/200 bestehend aus: ■ 2 Halbschalen aus PUR-Schaum 65 mm, mit Ausschnitten für alle Stutzen ■ Alu-Blechmantel	9572921 **937,–**	Best.-Nr. **CHF**

Zubehör			MG V
Wärmedämmung Typ 400/200 bestehend aus: ■ 2 Halbschalen aus PUR-Schaum 65 mm, mit Ausschnitten für alle Stutzen ■ Alu-Blechmantel	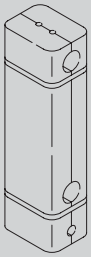	9572922 **1.188,–**	Best.-Nr. **CHF**
Bezeichnungsschild ■ zum Anschrauben auf die Wärmedämmung ■ aus Edelstahl, mit Klarsichtdeckel ■ für dreizeilige Beschriftung ■ 100 × 50 mm	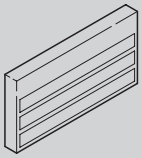	rot	9572923 **15,20**	Best.-Nr. **CHF**
		blau	9572924 **15,20**	Best.-Nr. **CHF**

Masse und Anschlüsse

Typ	Anschlüsse	Breite mm	Tiefe mm	Höhe mm	L1 mm	L2 mm	L3 mm	L4 mm
160/80	DN 65/6	160	80	1440	390	1000	160	200
200/120	DN 80/6	200	120	1450	390	1000	200	200
250/150	DN 100/6	250	150	1470	400	1000	250	200
300/200	DN 125/6	300	200	1480	400	1000	300	200
400/200	DN 150/6	400	200	1495	400	1000	400	200

Typ 160/80 bis 400/200

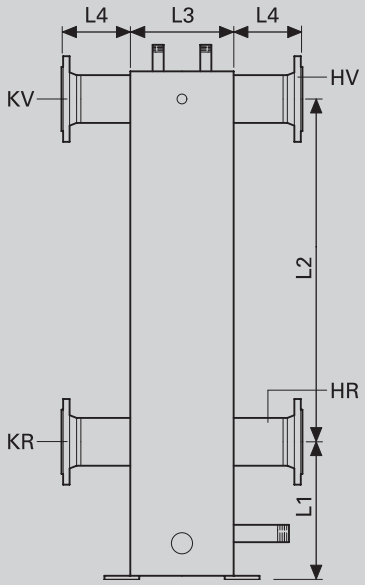

HR Heizungsrücklauf
HV Heizungsvorlauf
KR Kesselrücklauf
KV Kesselvorlauf

Hinweis!
Die hydraulischen Weichen sind senkrecht stehen einzubauen

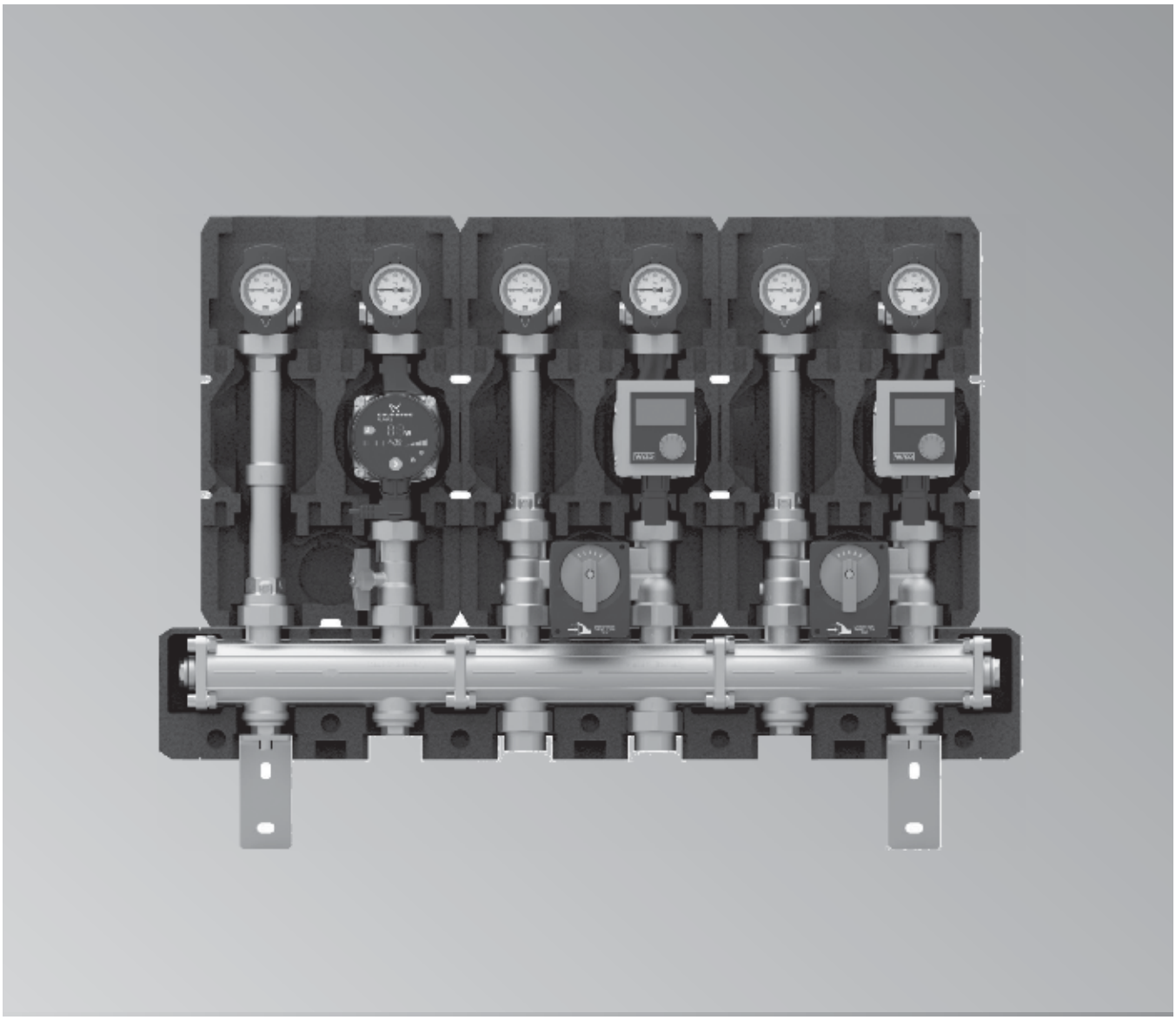

Modulverteilsysteme

Elastische Isolierung aus EPP-Material ist bis 110 °C belastbar.
Armaturen aus Messing gefertigt und flachdichtend verschraubt.

Standard-Zeigerthermometer Ø 40 mm sind im Griff integriert.

Schwerkraftbremse

- Kompakte Abmessungen.
- Einfache nachträgliche Abänderung.
- Hohe Flexibilität.
- Einsatz von Hocheffizienz-Umwälzpumpe
- Automatische Anpassung der Hocheffizienz-Umwälzpumpe mit ECM-Technologie an die Erfordernisse der Heizungsanlage.

6153128 8/2022

Modulheizkreis ungemischt für Boilerladung und gleitenden Heizbetrieb K 31, DN 20, DN 25, DN 32			MG V
K 31 DN 20 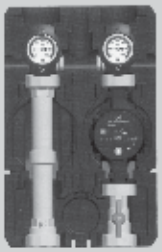	mit GF UPM 3 15-70 Hocheffizienzpumpe ohne Auto Adapt	7560835 **569,–**	Best.-Nr. **CHF**
	mit Wilo Stratos PICO 15/1-6 Hocheffizienzpumpe	7459067 **722,–**	Best.-Nr. **CHF**
	mit GF Alpha 2 15/60 Hocheffizienzpumpe	7419212 **720,–**	Best.-Nr. **CHF**
	ohne Pumpe (für Pumpen mit 1" AG - 130 mm)	9566709 **233,–**	Best.-Nr. **CHF**
K 31 DN 25 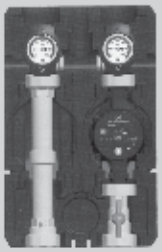	mit GF UPM 3 25-70 Hocheffizienzpumpe ohne Auto Adapt	7741075 **656,–**	Best.-Nr. **CHF**
	mit Wilo Yonos PARA RS25/6	7741071 **609,–**	Best.-Nr. **CHF**
	mit Grundfos Alpha2.1 25-60	7741073 **783,–**	Best.-Nr. **CHF**
	ohne Pumpe (für Pumpen mit 1½" AG - 180 mm)	7741540 **356,–**	Best.-Nr. **CHF**
K 31 DN 32 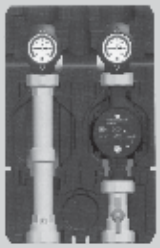	mit GF UPM 3 32-70 Hocheffizienzpumpe ohne Auto Adapt	7741076 **806,–**	Best.-Nr. **CHF**
	mit Wilo Yonos PARA RS30/6	7741072 **768,–**	Best.-Nr. **CHF**
	mit Grundfos Alpha2.1 32-60	7741074 **895,–**	Best.-Nr. **CHF**
	ohne Pumpe (für Pumpen mit 2" AG - 180 mm)	7741543 **472,–**	Best.-Nr. **CHF**

Produktebeschreibung K 31:

Der Modulkreis K 31 ist ein ungemischter Heizkreis für Speicherladung oder gleitenden Heizbetrieb. Jeder Modulkreis kann mit einer Standard- oder einer elektronisch geregelten Umwälzpumpe ausgestattet werden. Die Umwälzpumpe ist voll absperrbar. Das bedeutet, dass bei einem Wechsel der Pumpe keine umfangreichen Entleerungsarbeiten erforderlich sind.

Die Thermohähne im Vor- und Rücklauf sind bedienbar, ohne dass die Isolierung demontiert werden muss. Die Stellung der Thermohähne (geöffnet, gedrosselt oder geschlossen) wird im Handgriff angezeigt. Die Standard-Zeigerthermometer Ø 40 mm sind im Griff integriert. Zur Demontage der Isolierung wird der Griff mit dem Thermometer abgezogen. Auf der Rückseite sind die Thermohähne DN R1 und DN R 1 ¼ mit einer R ½-Muffe versehen, für den Anschluss eines Temperaturfühlers oder eines Überstromventils.

Die elastische Isolierung aus EPP-Material ist bis 110 °C belastbar. Alle Armaturen sind aus Messing gefertigt und flachdichtend verschraubt. Der Heizkreis ist kesselseitig am Vor- und Rücklauf mit einem flachdichtenden Aussengewinde versehen, so dass der Heizkreis problemlos auf einen PAW-Modulverteiler zu montieren ist. Für die «im Rohr Montage» können handelsübliche Fittings verwendet werden.

Schwerkraftbremse:

Im Rücklauf des Heizsystems ist eine aufstellbare Schwerkraftbremse mit einem Öffnungsdruck von 200 mm Wassersäule integriert. Diese Anordnung schliesst Geräuschentwicklungen durch elektronisch geregelte Pumpen aus. Zum Befüllen, Spülen und Entlüften der Anlagen kann die Schwerkraftbremse zwangsweise geöffnet werden.

Wechsel der Pumpe (Vorlauf rechts/links):

Der Heizkreis wird ab Werk für den Vorlauf rechts ausgeliefert. Vor- und Rücklaufstrang können vor Ort gewechselt werden. Die Isolierung wir lediglich umgesteckt. Anpassungsarbeiten sind nicht erforderlich.

Technische Angaben

K 31		DN 20 - R ¾	DN 25 - R1	DN 32 - R1 ¼
Werkstoffe	Armaturen	Messing	Messing	Messing
	Dichtungen	EPDM	EPDM	EPDM
	Isolierung	EPP	EPP	EPP
Technische Daten	max. Druck	6 bar	6 bar	6 bar
	max. Temperatur	110 °C	110 °C	110 °C
	KVS-Wert	4,7	7,2	15,1
Abmessungen	Zulauf	R 1 AG	R 1 ½ AG	R 2 AG
	Abgang RP	R ¾ IG	R 1 IG	R 1 ¼ IG
	Achsabstand	90 mm	125 mm	125 mm
	Einbaulänge	255 mm	340 mm	400 mm
	Breite Isolierung	180 mm	250 mm	250 mm
	Höhe Isolierung	385 mm	383 mm	441 mm

Verschraubungssatz

		DN 20	DN 25	DN 32	MG V
Verschraubungssatz	– nicht erforderlich bei Montage in Verbindung mit einem PAW-Modulverteiler – zum Anschluss von Rohren mit Aussengewinde unter die Modul-Heizkreise	9556107 **22,–**	9535312 **8,–**	9535313 **10,–**	Best.-Nr. **CHF**

Wandhalter für Modul-Heizkreise

		DN 20	DN 25	DN 32	MG V
Wandhalter für Modul-Heizkreise	– nicht erforderlich bei Montage in Verbindung mit einem PAW-Modulverteiler. Mit dem Wandhalter und der Halteplatte können die Achsabstände A = 87,5 mm bis 162,5 mm (mit 12,5 mm Teilung) von der Wand realisiert werden. Bestehend aus Halteplatte, Wandhalter und Befestigungs-Material.	Z002797 **119,–**	Z002798 **108,–**	Z002799 **129,–**	Best.-Nr. **CHF**

Technische Angaben

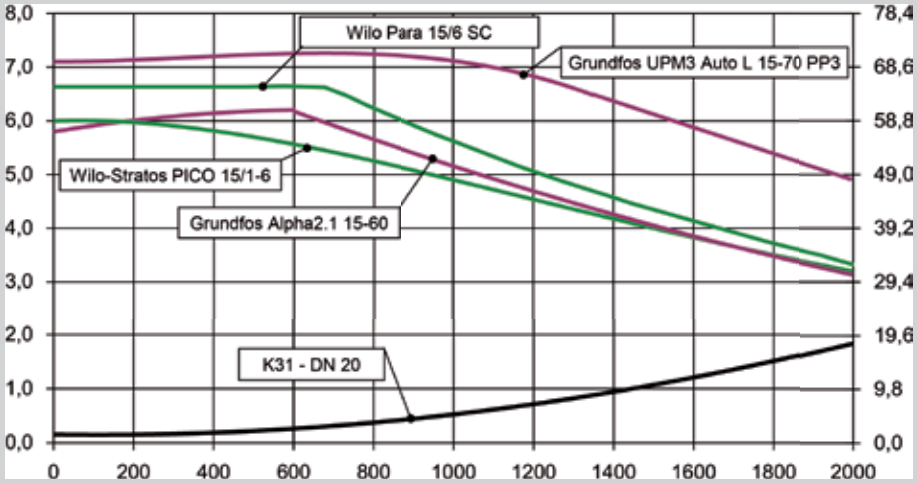

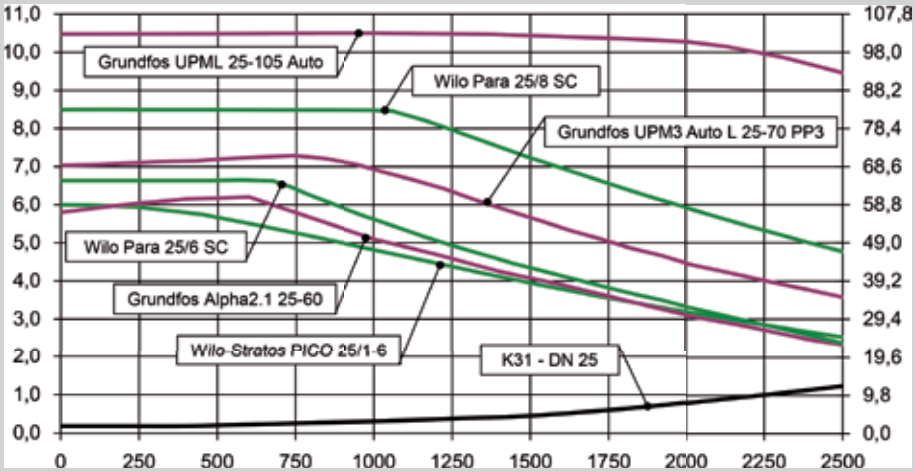

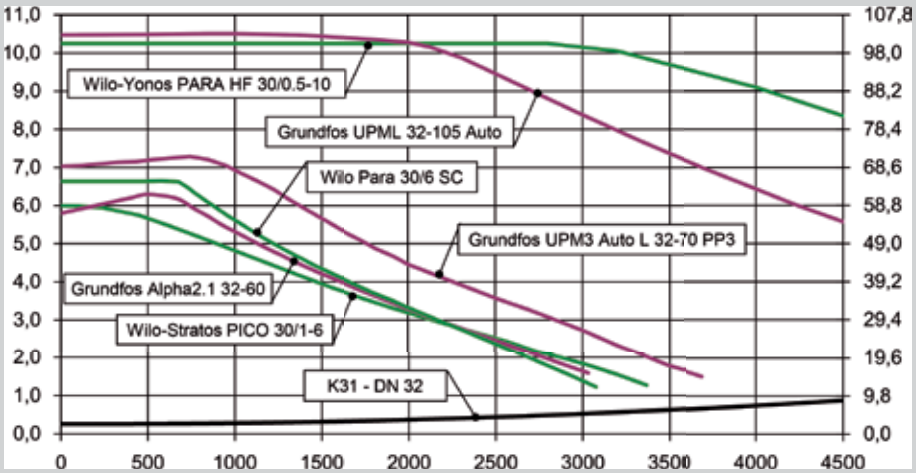

Modulheizkreis gemischt für Radiatoren K 32, DN 20, DN 25, DN 32			MG V
K 32 DN 20 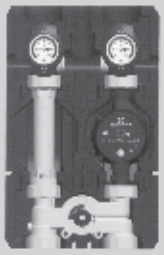	mit GF UPM 3 15-70 Hocheffizienzpumpe ohne Auto Adapt	7560836 **731,–**	Best.-Nr. **CHF**
	mit Wilo Stratos PICO 15/1-6 Hocheffizienzpumpe	7459070 **878,–**	Best.-Nr. **CHF**
	mit GF Alpha 2 15-60 Hocheffizienzpumpe	7419213 **883,–**	Best.-Nr. **CHF**
	ohne Pumpe (für Pumpen mit 1" AG - 130 mm)	7457059 **395,–**	Best.-Nr. **CHF**
K 32 DN 25 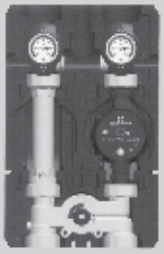	mit GF UPM 3 25-70 Hocheffizienzpumpe ohne Auto Adapt	7741081 **852,–**	Best.-Nr. **CHF**
	mit Wilo Yonos PARA RS25/6	7741077 **804,–**	Best.-Nr. **CHF**
	mit Grundfos Alpha2.1 25-60	7741079 **979,–**	Best.-Nr. **CHF**
	ohne Pumpe (für Pumpen mit 1½" AG - 180 mm)	7741541 **553,–**	Best.-Nr. **CHF**
K 32 DN 32 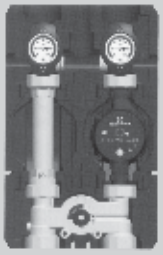	mit GF UPM 3 32-70 Hocheffizienzpumpe ohne Auto Adapt	7741082 **1.085,–**	Best.-Nr. **CHF**
	mit Wilo Yonos PARA RS30/6	7741078 **1.047,–**	Best.-Nr. **CHF**
	mit Grundfos Alpha2.1 32-60	7741080 **1.177,–**	Best.-Nr. **CHF**
	ohne Pumpe (für Pumpen mit 2" AG - 180 mm)	7741544 **752,–**	Best.-Nr. **CHF**

Produktebeschreibung K 32:

Der Modulkreis K 32 ist ein gemischter Heizkreis für mischgeregelten Heizbetrieb. Jeder Modulkreis kann mit einer Standard oder einer elektronisch geregelten Umwälzpumpe ausgestattet werden. Die Umwälzpumpe ist voll tropfdicht absperrbar. Das bedeutet, dass bei einem Wechsel der Pumpe keine umfangreichen Entleerungsarbeiten erforderlich sind.

Die Thermohähne im Vor- und Rücklauf sind bedienbar, ohne dass die Isolierung demontiert werden muss. Die Stellung der Thermohähne (geöffnet, gedrosselt oder geschlossen) wird im Handgriff angezeigt. Die Standard-Zeigerthermometer Ø 40 mm sind im Griff integriert. Zur Demontage der Isolierung wird der Griff mit dem Thermometer abgezogen. Auf der Rückseite sind die Thermohähne DN R1 und DN R 1 ¼ mit einer R ½-Muffe versehen, für den Anschluss eines Temperaturfühlers oder eines Überstromventils.

Die elastische Isolierung aus EPP-Material ist bis 110 °C belastbar. Alle Armaturen sind aus Messing gefertigt und flachdichtend verschraubt.

3-Wege-Mischer

Die lineare Kennlinie des 3-Wege-Mischers verhindert ein Aufschwingen der angeschlossenen Regelung. Sämtliche PAW-Stellmotore und PAW-Regelungen lassen sich einfach adaptieren. Zum Wechseln der Pumpe ist der Vorlauf des Mischers tropfdicht absperrbar. Der Mischer ist kesselseitig am Vor- und Rücklauf mit einem flachdichtenden Aussengewinde versehen, so dass der Heizkreis problemlos auf einen PAW-Modulverteiler zu montieren ist. Für die «Im Rohr Montage» können handelsübliche Fittings verwendet werden.

Schwerkraftbremse:

Im Rücklauf des Heizsystems ist eine aufstellbare Schwerkraftbremse mit einem Öffnungsdruck von 200 mm Wassersäule integriert. Diese Anordnung schliesst Geräuschentwicklungen durch elektronisch geregelte Pumpen aus. Zum Befüllen, Spülen und Entlüften der Anlagen kann die Schwerkraftbremse zwangsweise geöffnet werden.

Wechsel der Pumpe (Vorlauf rechts/links):

Der Heizkreis wird ab Werk für den Vorlauf rechts ausgeliefert. Vor- und Rücklaufstrang können vor Ort gewechselt werden. Für den Umbau wird der Mischer in der Hochachse um 180 ° gedreht und der neue Regeleinsatz im Mischergehäuse gemäss Anleitung eingesetzt.

Technische Angaben

K 32		DN 20 - R ¾	DN 25 - R1	DN 32 - R1 ¼
Werkstoffe	Armaturen	Messing	Messing	Messing
	Dichtungen	EPDM	EPDM	EPDM
	Isolierung	EPP	EPP	EPP
Technische Daten	max. Druck	6 bar	6 bar	6 bar
	max. Temperatur	110 °C	110 °C	110 °C
	KVS-Wert	3,7	5,7	9,6
Abmessungen	Zulauf	R 1 AG	R 1 ½ AG	R 2 AG
	Abgang RP	R ¾ IG	R 1 IG	R 1 ¼ IG
	Achsabstand	90 mm	125 mm	125 mm
	Einbaulänge	255 mm	340 mm	400 mm
	Breite Isolierung	180 mm	250 mm	250 mm
	Höhe Isolierung	385 mm	383 mm	441 mm

Verschraubungssatz

		DN 20	DN 25	DN 32	MG V
Verschraubungssatz	– nicht erforderlich bei Montage in Verbindung mit einem PAW-Modulverteiler – zum Anschluss von Rohren mit Aussengewinde unter die Modul-Heizkreise	9556107 **22,–**	9535312 **8,–**	9535313 **10,–**	Best.-Nr. **CHF**

4.3

Wandhalter für Modul-Heizkreise

		DN 20	DN 25	DN 32	MG V
Wandhalter für Modul-Heizkreise	– nicht erforderlich bei Montage in Verbindung mit einem PAW-Modulverteiler. Mit dem Wandhalter und der Halteplatte können die Achsabstände A = 87,5 mm bis 162,5 mm (mit 12,5 mm Teilung) von der Wand realisiert werden. Bestehend aus Halteplatte, Wandhalter und Befestigungs-Material.	Z002797 **119,–**	Z002798 **108,–**	Z002799 **129,–**	Best.-Nr. **CHF**

Technische Angaben

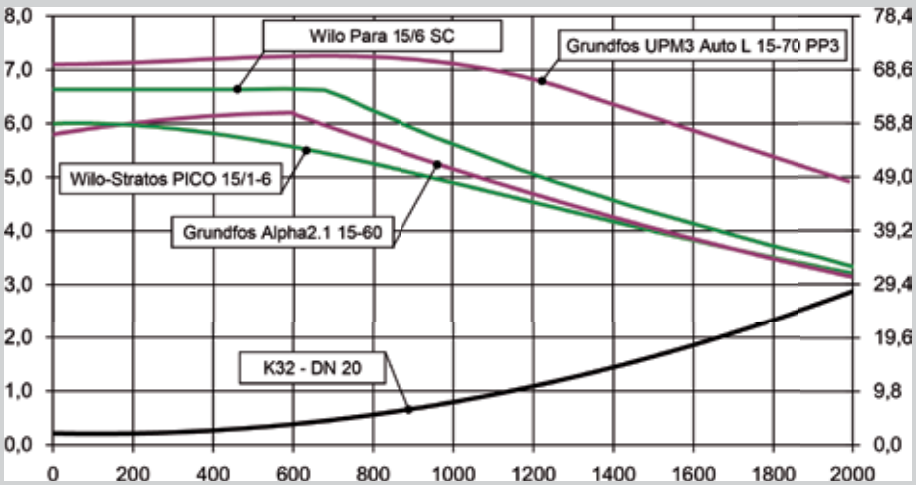

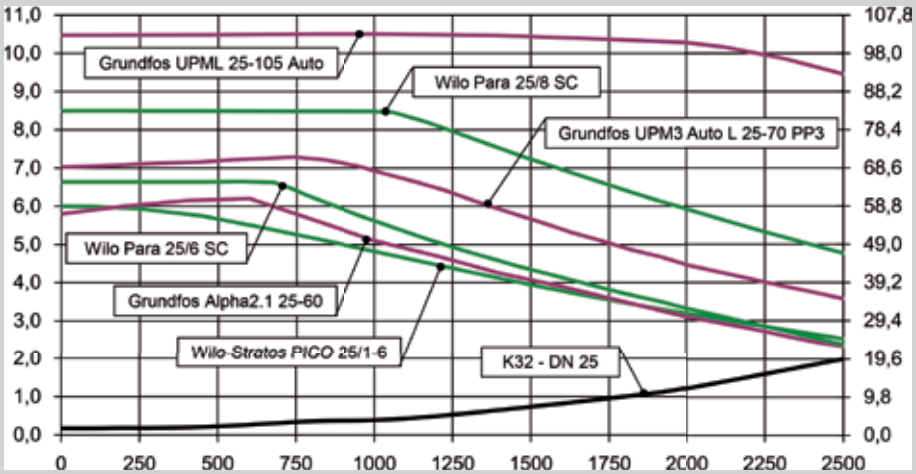

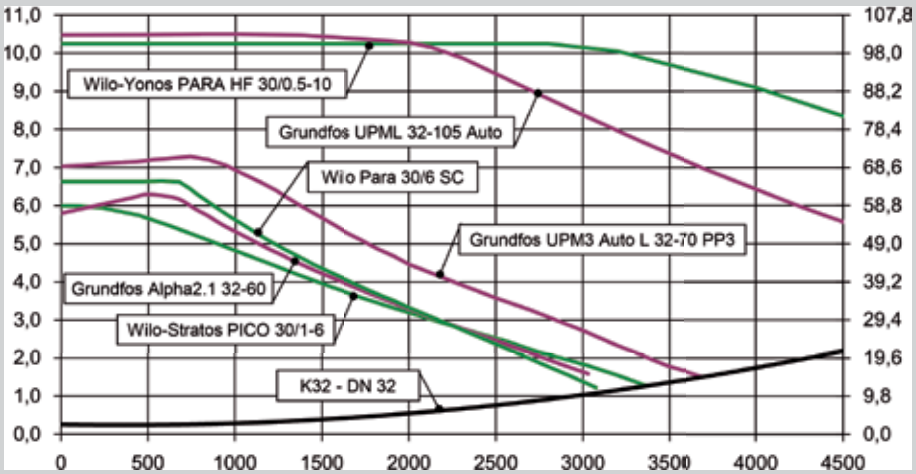

Modulheizkreis gemischt für Fussbodenheizung K 34, DN 20, DN 25, DN 32			MG V
K 34 DN 20 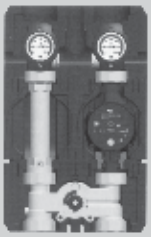	mit GF UPM 3 15-70 Hocheffizienzpumpe ohne Auto Adapt	7560837 **765,–**	Best.-Nr. **CHF**
	mit Wilo Stratos PICO 15/1-6 Hocheffizienzpumpe	7459073 **912,–**	Best.-Nr. **CHF**
	mit Grundfos Alpha2 15-60 Hocheffizienzpumpe	7457156 **916,–**	Best.-Nr. **CHF**
K 34 DN 25 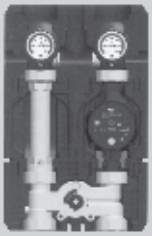	mit GF UPM 3 25-70 Hocheffizienzpumpe ohne Auto Adapt	7741087 **870,–**	Best.-Nr. **CHF**
	mit Wilo Yonos PARA RS25/6	7741083 **820,–**	Best.-Nr. **CHF**
	mit Grundfos Alpha2.1 25-60	7741085 **996,–**	Best.-Nr. **CHF**
	ohne Pumpe (für Pumpen mit 1½" AG - 180 mm)	7741542 **570,–**	Best.-Nr. **CHF**
K 34 DN 32 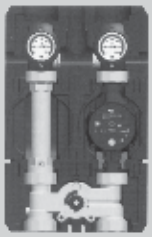	mit GF UPM 3 32-70 Hocheffizienzpumpe ohne Auto Adapt	7741088 **1.135,–**	Best.-Nr. **CHF**
	mit Wilo Yonos PARA RS30/6	7741084 **1.098,–**	Best.-Nr. **CHF**
	mit Grundfos Alpha2.1 32-60	7741086 **1.226,–**	Best.-Nr. **CHF**
	ohne Pumpe (für Pumpen mit 2" AG - 180 mm)	7741545 **801,–**	Best.-Nr. **CHF**

Produktebeschreibung K 34:

Der Modulkreis K 34 von Fussbodenheizungen ist ein gemischter Heizkreis für mischgeregelten Heizbetrieb. Jeder Modulkreis kann mit einer Standard- oder einer elektronisch geregelten Umwälzpumpe ausgestattet werden.

Die Thermohähne im Vor- und Rücklauf sind bedienbar, ohne dass die Isolierung demontiert werden muss. Die Stellung der Thermohähne (geöffnet, gedrosselt oder geschlossen) wird im Handgriff angezeigt. Die Standard-Zeigerthermometer Ø 40 mm sind im Griff integriert. Zur Demontage der Isolierung wird der Griff mit dem Thermometer abgezogen. Die Thermohähne DN 1" und DN ¾" sind seitlich mit einer ½" Muffe versehen, für den Anschluss eines Temperaturfühlers oder eines Überstromventils.

Die elastische Isolierung aus EPP-Material ist bis 110 °C belastbar. Alle Armaturen sind aus Messing gefertigt und flachdichtend verschraubt.

3-Wege-Mischer mit einstellbarem Bypass 0 – 50%

Die lineare Kennlinie des 3-Wege-Mischers verhindert ein Aufschwingen der angeschlossenen Regelung. Sämtliche PAW-Stellmotore und PAW-Regelungen lassen sich einfach adaptieren. Mit Hilfe des einstellbaren Bypasses können anlageabhängig 0 bis 50% Rücklaufwasser dem Vorlauf beigemischt werden. Die max. Vorlauftemperatur ist so sicher zu begrenzen. Dies ist eine «eingebaute Sicherheit» gegen zu hohe Vorlauftemperaturen im Fussboden-Heizkreis. Der Mischer ist kesselseitig am Vor- und Rücklauf mit einem flachdichtenden Aussengewinde versehen, so dass der Heizkreis problemlos auf einen Modulverteiler zu montieren ist. Für die «Im Rohr Montage» können handelsübliche Fittings verwendet werden.

Schwerkraftbremse:

Im Rücklauf des Heizsystems ist eine aufstellbare Schwerkraftbremse mit einem Öffnungsdruck von 200 mm Wassersäule integriert. Diese Anordnung schliesst Geräuschentwicklungen durch elektronisch geregelte Pumpen aus. Zum Befüllen, Spülen und Entlüften der Anlagen kann die Schwerkraftbremse zwangsweise geöffnet werden.

Wechsel der Pumpe (Vorlauf rechts/links):

Der Heizkreis wird ab Werk für den Vorlauf rechts mit geschlossenem Bypass ausgeliefert. Vor- und Rücklauf können vor Ort gewechselt werden. Für den Umbau wird der Mischer in der Hochachse um 180 ° gedreht und das Küken im Mischergehäuse gemäss Anleitung nach vorn umgesetzt.

Technische Angaben

K 34		DN 20 - R ¾	DN 25 - R1	DN 32 - R1 ¼
Werkstoffe	Armaturen	Messing	Messing	Messing
	Dichtungen	EPDM	EPDM	EPDM
	Isolierung	EPP	EPP	EPP
Technische Daten	max. Druck	6 bar	6 bar	6 bar
	max. Temperatur	110 °C	110 °C	110 °C
	KVS-Wert	3,7	6,0	10,1
Abmessungen	Zulauf	R 1 AG	R 1 ½ AG	R 2 AG
	Abgang RP	R ¾ IG	R 1 IG	R 1 ¼ IG
	Achsabstand	90 mm	125 mm	125 mm
	Einbaulänge	255 mm	340 mm	400 mm
	Breite Isolierung	180 mm	250 mm	250 mm
	Höhe Isolierung	385 mm	383 mm	441 mm

Verschraubungssatz

	DN 20	DN 25	DN 32	MG V
Verschraubungssatz – nicht erforderlich bei Montage in Verbindung mit einem PAW-Modulverteiler – zum Anschluss von Rohren mit Aussengewinde unter die Modul-Heizkreise	9556107 **22,–**	9535312 **8,–**	9535313 **10,–**	Best.-Nr. **CHF**

Wandhalter für Modul-Heizkreise

	DN 20	DN 25	DN 32	MG V
Wandhalter für Modul-Heizkreise – nicht erforderlich bei Montage in Verbindung mit einem PAW-Modulverteiler. Mit dem Wandhalter und der Halteplatte können die Achsabstände A = 87,5 mm bis 162,5 mm (mit 12,5 mm Teilung) von der Wand realisiert werden. Bestehend aus Halteplatte, Wandhalter und Befestigungs-Material.	Z002797 **119,–**	Z002798 **108,–**	Z002799 **129,–**	Best.-Nr. **CHF**

Technische Angaben

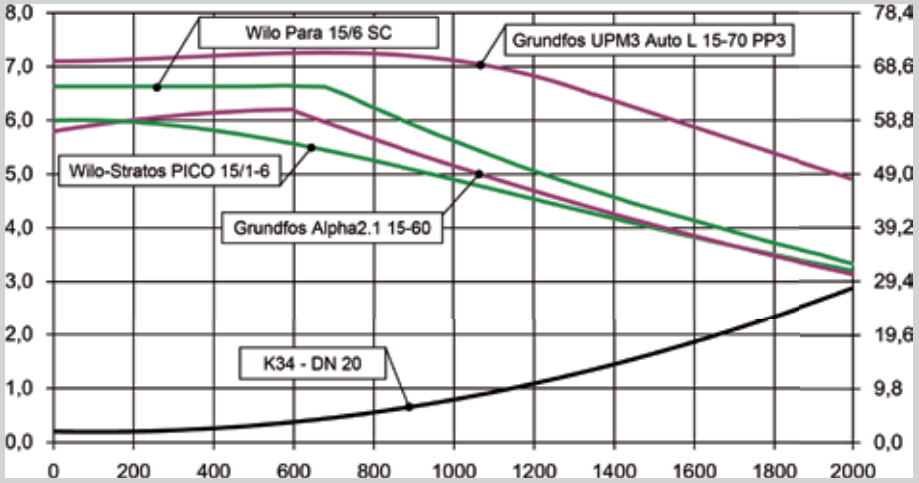

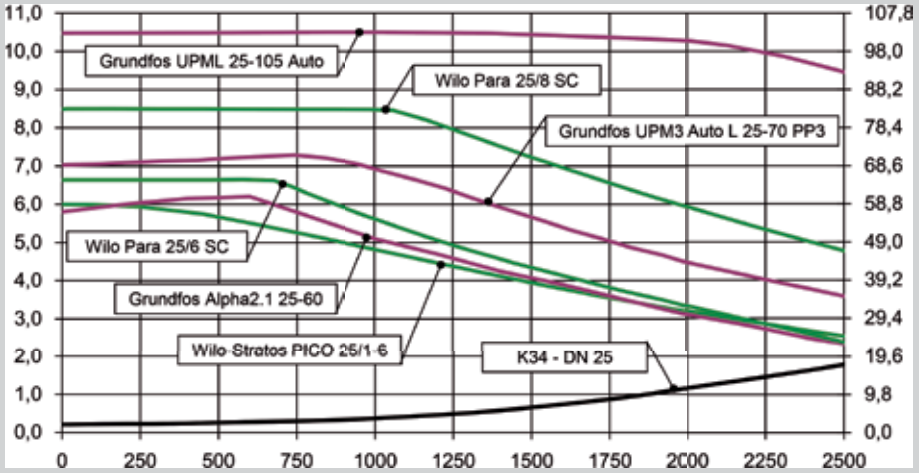

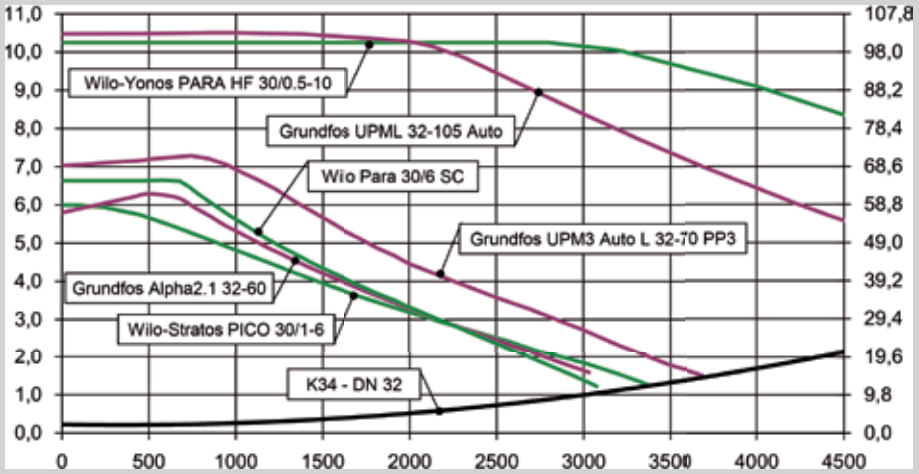

Trennsystem HeatBloc

DN 25

		MG V
Systemtrennung DN25 – 40 Platten, ohne Modulheizkreis	7737392 **663,–**	Best.-Nr. **CHF**

Anwendungsbereich:

Entkopplung von Kesselkreis und Verbraucherkreis:

bei Flächenheizungen mit diffusionsoffenen Kunststoffrohren zum Schutz neuer Kessel in alten Heizungsanlagen

Empfohlener Einssatzbereich:

- Min. Restförderhöhe: 1,5 m
- Temperaturspreizung primär: 60 – 50 °C
- Temperaturspreizung sekundär: 35 – 45 °C
- Leistungsbereich:
  In Abhängigkeit von der Pumpe des eingesetzten Heizkreises bis 25 kW, 10 K bis 2150 l/h

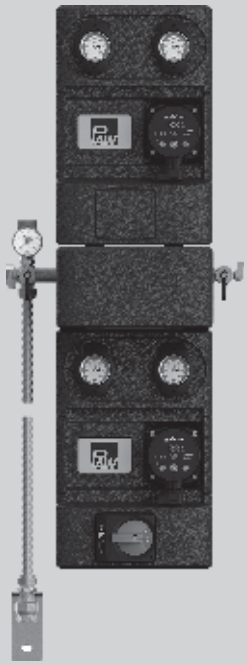

Anwendungsbeispiel

Die Modulheizkreise DN25 primär und sekundär sind zusätzlich vorzusehen.

Trennsystem HeatBloC		MG V
Verschraubung 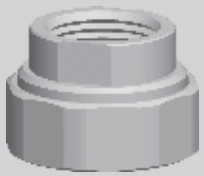 – für die sekundäre Montage einer Rohrleitung DN25 (1"-IG) für den VL und RL werden je 1 Stk. benötigt. – nicht erforderlich wenn sekundär ein Modulheizkreis DN25 vorgesehen wird.	9535320 **12,70**	Best.-Nr. **CHF**
Wandhalter für Modul-Heizkreise – nicht erforderlich bei Montage in Verbindung mit einem PAW-Modulverteiler. Mit dem Wandhalter und der Halteplatte können die Achsabstände A = 87,5 mm bis 162,5 mm (mit 12,5 mm Teilung) von der Wand realisiert werden. Bestehend aus Halteplatte, Wandhalter und Befestigungs-Material.	Z002798 **108,–**	Best.-Nr. **CHF**

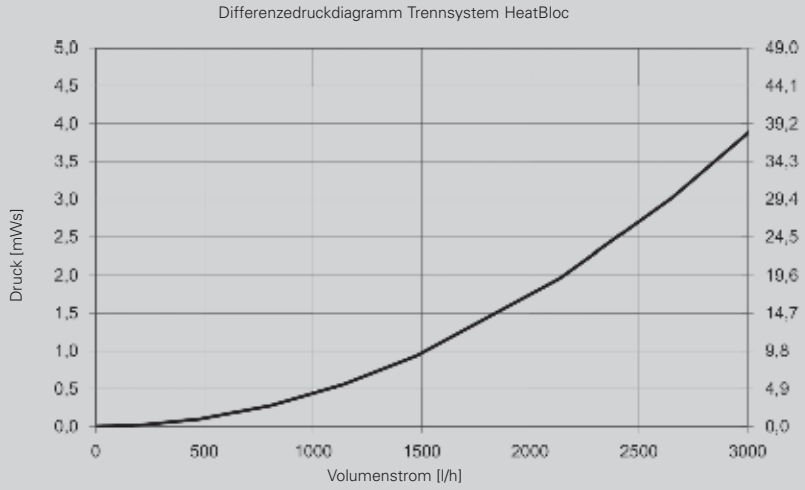

Modulheizkreis für Heiz-/Kühlbetrieb			MG V
C31 DN 25/DN32	Ungemischter Modulheizkreis C31 - DN25 mit Grundfos UPM3K Hybrid 15-70CIL	7729659 **799,–**	Best.-Nr. **CHF**
	Ungemischter Modulheizkreis C31 - DN32 mit Grundfos UPML 32-105 Auto	7729661 **1.248,–**	Best.-Nr. **CHF**
C34 DN 25/DN32	Gemischter Modulheizkreis C34 - DN25 mit Grundfos UPM3K Hybrid 15-70CIL Inkl. Mischer mit Stellantrieb SR5	7729660 **1.345,–**	Best.-Nr. **CHF**
	Gemischter Modulheizkreis C34 - DN32 mit Grundfos UPML 32-105 Auto Inkl. Mischer mit Stellantrieb SR5	7729662 **1.928,–**	Best.-Nr. **CHF**
	Wandmontagesatz für C31 und C34	7729663 **13,80**	Best.-Nr. **CHF**

Produktebeschreibung C31 und C34

Die CoolBloC Pumpengruppe zum Heizen und Kühlen mit Kondensat festen Armaturen: hochwertige Einzelteile zur Vermeidung von Kondensation spezielle Pumpe mit zusätzlichem Dämmelement zum Einsatz in besonderen Umgebungsbedingungen wie z.B. Betauung oder Kondensatausfall Thermische Trennung des Stellmotors (nur in C34 DN 25/32) zum Mischer zur Vermeidung von Kondensatbildung Gebrauchsmuster geschützte Dichtlippen in der Isolierung zur Reduzierung von Kondensatausfall

Die Dämmung ist mit speziellen Dichtlippen und einem Dämmelement für die Pumpe ausgestattet. Dadurch wird im Heizbetrieb verhindert, dass Wärmeenergie an die Umgebung abgegeben wird. Im Kühlbetrieb vermindert die Dämmung eventuell austretende Kondensation.

Die integrierte aufstellbare Schwerkraftbremse verhindert eine ungewollte Zirkulation und kann zum Spülen und Befüllen der Anlage ausser Betrieb genommen werden.

Wechsel der Pumpe (Vorlauf rechts/links)

Der Heizkreis wird ab Werk für den Vorlauf rechts ausgeliefert. Vor- und Rücklaufstrang können vor Ort anhand der beigelegten Montage- und Bedienungsanleitung gewechselt werden.

Technische Angaben

		DN 25 - R1	DN 32 - R1 ¼
Werkstoffe	Armaturen	Messing	Messing
	Dichtung	EPDM/NBR	EPDM/NBR
	Isolierung	EPP	EPP
Technische Daten	max. Druck	6 bar	6 bar
	max. Temperatur	110 °C	110 °C
	KVS-Wert	6	10,1
Abmessungen	Anschluss Verbraucher	1" IG	1¼" IG
	Anschluss Erzeuger	1½" AG flachdichtend	2" AG flachdichtend
	Achsabstand	125 mm	125 mm
	Einbaulänge	342 mm	400 mm
	Breite	250 mm	250 mm
	Höhe	383 mm	441 mm

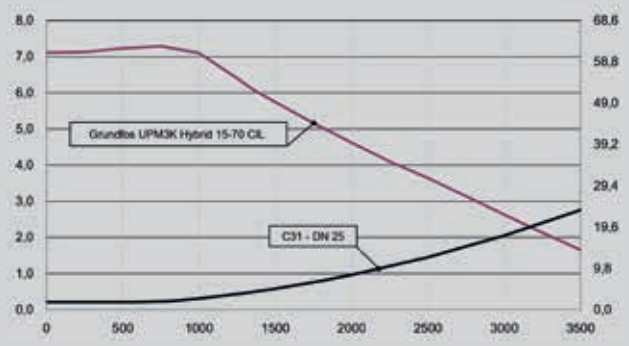

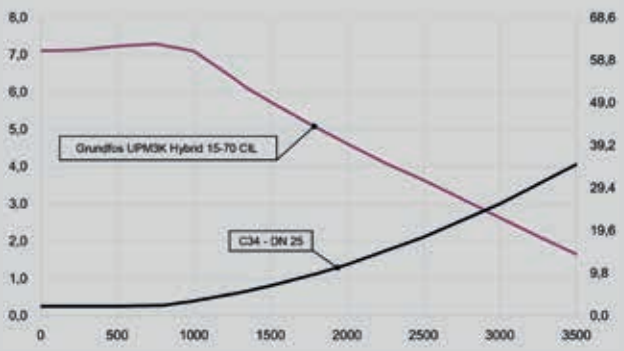

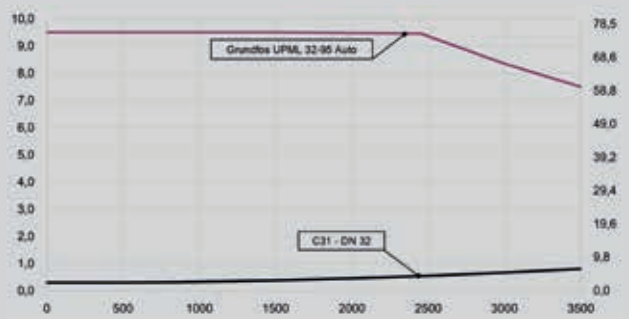

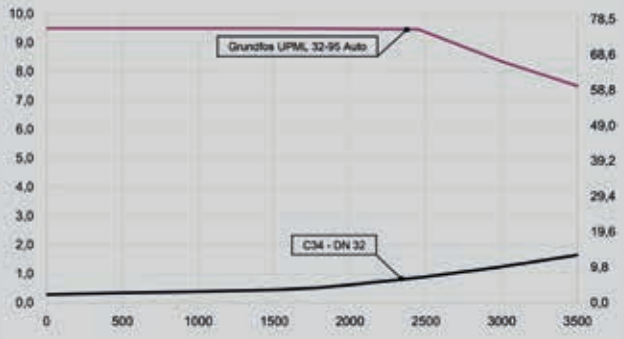

Modulheizkreis ungemischt

			MG V
K31 - DN 40 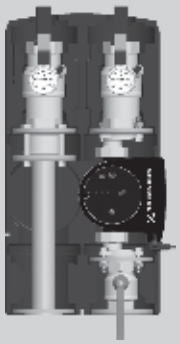	mit Wilo Stratos PARA 30/1 - 12 Hocheffizienzpumpe Pumpe ohne Displayanzeige	7664831 **3.340,–**	Best.-Nr. **CHF**
	mit GF Magna 1 32-100 Hocheffizienzpumpe ohne Auto Adapt inkl. Reduzierflansch	7525830 **3.405,–**	Best.-Nr. **CHF**
	mit GF Magna 1 40-120 F Hocheffizienzpumpe ohne Auto Adapt	7525831 **4.212,–**	Best.-Nr. **CHF**
	mit GF Magna 3 40-120 F Hocheffizienzpumpe	7533511 **5.232,–**	Best.-Nr. **CHF**
	ohne Pumpe (für Pumpen mit Flansch DN 40/6 (250 mm)	7459079 **1.536,–**	Best.-Nr. **CHF**

Produktebeschreibung K 31
Der Modulkreis K 31 ist ein ungemischter Heizkreis für Speicherladung oder gleitenden Heizbetrieb. Die Umwälzpumpe ist voll absperrbar. Das bedeutet, dass bei einem Wechsel der Pumpe keine umfangreichen Entleerungsarbeiten erforderlich sind. Die Kugelhähne im Vor- und Rücklauf haben ein auf den Handgriff geschraubtes Standard-Zeigerthermometer. Die Stellung des Handgriffes zeigt an, ob der Kugelhahn geöffnet oder geschlossen ist.
Die elastische Isolierung aus EPP-Material ist bis 110 °C belastbar. Der Heizkreis ist mit Flanschen PN6 flachdichtend verschraubt. Die Flansche sind ab Werk an die Armaturen montiert.

Schwerkraftbremse:
Im Rücklauf des Heizsystems ist eine aufstellbare Schwerkraftbremse mit einem Öffnungsdruck von 200 mm Wassersäule integriert. Diese Anordnung schliesst Geräuschentwicklungen durch elektronisch geregelte Pumpen aus. Zum Befüllen, Spülen und Entlüften der Anlagen kann die Schwerkraftbremse zwangsweise geöffnet werden.

Wechsel der Pumpe (Vorlauf rechts/links):
Der Heizkreis wird für den Vorlauf rechts ausgeliefert. Vor- und Rücklaufstrang können vor Ort gewechselt werden. Die Isolierung wird lediglich umgesteckt. Anpassungsarbeiten sind nicht erforderlich. Die «Vorlauf Links-Version» ist ebenfalls lieferbar.

Modulheizkreis gemischt

			MG V
K32 - DN 40 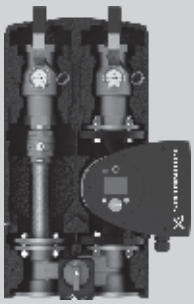	mit Wilo Stratos PARA 30/1 - 12 Hocheffizienzpumpe inkl. Stellantrieb, Pumpe ohne Displayanzeige	7664837 **4.267,–**	Best.-Nr. **CHF**
	mit GF Magna 1 32 - 100 Hocheffizienzpumpe ohne Auto Adapt inkl. Reduzierflansch ohne Stellantrieb	7525832 **3.996,–**	Best.-Nr. **CHF**
	mit GF Magna 1 40 - 120 F Hocheffizienzpumpe ohne Auto Adapt ohne Stellantrieb	7525833 **4.803,–**	Best.-Nr. **CHF**
	mit GF Magna 3 40 - 120 F Hocheffizienzpumpe inkl. Stellantrieb	7533514 **6.061,–**	Best.-Nr. **CHF**
	ohne Pumpe (für Pumpen mit Flansch DN 40/6 (250 mm) ohne Stellantrieb	7459085 **2.155,–**	Best.-Nr. **CHF**

Produktebeschreibung K 32:
Der Modulkreis K 32 ist ein gemischter Heizkreis für mischergeregelten Heizbetrieb. Die Umwälzpumpe ist tropfdicht absperrbar. Das bedeutet, dass bei einem Wechsel der Pumpe keine umfangreichen Entleerungsarbeiten erforderlich sind. Die Kugelhähne im Vor- und Rücklauf haben ein auf den Handgriff geschraubtes Standard-Zeigerthermometer. Die Stellung des Handgriffes zeigt an, ob der Kugelhahn geöffnet oder geschlossen ist.
Die elastische Isolierung aus EPP-Material ist bis 110 °C belastbar. Der Heizkreis ist mit Flanschen PN6 flachdichtend verschraubt. Die Flansche sind ab Werk an die Armaturen montiert.

3-Wege-Mischer
Der 3-Wege-Mischer hat eine lineare Kennlinie, die ein Aufschwingen der angeschlossenen Regelung verhindert. Es lassen sich sämtliche Viessmann und PAW-Mischerantriebe einfach adaptieren. Zum Pumpenaustausch im Vorlauf ist der Mischer tropfdicht absperrbar. Der Mischer lässt sich ggf. auf Vorlaufbetrieb «Links» umbauen. Der Mischer hat unten einen Flanschanschluss DN40 - PN6.

Schwerkraftbremse:
Im Rücklauf des Heizsystems ist eine aufstellbare Schwerkraftbremse mit einem Öffnungsdruck von 200 mm Wassersäule integriert. Diese Anordnung schliesst Geräuschentwicklungen durch elektronisch geregelte Pumpen aus. Zum Befüllen, Spülen und Entlüften der Anlagen kann die Schwerkraftbremse zwangsweise geöffnet werden.

Wechsel der Pumpe (Vorlauf rechts/links):
Der Heizkreis wird ab Werk für den Vorlauf rechts ausgeliefert. Vor- und Rücklaufstrang können vor Ort gewechselt werden. Für den Umbau wird der Mischer in der Hochachse um 180 ° gedreht und der neue Regeleinsatz im Mischergehäuse gemäss Anleitung eingesetzt.

Technische Angaben

Modulheizkreis	Nenngrösse K 31 DN 40	Nenngrösse K 32 DN 40
Max. Druck PN	6 bar	6 bar
Max. Temperatur	110 °C	110 °C
KVS-Wert	28,3	17,7
Werkstoff Armaturen	Messing	Messing
Werkstoff Isolierung	EPP	EPP
Bauhöhe mit Isolierung	610 mm	610 mm
Breite mit Isolierung	320 mm	320 mm
Achsabstand	160 mm	160 mm
Anschlüsse oben	R 1 ½ IG	R 1½ IG
Anschlüsse unten (Flachdichtend) Flansch	DN 40 PN 6	DN 40 PN 6

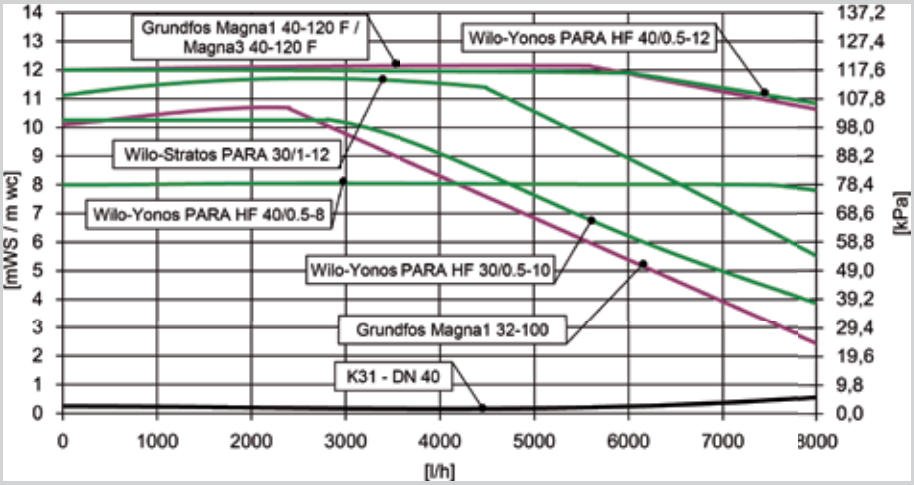

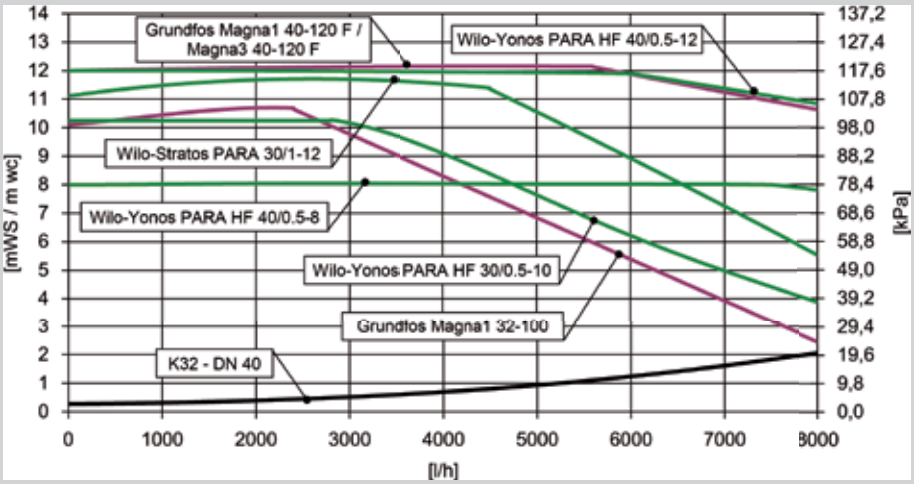

Modulheizkreis ungemischt

			MG V
K31 - DN 50 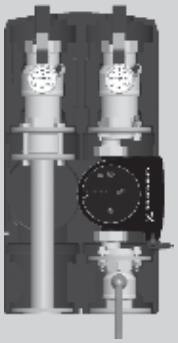	mit Wilo Stratos PARA 50/1-12 Hocheffizienzpumpe Pumpe ohne Displayanzeige	7533516 **5.956,–**	Best.-Nr. **CHF**
	mit GF Magna 1 50 - 120 F Hocheffizienzpumpe ohne Auto Adapt	7525834 **5.183,–**	Best.-Nr. **CHF**
	mit GF Magna 3 50 - 120 F Hocheffizienzpumpe	7525835 **6.766,–**	Best.-Nr. **CHF**
	ohne Pumpe (für Pumpen mit Flansch DN50/6 (280 mm)	7459090 **1.810,–**	Best.-Nr. **CHF**

Produktebeschreibung K 31:
Der Modulkreis K 31 ist ein ungemischter Heizkreis für Speicherladung oder gleitenden Heizbetrieb. Die Umwälzpumpe ist voll absperrbar. Das bedeutet, dass bei einem Wechsel der Pumpe keine umfangreichen Entleerungsarbeiten erforderlich sind. Die Kugelhähne im Vor- und Rücklauf haben ein auf den Handgriff geschraubtes Standard-Zeigerthermometer. Die Stellung des Handgriffes zeigt an, ob der Kugelhahn geöffnet oder geschlossen ist.
Die elastische Isolierung aus EPP-Material ist bis 110 °C belastbar. Der Heizkreis ist mit Flanschen PN6 flachdichtend verschraubt. Die Flansche sind ab Werk an die Armaturen montiert.

Schwerkraftbremse:
Im Rücklauf des Heizsystems ist eine aufstellbare Schwerkraftbremse mit einem Öffnungsdruck von 200 mm Wassersäule integriert. Diese Anordnung schliesst Geräuschentwicklungen durch elektronisch geregelte Pumpen aus. Zum Befüllen, Spülen und Entlüften der Anlagen kann die Schwerkraftbremse zwangsweise geöffnet werden.

Wechsel der Pumpe (Vorlauf rechts/links):
Der Heizkreis wird für den Vorlauf rechts ausgeliefert. Vor- und Rücklaufstrang können vor Ort gewechselt werden. Die Isolierung wird lediglich umgesteckt. Anpassungsarbeiten sind nicht erforderlich. Die «Vorlauf Links-Version» ist ebenfalls lieferbar.

Modulheizkreis gemischt

			MG V
K32 - DN 50 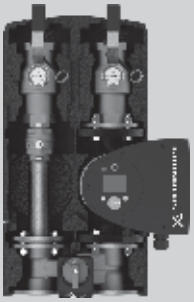	mit Wilo Stratos PARA 50/1-12 Hocheffizienzpumpe ohne Stellantrieb; Pumpe ohne Displayanzeige	7533518 **5.659,–**	Best.-Nr. **CHF**
	mit GF Magna 1 50 - 120 F Hocheffizienzpumpe ohne Auto Adapt ohne Stellantrieb	7525837 **5.845,–**	Best.-Nr. **CHF**
	mit GF Magna 3 50 - 120 F Hocheffizienzpumpe ohne Stellantrieb	7525836 **7.423,–**	Best.-Nr. **CHF**
	ohne Pumpe (für Pumpen mit Flansch DN50/6 (280 mm) ohne Stellantrieb	7459095 **2.498,–**	Best.-Nr. **CHF**

Produktebeschreibung K 32:
Der Modulkreis K 32 ist ein gemischter Heizkreis für mischergeregelten Heizbetrieb. Die Umwälzpumpe ist tropfdicht absperrbar. Das bedeutet, dass bei einem Wechsel der Pumpe keine umfangreichen Entleerungsarbeiten erforderlich sind. Die Kugelhähne im Vor- und Rücklauf haben ein auf den Handgriff geschraubtes Standard-Zeigerthermometer. Die Stellung des Handgriffes zeigt an, ob der Kugelhahn geöffnet oder geschlossen ist.
Die elastische Isolierung aus EPP-Material ist bis 110 °C belastbar. Der Heizkreis ist mit Flanschen PN6 flachdichtend verschraubt. Die Flansche sind ab Werk an die Armaturen montiert.

3-Wege-Mischer
Der 3-Wege-Mischer hat eine lineare Kennlinie, die ein Aufschwingen der angeschlossenen Regelung verhindert. Es lassen sich sämtliche Viessmann und PAW-Mischerantriebe einfach adaptieren. Zum Pumpenaustausch im Vorlauf ist der Mischer tropfdicht absperrbar. Der Mischer lässt sich ggf. auf Vorlaufbetrieb «Links» umbauen. Der Mischer hat unten einen Flanschanschluss DN40 - PN6.

Schwerkraftbremse:
Im Rücklauf des Heizsystems ist eine aufstellbare Schwerkraftbremse mit einem Öffnungsdruck von 200 mm Wassersäule integriert. Diese Anordnung schliesst Geräuschentwicklungen durch elektronisch geregelte Pumpen aus. Zum Befüllen, Spülen und Entlüften der Anlagen kann die Schwerkraftbremse zwangsweise geöffnet werden.

Wechsel der Pumpe (Vorlauf rechts/links):
Der Heizkreis wird ab Werk für den Vorlauf rechts ausgeliefert. Vor- und Rücklaufstrang können vor Ort gewechselt werden. Für den Umbau wird der Mischer in der Hochachse um 180 ° gedreht und der neue Regeleinsatz im Mischergehäuse gemäss Anleitung eingesetzt.

Technische Angaben

Modulheizkreis	Nenngrösse K 31 DN 50	Nenngrösse K 32 DN 50
Max. Druck PN	6 bar	6 bar
Max. Temperatur	110 °C	110 °C
KVS-Wert	31,2	25,7
Werkstoff Armaturen	Messing, Stahl	Messing, Stahl
Werkstoff Isolierung	EPP	EPP
Bauhöhe	630 mm	630 mm
Bauhöhe Isolierung	660 mm	660 mm
Breite mit Isolierung	360 mm	360 mm
Achsabstand	180 mm	180 mm
Anschlüsse oben	R 2 IG	R 2 IG
Anschlüsse unten (Flachdichtend) Flansch	DN 50 PN 6	DN 50 PN 6

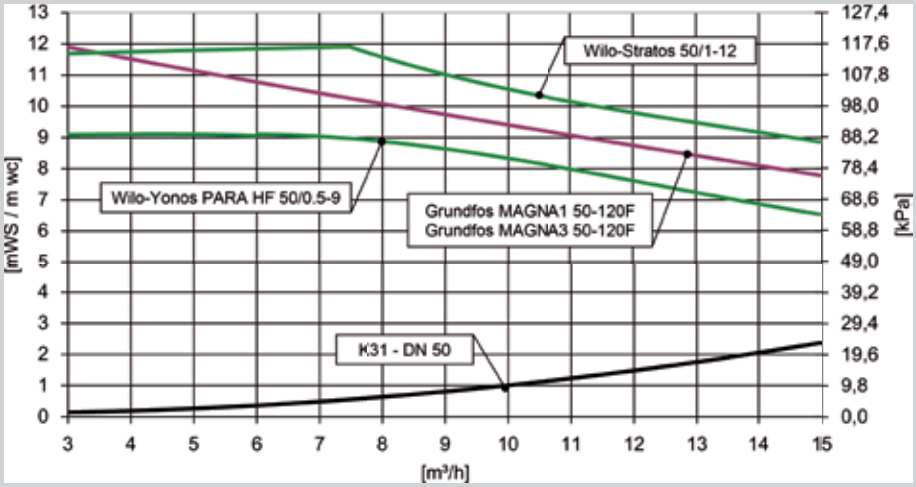

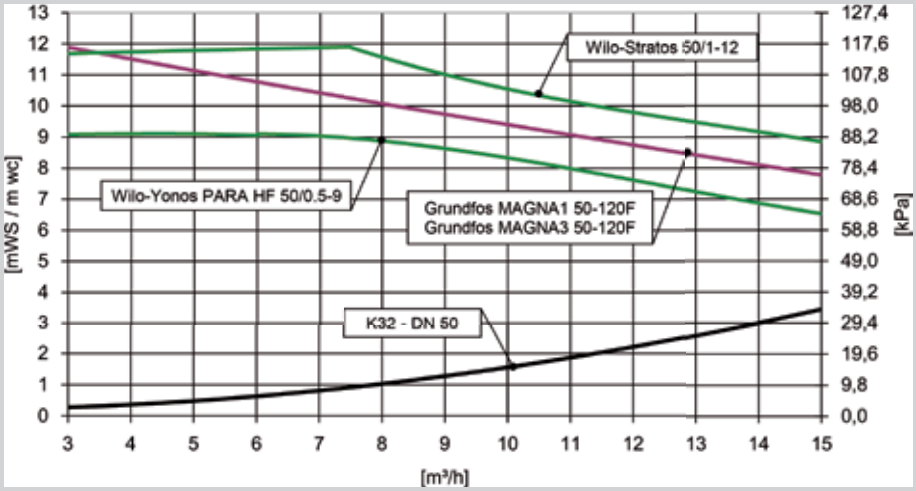

Einbaustrecke für Wärmemengenzähler
in Modulheizkreise DN 25, DN 32

MG V

Einbaustrecke für ungemischte Modulheizkreise
passend für M 31 DN R1 DN R 1 ¼, flachdichtend in den Rücklauf
Bestehend aus:

4 flachdichtende Verschraubungsteile
1 Passrohr
1 Pumpenkugelhahn mit Schwerkraftbremse PKVS
1 Überwurfmutter
7 Dichtungen

DN 25 R1:	für WMZ mit Anschlussmass R ¾ x 110 mm + R1 x 130 mm	9535328 **158,–**	Best.-Nr. **CHF**
DN 32-R1 ¼	für WMZ mit Anschlussmass R1 x 130 mm	9535329 **236,–**	Best.-Nr. **CHF**

Einbaustrecke für gemischte Modulheizkreise mit 3- oder 4-Wege-Mischer
passend für M 32 DN R1 + DN R 1 ¼ bis M 38 DN R1 + DN R1 ¼ flachdichtend in den Rücklauf
Bestehend aus:

4 flachdichtende Verschraubungsteile
1 Passrohr
1 Schwerkraftbremse für den Mischer-Rücklauf
6 Dichtungen

DN 25 R1:	für WMZ mit Anschlussmass R ¾ x 110 mm + R1 x 130 mm	9535330 **111,–**	Best.-Nr. **CHF**
DN 32-R1 ¼	für WMZ mit Anschlussmass R1 x 130 mm	9535331 **174,–**	Best.-Nr. **CHF**

Tauchhülsen R ½ AG
für die Montage der Temperaturfühler im Speicher, Kollektoren etc.
Bestehend aus:

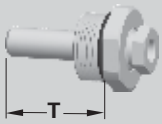

selbstdichtend mit O-Ring, Messing blank, für Fühler-Ø 5,5 mm, Tiefe 30 mm	9556118 **18,50**	Best.-Nr. **CHF**
Standard, Messing verchromt, mit Hahnverlängerung, für Fühler-Ø 6 mm, Tiefe 60 mm	9556119 **28,–**	Best.-Nr. **CHF**

Die Einbaustrecke ist universal einsetzbar für alle Wärme-Mengen-Zähler (WMZ) mit den Anschlussmassen R ¾ x 110 mm und R1 x 130 mm. Zum Lieferumfang gehören die erforderlichen flachdichtenden Passstücke, so dass auch ein nachträglicher Einbau problemlos möglich ist. Die Montage der Einbaustrecke erfolgt in den Heizkreisrücklauf.

Die Fühler können in den R ½-Muffen der Thermo-Kugelhähne (u. U. sind Hahnverlängerungen erforderlich) oder in bauseitige Anschlüsse montiert werden, Die Lieferung erfolgt ohne Tauchhülsen. Nach erfolgter Montage des WMZ muss das Vorderteil der Isolierung an die Gehäuseform angepasst werden (einfach ausschneiden).

Für Modulheizkreise DN 20 nicht lieferbar!

Hinweis:
Lieferung Einbaustrecke ohne Wärmemengenzähler

Modulverteiler – DN 20 – mit thermischer Trennung R ¾ — Die Isolierung ist Bestandteil der Modul-Heizkessel		MG V
MV 2 Modulverteiler 2-fach, bis zu 3 Heizkreise anschliessbar für 2 Heizkreise DN 20 A = 90 mm, H = 80 mm, L = 440 mm einschl. Isolierung	7159829 **446,–**	Best.-Nr. **CHF**
MV 3 Modulverteiler 3-fach, bis zu 5 Heizkreise anschliessbar für 3 Heizkreise DN 20 A = 90 mm, H = 80 mm, L = 620 mm einschl. Isolierung	7159830 **640,–**	Best.-Nr. **CHF**
MV 4 Modulverteiler 4-fach, bis zu 7 Heizkreise anschliessbar für 4 Heizkreise DN 20 A = 90 mm, H = 80 mm, L = 800 mm einschl. Isolierung	9576974 **833,–**	Best.-Nr. **CHF**
MV 5 Modulverteiler 5-fach, bis zu 9 Heizkreise anschliessbar für 5 Heizkreise DN 20 A = 90 mm, H = 80 mm, L = 980 mm einschl. Isolierung	9576975 **1.029,–**	Best.-Nr. **CHF**

A = Achsabstand, H = Einbauhöhe, L = Breite
Der Differenzdruck des Modulverteilers DN 20 (2-, 3-. 4-, 5-fach) in Abhängigkeit des Volumenstroms.
KVS-Wert 7,8

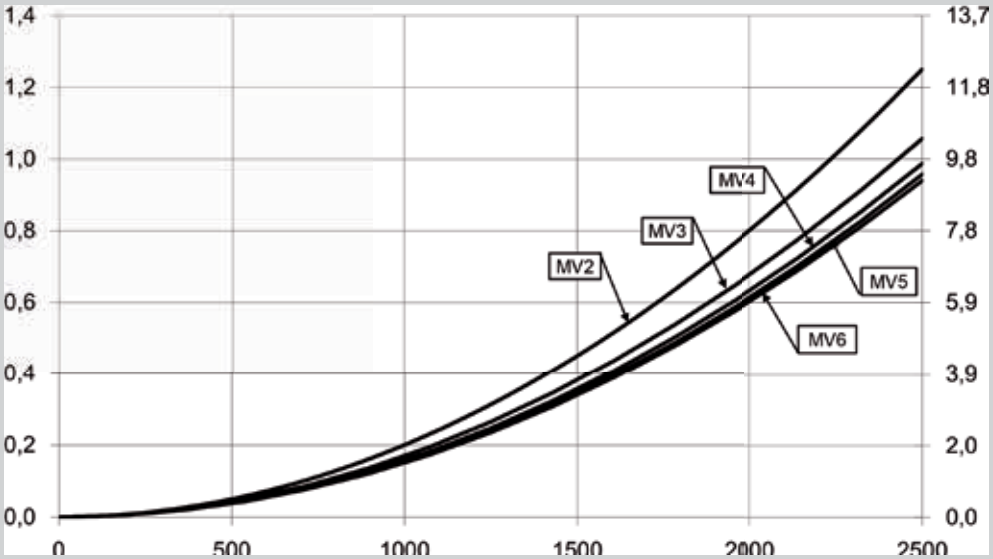

Zubehör für Modulverteiler DN 20		MG V
Hydraulische Weiche, bis 2200 l/h, komplett aus Messing, vollständig isoliert 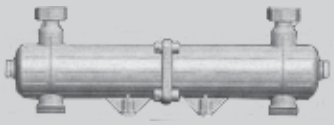	7194454 **343,–**	Best.-Nr. **CHF**
 Erweiterungsmodul mit Isolierung zur Erweiterung bestehender Modulheizkreis-Systeme um einen Modulheizkreis DN 20 L = 180 mm, A = 90 mm, H = 80 mm	7159828 **262,–**	Best.-Nr. **CHF**

Modulverteiler – DN 25 **R 1**		MG V
MV 2 Modulverteiler 2-fach, bis zu 3 Heizkreise anschliessbar für 2 Heizkreise DN 20, 25 oder 32 A = 125 mm, H = 128 mm, L = 625 mm einschl. Isolierung	7741065 **652,–**	Best.-Nr. **CHF**
MV 3 Modulverteiler 3-fach, bis zu 5 Heizkreise anschliessbar für 3 Heizkreise DN 20, 25 oder 32 A = 125 mm, H = 125 mm, L = 875 mm einschl. Isolierung	7741066 **939,–**	Best.-Nr. **CHF**
MV 4 Modulverteiler 4-fach, bis zu 7 Heizkreise anschliessbar für 4 Heizkreise DN 20, 25 oder 32 A = 125 mm, H = 128 mm, L = 1125 mm einschl. Isolierung	7741067 **1.238,–**	Best.-Nr. **CHF**
MV 5 Modulverteiler 5 oder 6-fach, auf Anfrage		

A = Achsabstand, H = Einbauhöhe, L = Breite
Der Differenzdruck des Modulverteilers
DN 25 (2-, 3-. 4-fach)
in Abhängigkeit des Volumenstroms.
KVS-Wert 16,0 / 18,0 / 18,5

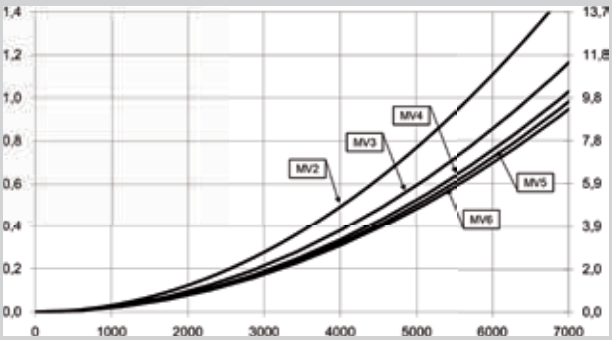

Zubehör **für Modulverteiler DN 25**		MG V
Hydraulische Weiche, bis 1600 l/h, komplett aus Messing, vollständig isoliert 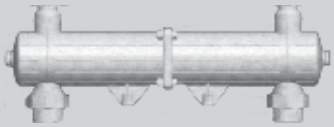	7741533 **498,–**	Best.-Nr. **CHF**
 Erweiterungsmodul mit Isolierung zur Erweiterung bestehender Modulheizkreis-Systeme um einen Modulheizkreis DN 20 L = 180 mm, A = 90 mm, H = 80 mm	7741537 **315,–**	Best.-Nr. **CHF**

Modulverteiler
DN 32

Modulverteiler – DN 32 R 1¼		MG V
MV 2 Modulverteiler 2-fach, bis zu 3 Heizkreise anschliessbar für 2 Heizkreise DN 20, 25 oder 32 A = 125 mm, H = 156 mm, L = 625 mm einschl. Isolierung	7741068 **774,–**	Best.-Nr. **CHF**
MV 3 Modulverteiler 3-fach, bis zu 5 Heizkreise anschliessbar für 3 Heizkreise DN 20, 25 oder 32 A = 125 mm, H = 156 mm, L = 875 mm einschl. Isolierung	7741069 **1.110,–**	Best.-Nr. **CHF**
MV 4 Modulverteiler 4-fach, bis zu 7 Heizkreise anschliessbar für 4 Heizkreise DN 20, 25 oder 32 A = 125 mm, H = 156 mm, L = 1125 mm einschl. Isolierung	7741070 **1.478,–**	Best.-Nr. **CHF**
MV 5 Modulverteiler 5 oder 6-fach, auf Anfrage		

A = Achsabstand, H = Einbauhöhe, L = Breite
Der Differenzdruck des Modulverteilers
DN 32 (2-, 3-. 4 fach)
in Abhängigkeit des Volumenstroms.
KVS-Wert 34,0 / 37,0 / 38,0

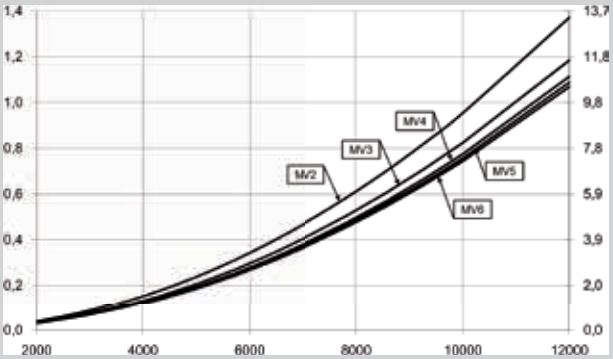

Zubehör für Modulverteiler DN 32		MG V
Hydraulische Weiche, bis 2600 l/h, komplett aus Messing, vollständig isoliert 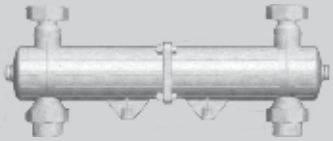	7741534 **612,–**	Best.-Nr. **CHF**
 Erweiterungsmodul mit Isolierung zur Erweiterung bestehender Modulheizkreis-Systeme um einen Modulheizkreis DN 32 L = 250 mm, A = 125 mm, H = 125 mm	7741538 **337,–**	Best.-Nr. **CHF**

Modulverteiler – DN 40

		MG V
MV 2 - DN 40 Modulverteiler 2-fach*, Flanschverteiler für 2 Heizkreise DN 40 A = 160 mm, H = 190 mm, L = 740 mm	9535333 **1.889,–**	Best.-Nr. **CHF**
MV 3 - DN 40 Modulverteiler 3-fach*, Flanschverteiler für 3 Heizkreise DN 40 A = 160 mm, H = 190 mm, L = 1060 mm	9535334 **2.780,–**	Best.-Nr. **CHF**
MV 4 - DN 40 Modulverteiler 4-fach*, Flanschverteiler für 4 Heizkreise DN 40 A = 160 mm, H = 190 mm, L = 1380 mm 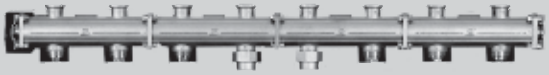	9535335 **3.516,–**	Best.-Nr. **CHF**

A = Achsabstand, H = Einbauhöhe, L = Breite

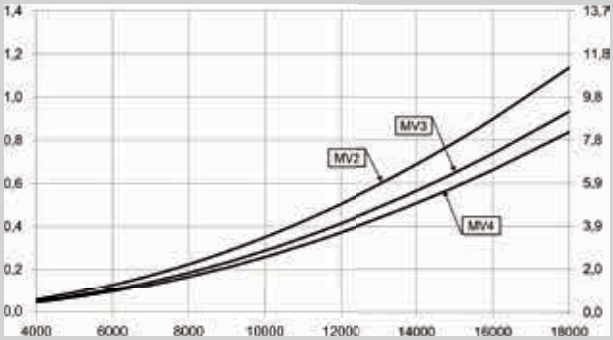

Zubehör
Umbausatz für Modulverteiler DN 40

		MG V
Umbausatz für PAW-Modulverteiler, zum Umbau eines Modulverteilers DN40 zu einer Verteilerweiche **Bestehend aus:** 2 Distanzringen 4 O-Ringen sowie den erforderlichen Schrauben Die Isolierung der Verteiler ist an den Enden einfach auszuschneiden.	9556138 **168,–**	Best.-Nr. **CHF**
Erweiterungsmodul mit Isolierung zur Erweiterung bestehender Modulheizkreis-Systeme um einen Modulheizkreis **DN 40** L = 320 mm, A = 160 mm, H = 190 mm	9569264 **995,–**	Best.-Nr. **CHF**

4.3

Modulverteiler – DN 50		MG V
MV 2 - DN 50 Modulverteiler 2-fach*, Flanschverteiler für 2 Heizkreise DN 50 A = 180 mm, H = 220 mm, L = 840 mm	9566796 **2.492,–**	Best.-Nr. **CHF**
MV 3 - DN 50 Modulverteiler 3-fach*, Flanschverteiler für 3 Heizkreise DN 50 A = 180 mm, H = 220 mm, L = 1200 mm	9566797 **3.605,–**	Best.-Nr. **CHF**
MV 4 - DN 50 Modulverteiler 4-fach*, Flanschverteiler für 4 Heizkreise DN 50 A = 180 mm, H = 220 mm, L = 1560 mm 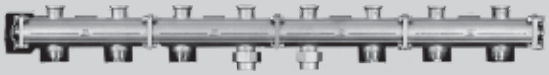	9566798 **4.692,–**	Best.-Nr. **CHF**

A = Achsabstand, H = Einbauhöhe, L = Breite

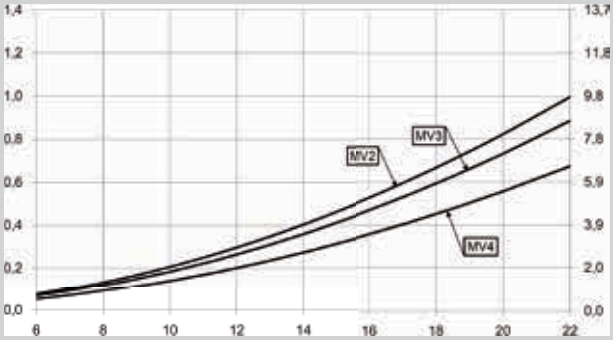

Zubehör **Umbausatz für Modulverteiler DN 50**		MG V
Umbausatz für PAW-Modulverteiler, zum Umbau eines Modulverteilers DN50 zu einer Verteilerweiche **Bestehend aus:** 2 Distanzringen 2 O-Ringen sowie den erforderlichen Schrauben Die Isolierung der Verteiler ist an den Enden einfach auszuschneiden.	9566811 **187,–**	Best.-Nr. **CHF**
Erweiterungsmodul mit Isolierung zur Erweiterung bestehender Modulheizkreis-Systeme um einen Modulheizkreis **DN 50** L = 360 mm, A = 180 mm, H = 225 mm	9569265 **1.102,–**	Best.-Nr. **CHF**

Zubehör für Modulverteiler

		MG V
Wandhalter-Satz für Modulverteiler (Ab MV 5-fach empfehlen wir 2 Satz Wandhalter) verzinkt, inkl. Dübeln und Schrauben, Abstand Mitte Verteiler-Wand		
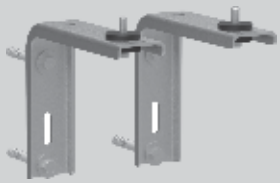 **DN 20** für Wandabstand 70, 85 oder 100 mm	9556120 **56,–**	Best.-Nr. **CHF**
DN 25 für Wandabstand 100, 125 oder 150 mm	7011090 **64,–**	Best.-Nr. **CHF**
DN 32 für Wandabstand 155 oder 180 mm	7011090 **64,–**	Best.-Nr. **CHF**
Satz Wandkonsole für Modulverteiler DN 40 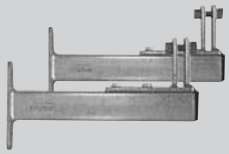 Satz besteht aus: 2 Stück Wandkonsolen aus Stahl, verzinkt 4 Schrauben und 4 Dübeln 2 Befestigungsverschraubungen für Verteiler auf der Wandkonsole Wandabstand bis Mitte Verteiler: A = 230 mm	9566827 **190,–**	Best.-Nr. **CHF**
Satz Bodenkonsole für Modulverteiler DN 40 und DN 50 Satz besteht aus: 2 Stück Bodenkonsolen aus Stahl, verzinkt 8 Schrauben und 8 Dübeln 2 Befestigungsverschraubungen für Verteiler auf der Bodenkonsole Höhe verstellbar: 1050–1080 mm, zum Verkürzen einfach abzulängen	9566676 **290,–**	Best.-Nr. **CHF**
Wandkonsole für Modulheizkreis DN 40 besteht aus: Wandkonsole aus Stahl, verzinkt 2 Dichtungen, 2 Schrauben und 2 Dübeln 1 Befestigungsverschraubung für Halteplatte auf die Wandkonsole Wandabstand bis Mitte Rohr: A = 230 mm	9555438 **147,–**	Best.-Nr. **CHF**
Halteplatte für Modulverteiler flachdichtend, für die Aufnahme eines Wandhalters, zum Anschluss unter einem Modulverteiler		
DN 20 R 1 IG/ R 1 AG A = 90 mm, H = 50 mm	9556105 **62,–**	Best.-Nr. **CHF**
DN 25 R 1½ IG/ R 1½ AG A = 125 mm, H = 60 mm	7194869 **65,–**	Best.-Nr. **CHF**
DN 32 R 2 IG/ R 2 AG A = 125 mm, H = 70 mm	7194870 **84,–**	Best.-Nr. **CHF**

Zubehör für Modulverteiler		MG V
Satz Schraubflansche für DN 25 und DN 32 für einen grösseren Zulauf-Anschluss am Modulverteiler oder Heizkreis DN 25 bzw. DN 32. Einerseits mit Überwurfmutter, andererseits Innengewinde		
Erweiterung DN 25 auf Anschluss DN 32 Überwurfmutter R 1 ½ IG - R 1 ¼ IG (für MV und HK R1 - DN 25)	7194278 **77,–**	Best.-Nr. **CHF**
Erweiterung DN 32 auf Anschluss DN 40 Überwurfmutter R 2 IG - R 1 ½ IG (für MV und HK R 1 ¼ - DN 32)	7194280 **110,–**	Best.-Nr. **CHF**

Zubehör für Modulverteiler		MG V
Sicherheitsgruppe DN 25 / DN 32 zur Montage am Modulverteiler **DN 25** mit selbstdichtendem Konterwinkel R ¾ x R ½ Sicherheitsventil R ½ x R ¾ - 3 bar, Manometer 0 – 4 bar	7741539 **168,–**	Best.-Nr. **CHF**
DN 32 mit selbstdichtendem Konterwinkel 1" Sicherheitsventil R ¾ x R 1" - 3 bar, Manometer 0 – 4 bar	7737395 **242,–**	Best.-Nr. **CHF**
Exzenterverschraubung Zur Verringerung des Achsabstands von 125 mm auf 120 mm für PAW-Modulheizkreis auf Vitoladens C und T	7411986 **83,–**	Best.-Nr. **CHF**
Reduziermuffen 2" IG x 1½" AG für PAW-Modulheizkreis auf Vitoladens C und T	7440167 **125,–**	Best.-Nr. **CHF**
Satz Reduzierstücke DN 25 - DN 20 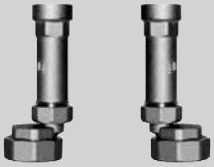 Für die Montage von Modulheizkreisen DN 20 auf Modulverteilern DN 25, aus Messing, Verringerung des Achsabstandes von 125 mm auf 90 mm.	9566612 **77,–**	Best.-Nr. **CHF**
Satz Reduzierstücke DN 32 - DN 25 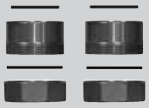 Für die Montage von Modulheizkreisen DN 25 auf Modulverteilern DN 32, **Bestehend aus:** 2 Gewinderingen R 2 AG R 1 ½ IG, 2 Überwurfmuttern R 2, 2 Dichtungen R 1 ¼	7194333 **59,–**	Best.-Nr. **CHF**
Satz Einlegeringe DN 32 - DN 25 Für die Montage von Modulheizkreisen DN 32 auf Modulverteilern DN 25 aus Messing. **Bestehend aus:** 2 Einlegeringen F 1 - F 1 ¼, 2 breite Dichtungen R 1 ¼, 2 Messingscheiben, 2 weitere Dichtungen R 1 ¼	7194334 **50,–**	Best.-Nr. **CHF**
Satz Reduzierflansch DN 40 auf DN 32	9535338 **315,–**	Best.-Nr. **CHF**
DN 50 auf DN 40	9569262 **320,–**	Best.-Nr. **CHF**
DN 50 auf DN 32	9569263 **513,–**	Best.-Nr. **CHF**

Zubehör für Modulheizkreis		MG V
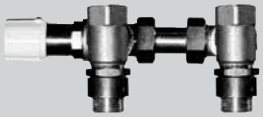 **Überströmset für Modulheizkreise** **DN 20** mit selbstdichtenden Konter-T-Stücken und Winkelverschraubung Einstellbereich 1 – 6 mWs, passend auf HeatBloC	9556108 **138,–**	Best.-Nr. **CHF**
DN 25 / DN 32 mit selbstdichtender Verschraubung, Einstellbereich 1 – 6 mWs, bis 600 l/h Einstellbereich 1 – 6 mWs, bis 600 l/h Mit den neuen Modulheizkreisen ist die Montage zwischen den Kugelhähnen nicht mehr möglich, Ventil bauseits nach dem Modulheizkreis einbauen.	9555391 **72,–**	Best.-Nr. **CHF**
Anbausatz für Viessmann-Mischermotore 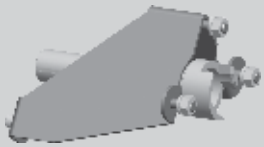 mit 3-Punkt-Aufhängung zu Heizkreis DN 20, DN 25, DN 32, DN 40, DN 50	7454467 **99,–**	Best.-Nr. **CHF**

Zubehör für Modulheizkreis
Mischermotoren

MG V

Stellmotor für witterungsgeführte Regelungen mit 1,5 m Kabel und Anbausatz für Mischer.
Umschaltbar für Hand-/Automatik-Betrieb. Durch die auswechselbare Skala geeignet für Vorlauf rechts und Vorlauf links.

Stellmotor SR 5	**Technische Daten:**	Spannungsversorgung: Gehäuseschutzart: Drehsinn: Umgebungstemperatur: Leistungsaufnahme: Drehmoment: Stellzeit 90 °	230 V/50 Hz IP 40 an Klemmen wählbar max. 50 °C 2,5 W 5 Nm 140 s	
	SR 5	für Modulheizkreise DN20, DN25 und DN32	7199566 **267,–**	Best.-Nr. **CHF**
Stellmotor SR 10	**Technische Daten:**	Spannungsversorgung: Gehäuseschutzart: Drehsinn: Umgebungstemperatur: Leistungsaufnahme: Drehmoment: Stellzeit 90 °	230 V/50 Hz IP 40 an Klemmen wählbar max. 50 °C 3,5 W 5 Nm 140 s	
	SR 10	für Modulheizkreise DN40 und DN50	7199567 **279,–**	Best.-Nr. **CHF**
Stellmotor SR 10 – 24V	**Technische Daten:**	Spannungsversorgung: Steuerspannung Gehäuseschutzart: Drehsinn: Umgebungstemperatur: Leistungsaufnahme: Drehmoment: Stellzeit 90 °	24V AC/CD 0(2)... 10V IP 40 an Klemmen wählbar max. 50 °C 3,5 W 10 Nm 140 s	
	SR 10	für Modulheizkreise DN20 bis DN50	7568917 **375,–**	Best.-Nr. **CHF**
Endlagenschalter	für nachträglichen Anbau zu Stellmotor SR5 / SR10 geeignet		7199705 **46,–**	Best.-Nr. **CHF**

4.3

Zubehör für Modulheizkreis
Anlegethermostat

			MG V
Anlegethermostat	Anlegethermostat zum Regeln und Begrenzen von Temperaturen in Rohrleitungen, an denen der Thermostat anliegt. Befestigung mittels Spannband Funktion je nach Anschluss als Öffner oder Schliesser Temperaturbereich: 30 – 90 °C	7311946 **154,–**	Best.-Nr. **CHF**
Schwimmbadschalter	Umschalter Sommer – Winter in Kunststoffbox IP64 Grösse 64 × 64	7499288 **262,–**	Best.-Nr. **CHF**

Dichtungssätze zu PAW-Modulheizkreis

		MG V
Dichtungssatz für 3 und 4-Wege PAW Mischer DN20/25	7441601 **28,–**	Best.-Nr. **CHF**
Dichtungssatz für 3 und 4-Wege PAW Mischer DN32	7441602 **28,–**	Best.-Nr. **CHF**
Dichtungssatz für 3 und 4-Wege PAW Mischer DN40	7441603 **38,–**	Best.-Nr. **CHF**
Dichtungssatz für 3 und 4-Wege PAW Mischer DN50	7441604 **54,–**	Best.-Nr. **CHF**

Durchgangs- und Dreiwegventile Siemens

Durchgangsventile mit Aussengewinde PN16
inkl. Verschraubung

Typ VVG 44...	DN15-DN40	KVS 2,5... 40 m³/h	Rotguss

Dreiwegventile mit Aussengewinde, PN 16
inkl. Verschraubung

Typ VXG 41...	DN15-DN50	KVS 1,6... 40 m³/h	Rotguss (Trinkwasser Ausführung ohne Verschraubungen)
Typ VXG 44...	DN15-DN40	KVS 0,63... 25 m³/h	Rotguss
Typ VXG 48...	DN20-DN40	KVS 6,3... 20 m³/h	Grauguss

Dreiweg-Kleinventile PN16/20, 5,5 mm Hub
inkl. Verschraubung

Typ VXP 459...	DN15-DN40	KVS 2,5... 25 m³/h	Rotguss

Dreiwegventile mit Flanschanschluss, PN6

Typ VXF 21...	DN40-DN100	KVS 25... 160 m³/h	Grauguss

6153129 8/2022

Produkt			MG V
	Durchgangsventil Typ VVG 44.15-2.5	ZK03384 **280,–**	Best.-Nr. **CHF**
	Durchgangsventil Typ VVG 44.15-4	ZK03385 **280,–**	Best.-Nr. **CHF**
	Durchgangsventil Typ VVG 44.20-6.3	ZK03386 **297,–**	Best.-Nr. **CHF**
	Durchgangsventil Typ VVG 44.25-10	ZK03387 **338,–**	Best.-Nr. **CHF**
	Durchgangsventil Typ VVG 44.32-16	ZK03388 **455,–**	Best.-Nr. **CHF**
	Durchgangsventil Typ VVG 44.40-25	ZK03389 **579,–**	Best.-Nr. **CHF**
	Antrieb Typ SAS 31.00	7667230 **419,–**	Best.-Nr. **CHF**
	Hilfschalter ASC10.51	7714529 **110,–**	Best.-Nr. **CHF**
	Dreiwegventil Typ VXP 459.15-2.5	ZK03390 **172,–**	Best.-Nr. **CHF**
	Dreiwegventil Typ VXP 459.20-4	ZK03391 **163,–**	Best.-Nr. **CHF**
	Dreiwegventil Typ VXP 459.25-6.3	ZK03392 **257,–**	Best.-Nr. **CHF**
	Dreiwegventil Typ VXP 459.32-16	ZK03393 **419,–**	Best.-Nr. **CHF**
	Dreiwegventil Typ VXP 459.40-25	ZK03410 **538,–**	Best.-Nr. **CHF**
	Antrieb Typ SSY 319	9569001 **229,–**	Best.-Nr. **CHF**

Produkt			MG V
	Dreiwegventil Typ VXG 44.15-0.63 MV	ZK03394 **289,–**	Best.-Nr. **CHF**
	Dreiwegventil Typ VXG 44.15-1 MV	ZK03395 **289,–**	Best.-Nr. **CHF**
	Dreiwegventil Typ VXG 44.15-2.5 MV	ZK03396 **289,–**	Best.-Nr. **CHF**
	Dreiwegventil Typ VXG 44.20-6.3 MV	ZK03397 **308,–**	Best.-Nr. **CHF**
	Dreiwegventil Typ VXG 44.25-10 MV	ZK03398 **359,–**	Best.-Nr. **CHF**
	Dreiwegventil Typ VXG 44.32-16 MV	ZK03399 **483,–**	Best.-Nr. **CHF**
	Dreiwegventil Typ VXG 44.40-25 MV	ZK03400 **628,–**	Best.-Nr. **CHF**
	Antrieb Typ SAS 31.00	7667230 **419,–**	Best.-Nr. **CHF**
	Hilfschalter ASC10.51	7714529 **110,–**	Best.-Nr. **CHF**
	Dreiwegventil Typ VXG 48.20-6.3 MV	ZK03401 **186,–**	Best.-Nr. **CHF**
	Dreiwegventil Typ VXG 48.25-10 MV	ZK03402 **228,–**	Best.-Nr. **CHF**
	Dreiwegventil Typ VXG 48.32-16 MV	ZK03403 **300,–**	Best.-Nr. **CHF**
	Dreiwegventil Typ VXG 48.40-20 MV	ZK03411 **331,–**	Best.-Nr. **CHF**
	Antrieb Typ SAS 31.00	7667230 **419,–**	Best.-Nr. **CHF**
	Hilfschalter ASC10.51	7714529 **110,–**	Best.-Nr. **CHF**

Produkt			MG V
	Dreiwegventil Typ VXG 41.15-4 MV	ZK03404 **645,–**	Best.-Nr. **CHF**
	Dreiwegventil Typ VXG 41.20-6.3 MV	ZK03405 **719,–**	Best.-Nr. **CHF**
	Dreiwegventil Typ VXG 41.25-10 MV	ZK03406 **823,–**	Best.-Nr. **CHF**
	Dreiwegventil Typ VXG 41.32-16 MV	ZK03407 **916,–**	Best.-Nr. **CHF**
	Dreiwegventil Typ VXG 41.40-25 MV	ZK03408 **1.027,–**	Best.-Nr. **CHF**
	Dreiwegventil Typ VXG 41.50-40 MV	ZK03409 **1.184,–**	Best.-Nr. **CHF**
 Für Trinkwasser geeignet SVGW-Nr. 0904-5544 Verschraubungen bauseits 	Dreiwegventil Typ VXG 41.1301-1.6	7714521 **605,–**	Best.-Nr. **CHF**
	Dreiwegventil Typ VXG 41.1401-2.5	7714522 **605,–**	Best.-Nr. **CHF**
	Dreiwegventil Typ VXG 41.1501-4	7714523 **684,–**	Best.-Nr. **CHF**
	Dreiwegventil Typ VXG 41.2001-6.3	7714524 **847,–**	Best.-Nr. **CHF**
	Dreiwegventil Typ VXG 41.2501-10	7714525 **942,–**	Best.-Nr. **CHF**
	Dreiwegventil Typ VXG 41.3201-16	7714526 **1.025,–**	Best.-Nr. **CHF**
	Dreiwegventil Typ VXG 41.4001-25	7714527 **1.128,–**	Best.-Nr. **CHF**
	Dreiwegventil Typ VXG 41.5001-40	7714528 **1.236,–**	Best.-Nr. **CHF**
	Antireb SAX 319.00	7511149 **576,–**	Best.-Nr. **CHF**
	Hilfsschalter zu SAX 319.00	7714529 **110,–**	Best.-Nr. **CHF**

Produkt			MG V
	Dreiwegventil Typ VXF 22.40-25	7424078 **456,–**	Best.-Nr. **CHF**
	Dreiwegventil Typ VXF 22.50-40	7424079 **545,–**	Best.-Nr. **CHF**
	Dreiwegventil Typ VXF 22.65-63	7424080 **754,–**	Best.-Nr. **CHF**
	Dreiwegventil Typ VXF 22.80-100	7424081 **1.203,–**	Best.-Nr. **CHF**
	Dreiwegventil Typ VXF 22.100-160	7424082 **2.649,–**	Best.-Nr. **CHF**
	Antrieb SAX 319.00 **(für Ventil VXF22.100-160 nicht geeignet)**	7511149 **576,–**	Best.-Nr. **CHF**
	Antrieb SAV31.00 für Ventil VXF22.100-160	7693594 **1.248,–**	Best.-Nr. **CHF**
	Hilfsschalter ASC10.51	7714529 **110,–**	Best.-Nr. **CHF**

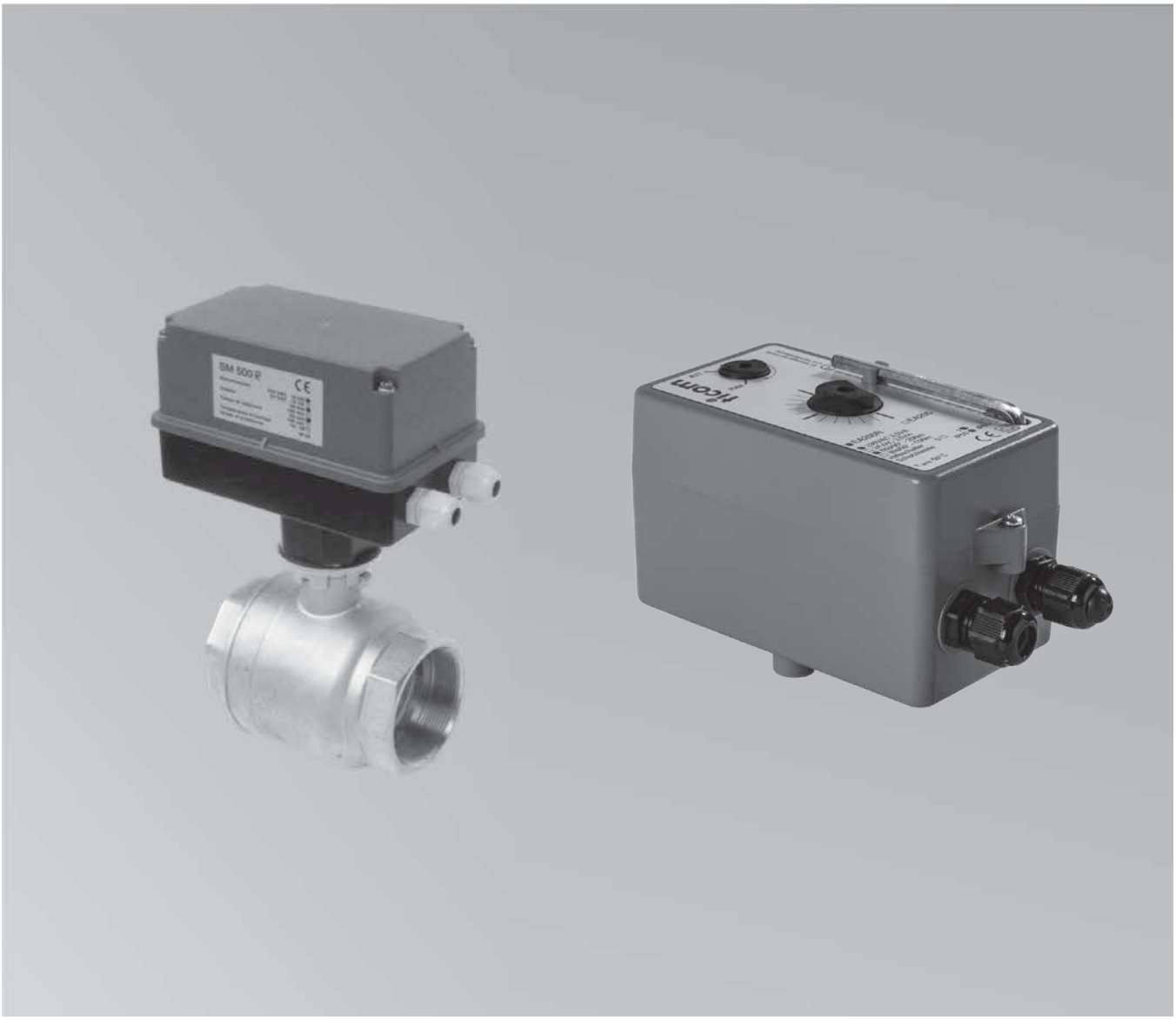

2-Weg Kugelhahn
- Voller Durchgang
- geringer Druckverlust
- Nennweiten DN15 bis DN100 mit Innengewinde
- Max. Betriebsdruck 40 bar (PN) bis DN65
- Max. Betriebsdruck 25 bar (PN) für DN80 und DN100
- Max. Betriebstemperatur 120 °C

2-Weg Kugelhahn, SVGW trinkwasserzertifiziert
- Voller Durchgang
- geringer Druckverlust
- Zertifikat Nr.: 1607-6526
- Nennweiten DN15 bis DN50 mit Innengewinde
- Max. Betriebsdruck 10 bar (PN)
- Max. Betriebstemperatur 65 °C
- geeigneter Antrieb EA200R, 30 oder 60 Sek.

3-Weg Kugelhahn
- geringer Druckverlust
- L-Bohrung (Ausgang in der Mitte)
- Nennweiten DN15 bis DN50 mit Innengewinde
- Nennweiten DN65F und DN80F mit Flanschanschluss
- Max. Betriebsdruck 40 bar (PN) bis DN50
- Max. Betriebsdruck 16 bar (PN) für geflanschte Ausführung
- Max. Betriebstemperatur 120 °C

Elektrischer Drehantrieb
- für die 2- und 3-Weg Kugelhahn
- Eingangsspannung 230 V
- Umgebungstemperatur -10 °C bis +50 °C nicht kondensierend
- Laufzeit für 90 ° Laufwinkel, 30 oder 60 Sek.
- darf nicht hängend montiert werden
- IP40 darf nicht für Kälte- und Klimaanlagen eingesetzt werden
- Hilfskontakt bei EA500R eingebaut

Produkt			MG V
	Motorkugelhahn 2-Weg DN 15 IG ½" Kvs23	7543506 **100,–**	Best.-Nr. **CHF**
	Motorkugelhahn 2-Weg DN 20 IG ¾" Kvs43	7543507 **103,–**	Best.-Nr. **CHF**
	Motorkugelhahn 2-Weg DN 25 IG 1" Kvs63	7543508 **119,–**	Best.-Nr. **CHF**
	Motorkugelhahn 2-Weg DN 32 IG 1¼" Kvs 105	7543509 **148,–**	Best.-Nr. **CHF**
	Motorkugelhahn 2-Weg DN 40 IG 1½" Kvs 170	7543510 **186,–**	Best.-Nr. **CHF**
	Motorkugelhahn 2-Weg DN 50 IG 2" Kvs 250	7543511 **232,–**	Best.-Nr. **CHF**
	Motorkugelhahn 2-Weg DN 65 IG 2½" Kvs 530	7543512 **1.368,–**	Best.-Nr. **CHF**
	Motorkugelhahn 2-Weg DN 80 IG 3" Kvs 790	7543513 **1.709,–**	Best.-Nr. **CHF**
	Motorkugelhahn 2-Weg DN 100 IG 4" Kvs1230	7543514 **2.494,–**	Best.-Nr. **CHF**
SVGW-trinkwasserzertifiziert, Zertifikat Nr. 1607-6526	Motorkugelhahn 2-Weg DN 15, SVGW IG ½" Kvs 23	7629254 **268,–**	Best.-Nr. **CHF**
	Motorkugelhahn 2-Weg DN 20, SVGW IG ¾" Kvs 43	7629255 **271,–**	Best.-Nr. **CHF**
	Motorkugelhahn 2-Weg DN 25, SVGW IG 1" Kvs 63	7629256 **328,–**	Best.-Nr. **CHF**
	Motorkugelhahn 2-Weg DN 32, SVGW IG 1¼" Kvs 105	7629257 **355,–**	Best.-Nr. **CHF**
	Motorkugelhahn 2-Weg DN 40, SVGW IG 1½" Kvs 170	7629259 **438,–**	Best.-Nr. **CHF**
	Motorkugelhahn 2-Weg DN 50, SVGW IG 2" Kvs 250	7629260 **483,–**	Best.-Nr. **CHF**

Produkt			MG V
	Motorkugelhahn 3-Weg DN15 IG ½" Kvs2,3	7543515 **178,–**	Best.-Nr. **CHF**
	Motorkugelhahn 3-Weg DN 20 IG 3/4 " Kvs5,5	7543516 **180,–**	Best.-Nr. **CHF**
	Motorkugelhahn 3-Weg DN 25 IG 1" Kvs11	7543517 **246,–**	Best.-Nr. **CHF**
	Motorkugelhahn 3-Weg DN 32 IG 1¼" Kvs17	7543518 **325,–**	Best.-Nr. **CHF**
	Motorkugelhahn 3-Weg DN 40 IG 1½" Kvs25	7543519 **513,–**	Best.-Nr. **CHF**
	Motorkugelhahn 3-Weg DN 50 IG 2" Kvs45	7543520 **669,–**	Best.-Nr. **CHF**
	Motorkugelhahn 3-Weg DN 65F Kvs140	7543521 **4.302,–**	Best.-Nr. **CHF**
	Motorkugelhahn 3-Weg DN 80 IG 3" Kvs140	7543522 **3.926,–**	Best.-Nr. **CHF**
	Motorkugelhahn 3-Weg DN 80F Kvs140	7543523 **4.304,–**	Best.-Nr. **CHF**
Isolierschalen-Set für die Motorkugelhahn 3-Weg in Heizungs, Lüftungs- oder Sanitäranlagen (keine Kühlanwendung)	**Isolierschalen-Set DN 25**	7631664 **114,–**	Best.-Nr. **CHF**
	Isolierschalen-Set DN 32	7631665 **130,–**	Best.-Nr. **CHF**
	Isolierschalen-Set DN 40	7631666 **144,–**	Best.-Nr. **CHF**
	Isolierschalen-Set DN 50	7631667 **157,–**	Best.-Nr. **CHF**
	Motorantrieb EA200R 30" bis DN50 IP50	7717320 **659,–**	Best.-Nr. **CHF**
	Motorantrieb EA200R 60" bis DN50 IP50	7717321 **591,–**	Best.-Nr. **CHF**
	Motorantrieb EA200R 60" bis DN50 IP65	7717322 **795,–**	Best.-Nr. **CHF**
	Motorantrieb EA500R ab DN65 IP65	7543527 **1.455,–**	Best.-Nr. **CHF**

Abmessungen / Kvs-Werte

Standardausführung

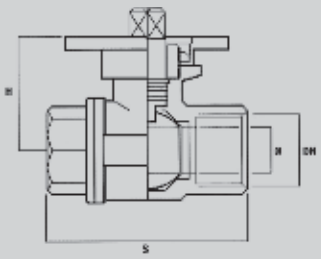

Geflanscht PN 16

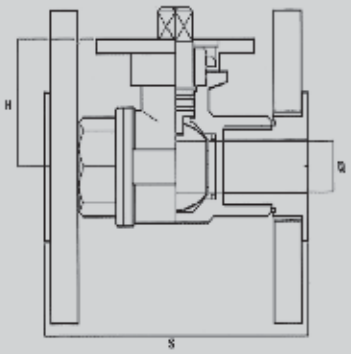

DN-DIM	Ø Bohrung mm	S mm	S1 mm	H mm	H2 mm	Kvs-Wert
15 – ½"	15	56	95	41	82	23
20 – ¾"	20	68	110	45	86	43
25 – 1"	25	78	120	49	92	63
32 – 1¼"	32	90	130	61	101	105
40 – 1½"	39	100	146	66	106	170
50 – 2"	48	115	167	72	123	250
65 – 2½"	64	142	190	90	90	530
80 – 3"	78	157	214	100	100	790
100 – 4"	100	196	254	127	127	1230

Druckverlust-Diagramm

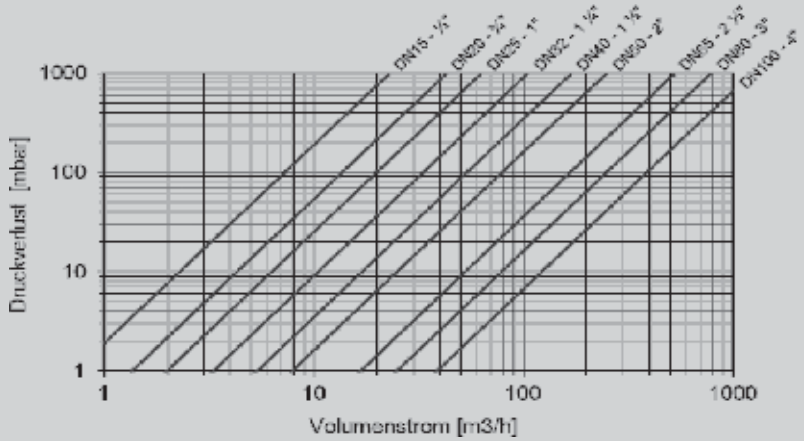

4.5

Abmessungen / Kvs-Werte

Standardausführung

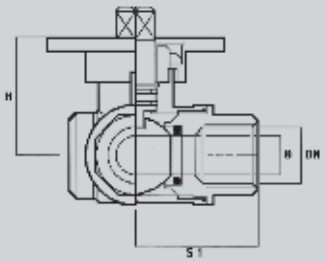

Geflanscht PN 16

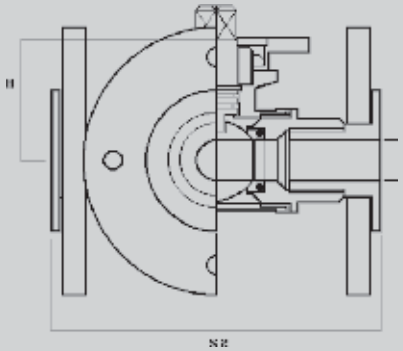

DN-DIM	Ø Bohrung mm	S mm	S2* mm	S3* mm	S4* mm	H mm	Kvs-Wert
15 – ½"	10	41	82	-	-	44	2,3
20 – ¾"	15	45	90	-	-	47	5,5
25 – 1"	20	53	106	148	89	56	11
32 – 1¼"	25	60	120	160	110	60	17
40 – 1½"	32	71	142	187	116	79	25
50 – 2"	40	83	166	216	108	86	45
65 – 2½"	50	97	194	240	120	91	140

***S2** = Einbaulänge über gegenüberliegenden Anschlüssen bei Innengewinden
****S4** = Einbautiefe über mittleren Anschlüssen bei Flansch PN16 (ab Mittelachse)

Druckverlust-Diagramm

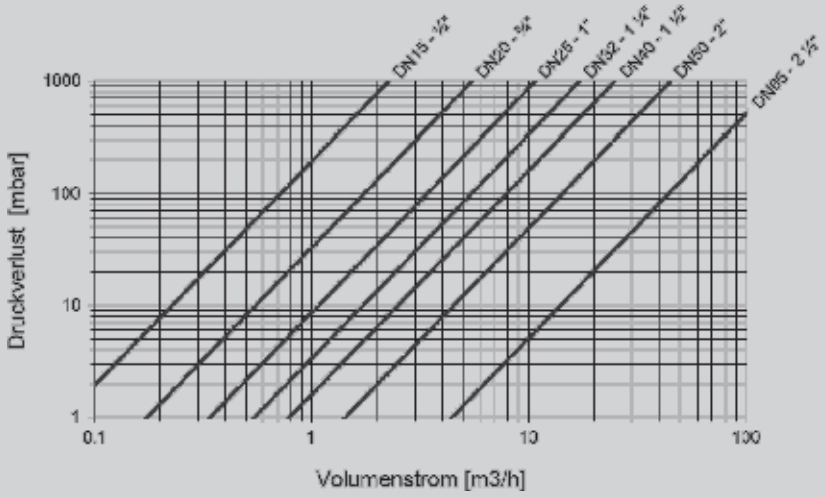

4.5

Motorantriebe

Motorantrieb EA200R

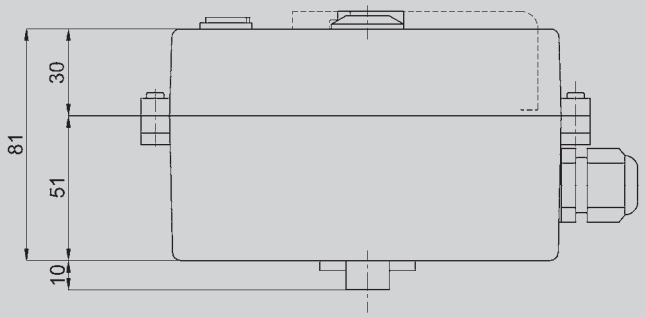

Motorantrieb EA500R

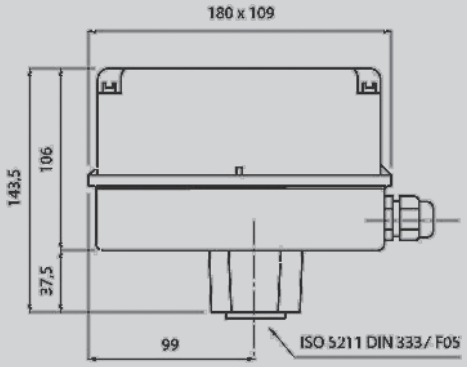

Technische Daten / Optionen der Antriebe

Typ / Bezeichnung	Antrieb EA200R	Antrieb EA500R
Elektrischer Anschluss	230V / 50Hz	230V / 50Hz
Relais	eingebaut (Standard) auch ohne Relais erhältlich	eingebaut (Standard) auch ohne Relais erhältlich
Hilfsschalter	0	2 eingebaut (16/6 A, 250V)
Leistungsaufnahme	3,5 VA	5,8 VA
Schutzart	IP 50 IP 65 (mit Heizung 5W)	IP 65 (mit Heizung 5W)
Laufzeit	60 Sek. für 90° 30 Sek. für 90°	60 Sek.- für 90°
Umgebungstemperatur	- 10 °C bis 50 °C (Kondenswasserbildung vermeiden)	- 10 °C bis 55 °C (Kondenswasserbildung vermeiden)
Max. Drehmoment	60 Sek. = 21 Nm 30 Sek. = 17 Nm	50 Nm

Stromlaufplan EA200R

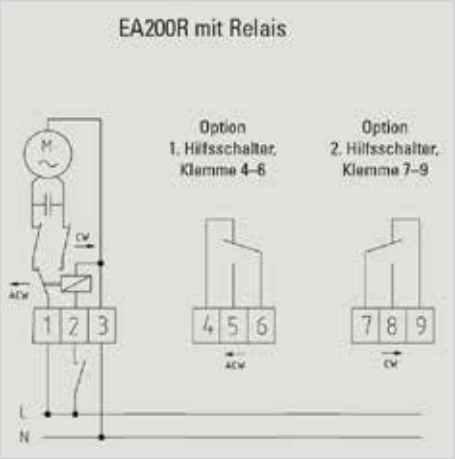

Stromlaufplan EA500R

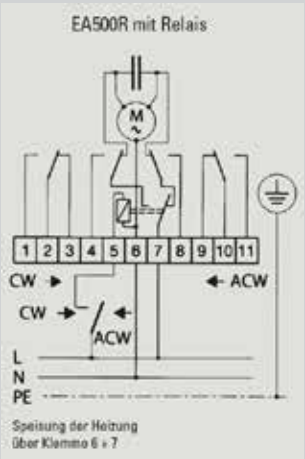

Werkstoff Gehäuse-Unterteil:	Kunststoff	Aluminiumdruckguss, lackiert
Werkstoff Gehäuse-Deckel:	Kunststoff	Polycarbonat, selbstverlöschend nach UL 94 VO
Werkstoff Getriebe:	Stahl, thermisch nachbehandelt	Stahl, thermisch nachbehandelt
Werkstoff Kabeldurchführung:	Polyamid, selbstverlöschend	Polyamid,selbstverlöschend

Abgleichventil
Setter Inline

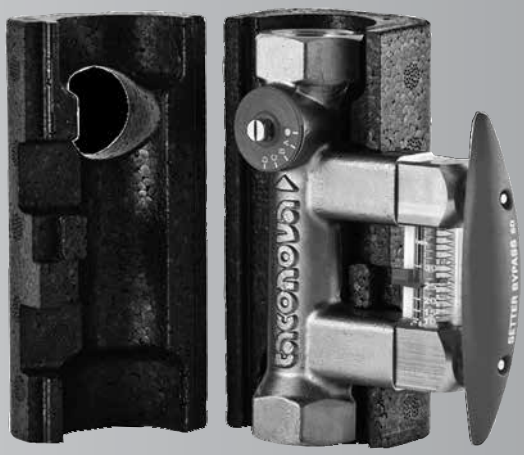

Abgleichventil
Setter Bypass SD
mit Wärmedämmung

Abgleichventil
Setter Bypass SD HT

Kugelhahn		Anschluss G 1 DN 25	Anschluss G 1¼ DN 32	MG V
Pumpen-Kugelhahn Typ Optibal P ■ Messing, vernickelt ■ Betriebsdruck max. 10 bar ■ Betriebstemperatur max. 120 °C	■ Mit Rückflussverhinderer	7714564 **39,–**	7714565 **52,–**	Best.-Nr. **CHF**
	■ Ohne Rückflussverhinderer	7714566 **30,–**	7714567 **43,–**	Best.-Nr. **CHF**
Wärmedämmung Pumpen-Kugelhahn		7714568 **16,–**	7714569 **19,60**	Best.-Nr. **CHF**
Set Überwurfmuttern Verbindung Pumpenkugelhahn auf Pumpe ■ Temperguss, Ausführung schwarz ■ VE = 2 Stück		7726432 **6,–**	7726433 **9,20**	Best.-Nr. **CHF**

		G ¾ DN 20	G 1 DN 25	G 1¼ DN 32	G 1½ DN 40	G 2 DN 50	
Kugelhahn Typ Optibal (mit vollem Durchgang) ■ Messing vernickelt ■ Max. Betriebsdruck: 20 bar ■ Max. Betriebstemperatur: 100 °C		7729062 **27,–**	7729063 **35,–**	7729064 **55,–**	7729065 **76,–**	7729066 **116,–**	Best.-Nr. **CHF**
Wärmedämmung Kugelhahn		7729067 **15,80**	7729068 **19,60**	7729069 **24,–**	7729070 **29,–**	7729071 **37,–**	Best.-Nr. **CHF**

Abgleichventile

		Typ	Anschluss	Bereich l/min	k_{vs} m³/h		MG V
Abgleichventil Setter Inline ■ Max. Betriebstemperatur 100 °C ■ Max. Betriebsdruck 10 bar ■ Messing		**DN 15** Länge 81 mm	G ¾	0,6 – 2,4	0,6	7440948 **39,–**	Best.-Nr. **CHF**
				1,0 – 3,5	1,4	7440949 **39,–**	Best.-Nr. **CHF**
				2,0 – 8,0	1,8	7440950 **39,–**	Best.-Nr. **CHF**
				3,0 – 12,0	1,9	7440951 **39,–**	Best.-Nr. **CHF**
		DN 20 Länge 104 mm	G 1 × G 1	4,0 – 15,0	5,0	7440952 **72,–**	Best.-Nr. **CHF**
				8,0 – 30,0	5,0	7440953 **72,–**	Best.-Nr. **CHF**

Abgleichventile

	Typ	Anschluss	Bereich l/min	k_{vs} m³/h		MG V
Abgleichventil Setter Bypass SD mit Wärmedämmung aus EPP ■ Max. Betriebstemperatur 100 °C ■ Max. Betriebsdruck 10 bar ■ Messing ■ Wärmedämmung aus EPP, gemäss EnEV-Richtlinie	**DN 20**	Rp ¾ × Rp ¾	4,0 – 15,0	3,3	7521501 **194,–**	Best.-Nr. **CHF**
			8,0 – 30,0	5,0	7521502 **194,–**	Best.-Nr. **CHF**
	DN 25	Rp 1 × Rp 1	6,0 – 20,0	5,1	7521503 **198,–**	Best.-Nr. **CHF**
			10,0 – 40,0	8,1	7521504 **198,–**	Best.-Nr. **CHF**
	DN 32	Rp 1¼ × Rp 1¼	20,0 – 70,0	17,0	7521505 **248,–**	Best.-Nr. **CHF**
	DN 40	Rp 1½ × Rp 1½	30,0 – 120,0	30,0	7521506 **324,–**	Best.-Nr. **CHF**
	DN 50	Rp 2 × Rp 2	50,0 – 200,0	54,0	7521507 **362,–**	Best.-Nr. **CHF**
Abgleichventil Setter Bypass SD HT ■ Max. Betriebstemperatur 185 °C (kurzzeitig 195 °C) ■ Max. Betriebsdruck 16 bar ■ Messing	**DN 20**	Rp ¾ × Rp ¾	2,0 – 12,0	2,2	7440961 **187,–**	Best.-Nr. **CHF**
	DN 25	Rp 1 × Rp 1	10,0 – 40,0	8,1	7440962 **193,–**	Best.-Nr. **CHF**
	DN 32	Rp 1¼ × Rp 1¼	20,0 – 70,0	17,0	7440963 **242,–**	Best.-Nr. **CHF**

Technische Angaben Abgleichventile

Masse

Abgleichventile Setter Bypass SD

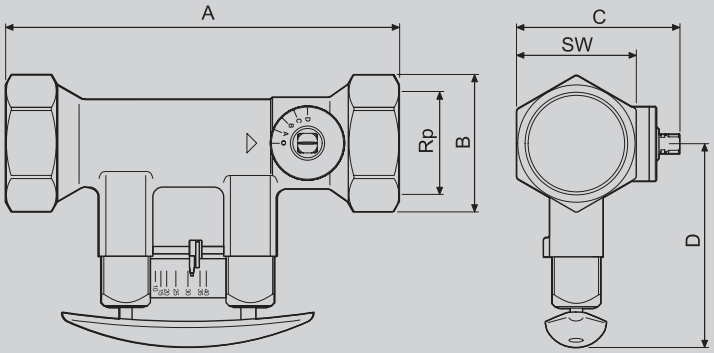

Typ)	A mm	B mm	C mm	D mm	SW	Rp
DN 20	129	39	46	79	34	¾
DN 20	129	39	46	79	34	¾
DN 25	152	47	58	82	41	1
DN 25	152	47	58	82	41	1
DN 32	161	56	65	84	49	1¼
DN 40	173	64	79	90	59	1 ½
DN 50	197	76	91	97	70	2

Abgleichventile Setter Bypass SD HT

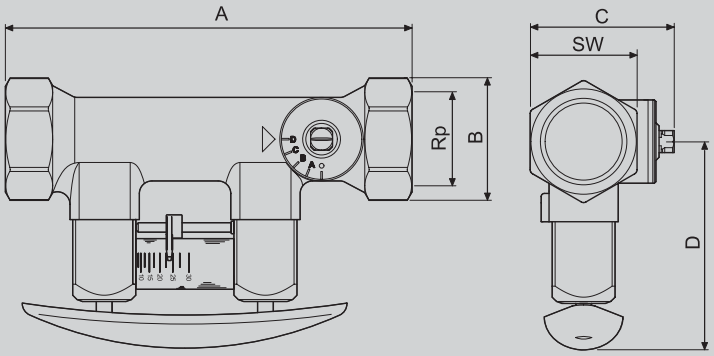

DN 20	129	39	46	79	34	¾
DN 25	152	47	58	82	41	1
DN 32	161	56	65	84	49	1¼

Technische Angaben Abgleichventile Setter Inline

Druckverlustdiagramm

DN 15/0,6 - 2,4 l/min

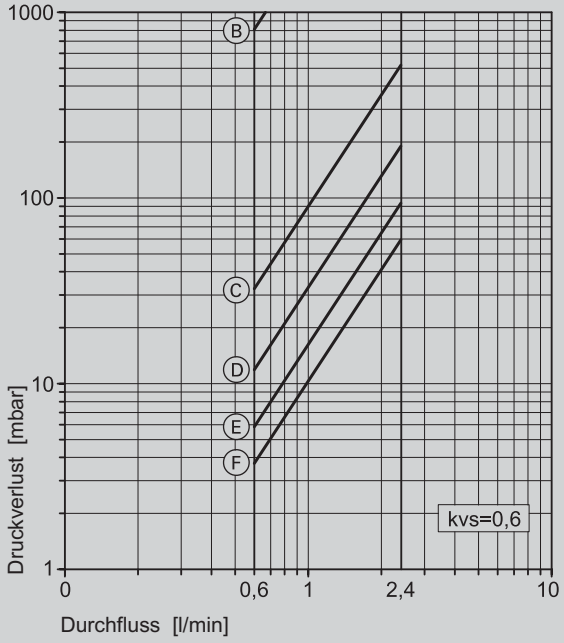

Ⓑ - Ⓕ = Ventilposition

DN 15/1,0 - 3,5 l/min

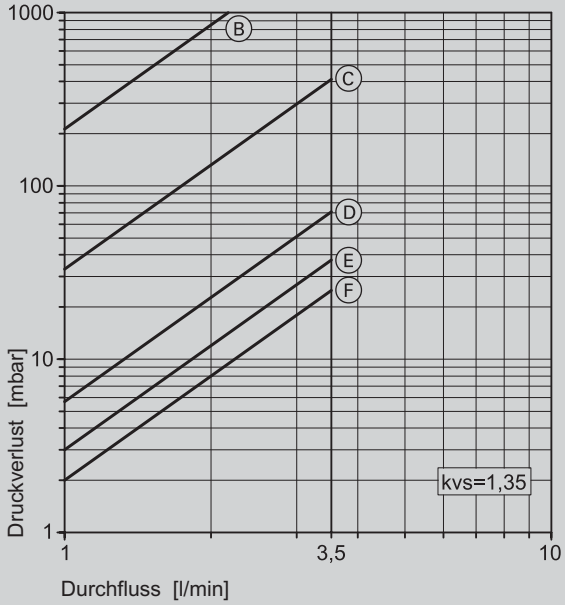

Ⓑ - Ⓕ= Ventilposition

DN 15/2,0 - 8,0 l/min

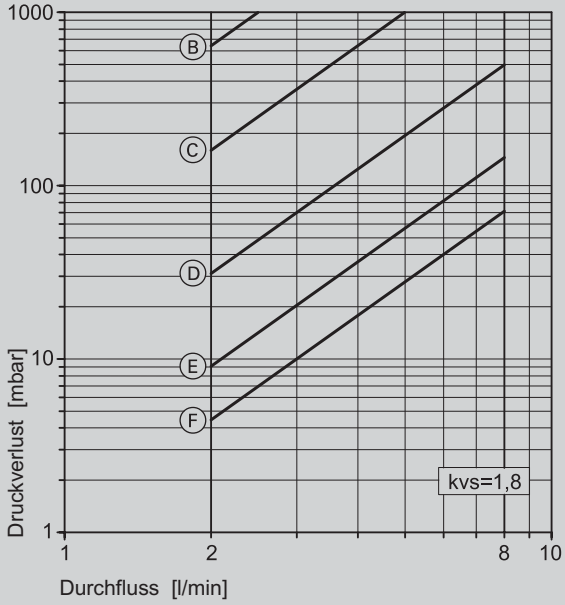

Ⓑ - Ⓕ = Ventilposition

DN 15/3,0 - 12,0 l/min

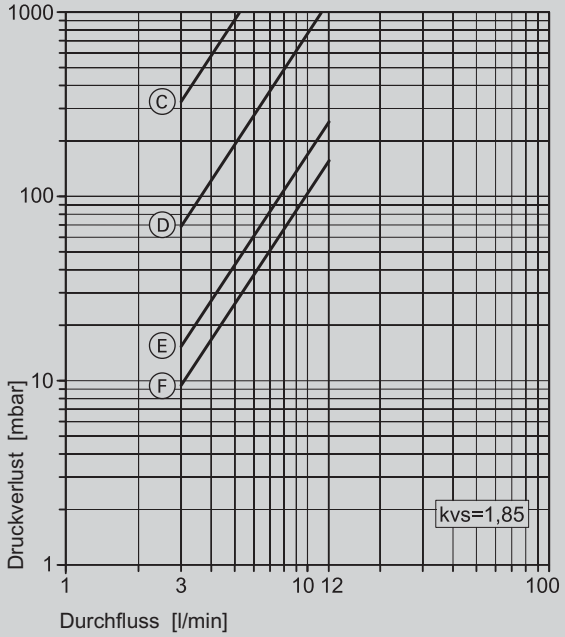

Ⓒ - Ⓕ = Ventilposition

Technische Angaben Abgleichventile Setter Inline

Druckverlustdiagramm

DN 20/4,0 - 15,0 l/min

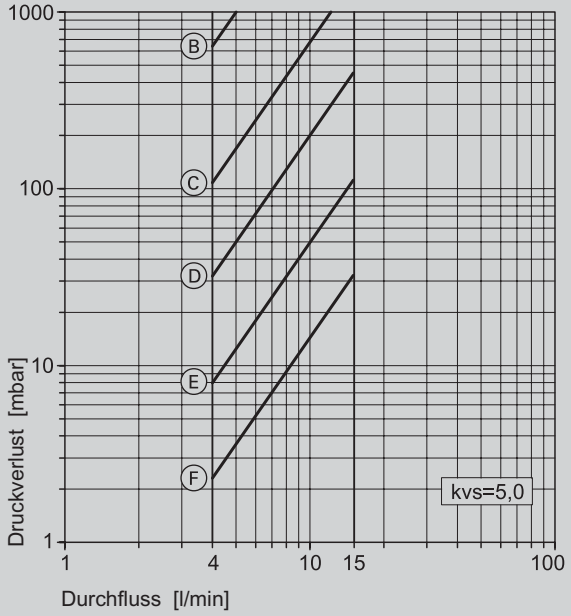

Ⓑ - Ⓕ = Ventilposition

DN 20/8,0 - 30,0 l/min und 10,0 - 40,0 l/min

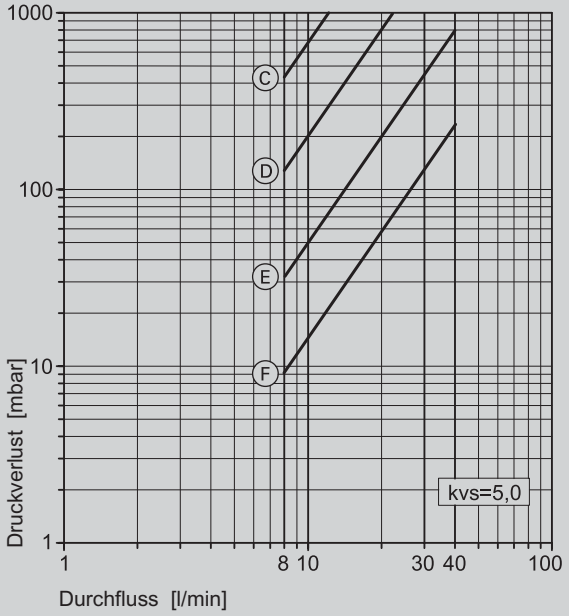

Ⓑ - Ⓕ = Ventilposition

Technische Angaben Abgleichventile Setter Bypass SD

Druckverlustdiagramm

DN 20/4,0 - 15,0 l/min

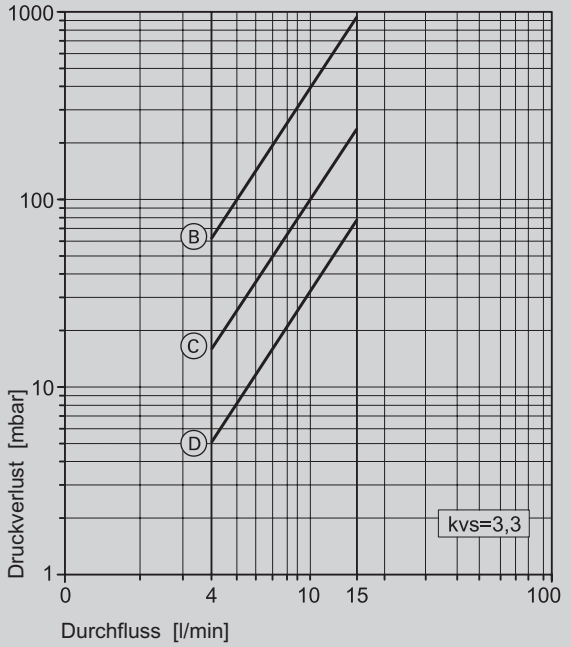

Ⓑ - Ⓓ = Ventilposition

DN 20/8,0 - 30,0 l/min

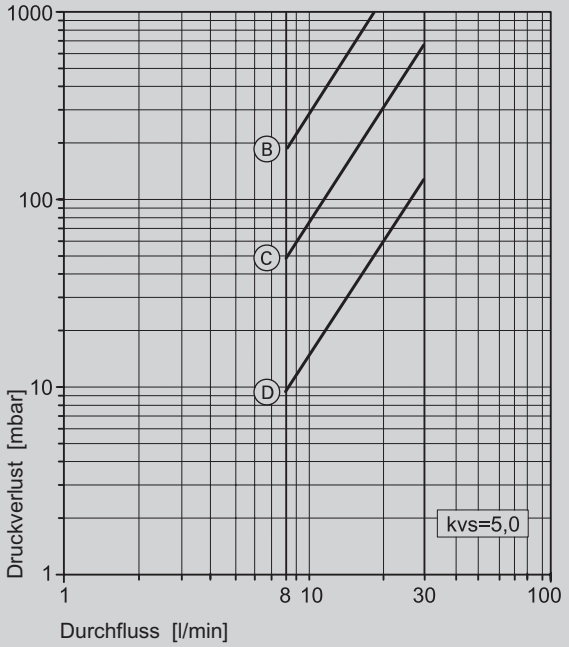

Ⓑ - Ⓓ = Ventilposition

Technische Angaben Abgleichventile Setter Bypass SD

Druckverlustdiagramm

DN 25/6,0 - 20,0 l/min

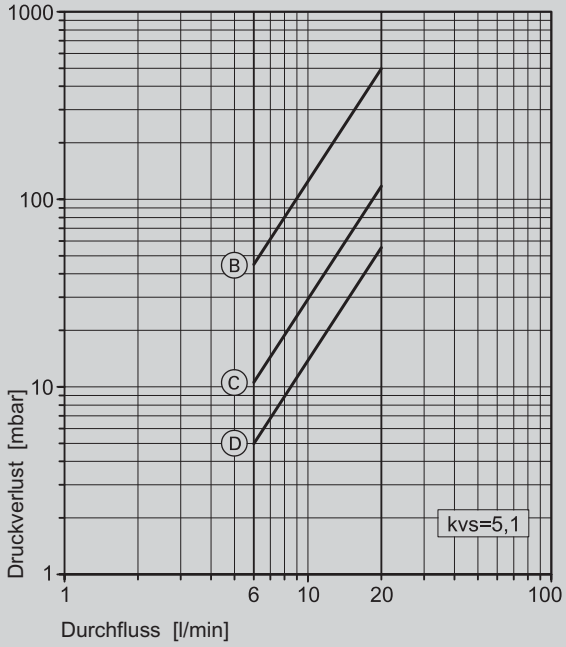

Ⓑ - Ⓓ = Ventilposition

DN 25/10,0 - 40,0 l/min

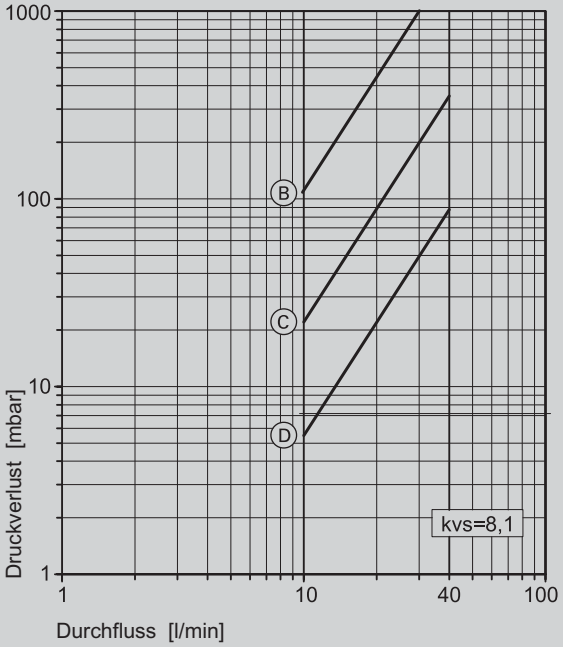

Ⓑ - Ⓓ = Ventilposition

DN 32/20,0 - 70,0 l/min

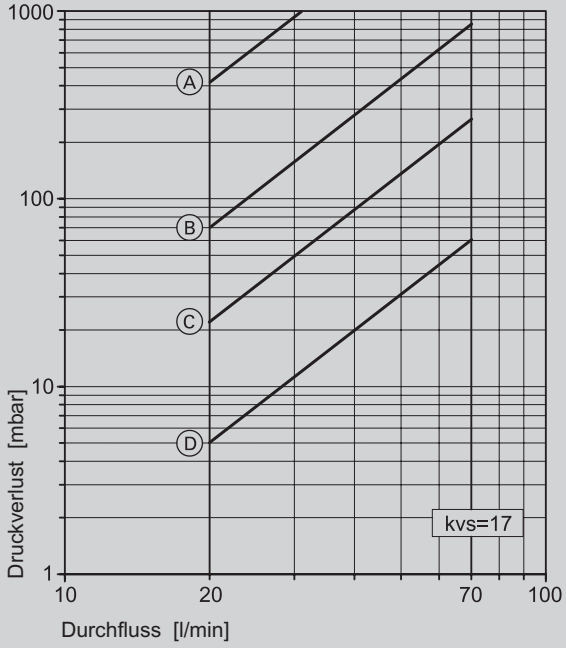

Ⓐ - Ⓓ = Ventilposition

DN 40/30,0 - 120,0 l/min

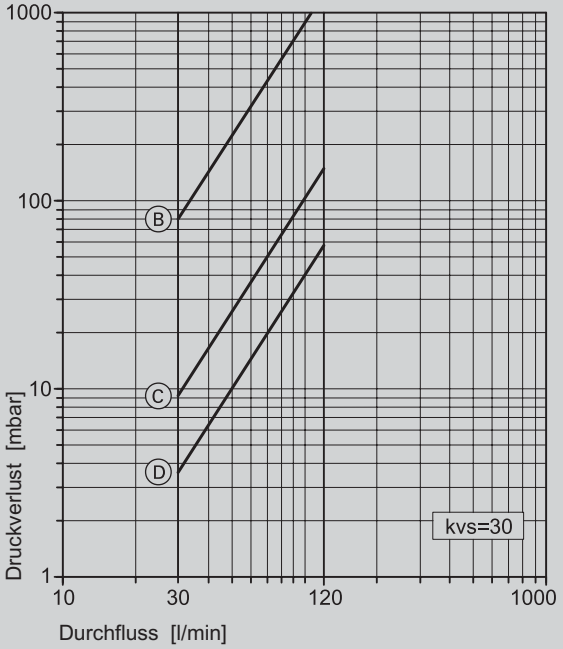

Ⓑ - Ⓓ = Ventilposition

Technische Angaben Abgleichventile Setter Bypass SD
Druckverlustdiagramm

DN 50/50,0 - 200,0 l/min

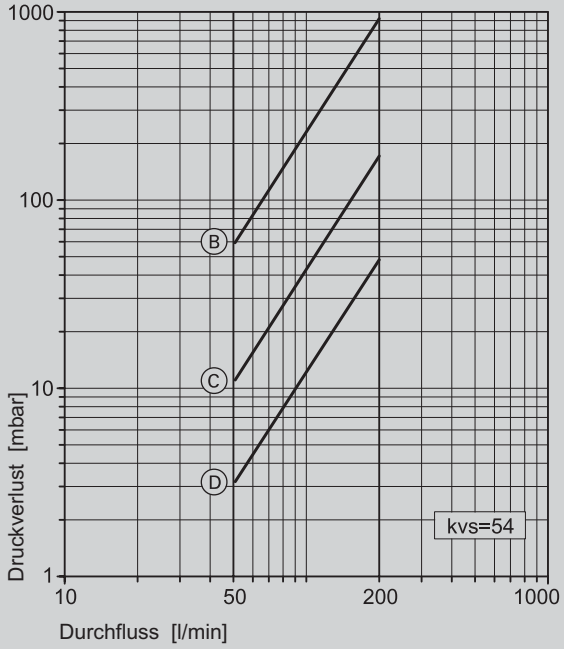

Ⓑ - Ⓓ = Ventilposition

Technische Angaben Abgleichventile Setter Bypass SD HT
Druckverlustdiagramm

DN 20/2,0 - 12,0 l/min

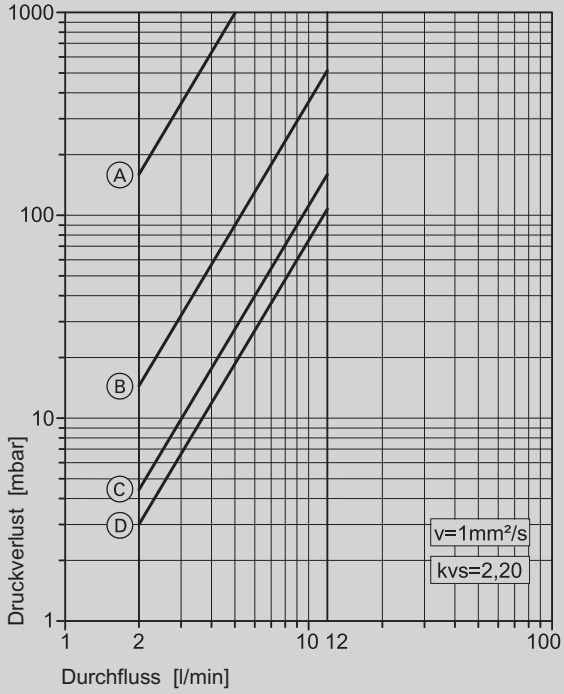

Ⓐ - Ⓓ = Ventilposition

DN 25/10,0 - 40,0 l/min

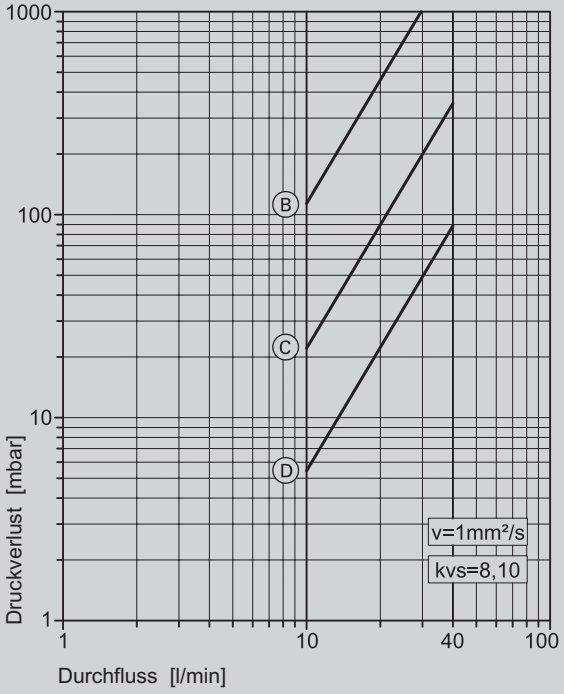

Ⓑ - Ⓓ = Ventilposition

Technische Angaben Abgleichventile Setter Bypass SD HT
Druckverlustdiagramm

DN 32/20,0 - 70,0 l/min

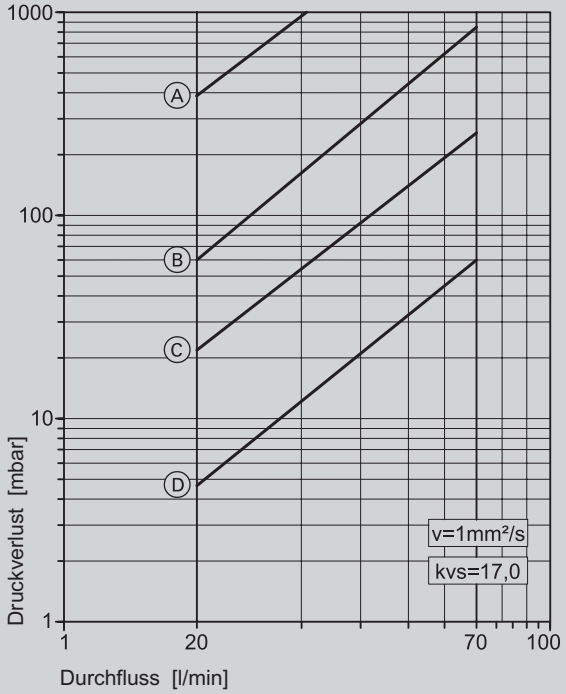

Ⓐ - Ⓓ = Ventilposition

Zusammenstellung Thermomischer mit Rückflussverhinder (für Anlagen ohne Zirkulationsleitung)		Best.-Nr.	MG V
Thermomischer ¾" JRGUMAT 55 °C PN10	1 Stk.	7498123 **811,–**	Best.-Nr. **CHF**
Verschraubung m. Rückflussverh. ¾"	2 Stk.	7498127 **147,–**	Best.-Nr. **CHF**
Verschraubung DN20 mit ¾" IG	1 Stk.	7636294 **32,–**	Best.-Nr. **CHF**
Verschlusskappe zu Zirk. Anschl. Thermomischer ¾"	1 Stk.	7498134 **13,–**	Best.-Nr. **CHF**
Thermomischer 1" JRGUMAT 55 °C PN10	1 Stk.	7498124 **941,–**	Best.-Nr. **CHF**
Muffen Verschraubung ohne Rückflussverhinderer	3 Stk.	7498128 **95,–**	Best.-Nr. **CHF**
Rückflussverdinderer 1", Aussengewinde	2 Stk.	7498131 **199,–**	Best.-Nr. **CHF**
Verschlusskappe zu Zirk. Anschl. Thermom. 1" bis 2"	1 Stk.	7498135 **15,–**	Best.-Nr. **CHF**
Thermomischer 1¼" JRGUMAT 55 °C PN10	1 Stk.	7498125 **1.080,–**	Best.-Nr. **CHF**
Muffen Verschraubung ohne Rückflussverhinderer	3 Stk.	7498129 **105,–**	Best.-Nr. **CHF**
Rückflussverdinderer 1¼", Aussengewinde	2 Stk.	7498132 **261,–**	Best.-Nr. **CHF**
Verschlusskappe zu Zirk. Anschl. Thermom. 1" bis 2"	1 Stk.	7498135 **15,–**	Best.-Nr. **CHF**
Thermomischer 1½" JRGUMAT 55 °C PN10	1 Stk.	7498126 **1.385,–**	Best.-Nr. **CHF**
Muffen Verschraubung ohne Rückflussverhinderer	3 Stk.	7498130 **181,–**	Best.-Nr. **CHF**
Rückflussverdinderer 1½", Aussengewinde	2 Stk.	7498133 **368,–**	Best.-Nr. **CHF**
Verschlusskappe zu Zirk. Anschl. Thermom. 1" bis 2"	1 Stk.	7498135 **15,–**	Best.-Nr. **CHF**

Zusammenstellung Thermomischer mit Rückflussverhinder (für Anlage mit Zirkulationsleitung)		Best.-Nr.	MG V
Thermomischer ¾" JRGUMAT 55°C PN10	1 Stk.	7498123 **811,–**	Best.-Nr. **CHF**
Verschraubung m.Rückflussverh. ¾"	2 Stk.	7498127 **147,–**	Best.-Nr. **CHF**
Verschraubung DN20 mit ¾" IG	1 Stk.	7636294 **32,–**	Best.-Nr. **CHF**
Übergangsstück ½" IG - ¾" AG	1 Stk.	7636298 **19,60**	Best.-Nr. **CHF**
Verschraubung DN15 mit ½" AG	1 Stk.	7636293 **15,80**	Best.-Nr. **CHF**
Rückflussverhinderer ½" IG	1 Stk.	7636291 **122,–**	Best.-Nr. **CHF**
Thermomischer 1" JRGUMAT 55°C PN10	1 Stk.	7498124 **941,–**	Best.-Nr. **CHF**
Muffen Verschraubung	2 Stk.	7498128 **95,–**	Best.-Nr. **CHF**
Rückflussverdinderer 1"	2 Stk.	7498131 **199,–**	Best.-Nr. **CHF**
Verschraubung DN25 mit 1" IG	1 Stk.	7636295 **43,–**	Best.-Nr. **CHF**
Verschraubung DN15 mit ½" AG	1 Stk.	7636293 **15,80**	Best.-Nr. **CHF**
Rückflussverhinderer 3/4" IG	1 Stk.	7636292 **178,–**	Best.-Nr. **CHF**
Thermomischer 1¼" JRGUMAT 55°C PN10	1 Stk.	7498125 **1.080,–**	Best.-Nr. **CHF**
Muffen Verschraubung ohne Rückflussverhinderer	2 Stk.	7498129 **105,–**	Best.-Nr. **CHF**
Rückflussverdinderer 1¼"	2 Stk.	7498132 **261,–**	Best.-Nr. **CHF**
Verschraubung DN32 mit 1¼" IG	1 Stk.	7636296 **59,–**	Best.-Nr. **CHF**
Verschraubung DN15 mit ½" AG	1 Stk.	7636293 **15,80**	Best.-Nr. **CHF**
Rückflussverhinderer ¾" IG	1 Stk.	7636292 **178,–**	Best.-Nr. **CHF**
Thermomischer 1½" JRGUMAT 55°C PN10	1 Stk.	7498126 **1.385,–**	Best.-Nr. **CHF**
Muffen Verschraubung ohne Rückflussverhinderer	3 Stk.	7498130 **181,–**	Best.-Nr. **CHF**
Rückflussverdinderer 1½"	2 Stk.	7498133 **368,–**	Best.-Nr. **CHF**
Verschraubung DN40 mit 1½" IG	1 Stk.	7636297 **85,–**	Best.-Nr. **CHF**
Verschraubung DN15 mit ½" AG	1 Stk.	7636293 **15,80**	Best.-Nr. **CHF**
Rückflussverhinderer ¾" IG	1 Stk.	7636292 **178,–**	Best.-Nr. **CHF**

Produkt		MG V
1 Stk. Thermomischer ¾" JRGUMAT 55 °C PN10 3 Stk. Verschraubung ¾" mit Rückflussverhinderer 1 Stk. Verschlusskappe Zirk. ltg Thermom. 1"+1 ¼"+2"	ZK00033 **1.265,–**	Best.-Nr. **CHF**
1 Stk. Thermomischer 1" JRGUMAT 55 °C PN10 3 Stk. Verschraubung 1" ohne Rückflussverhinderer 1 Stk. Verschlusskappe Zirk. ltg Thermom. 1"+1 ¼"+2"	ZK00034 **1.241,–**	Best.-Nr. **CHF**
1 Stk. Thermomischer 1 ¼" JRGUMAT 55 °C PN10 3 Stk. Verschraubung 1 ¼" ohne Rückflussverhinderer 1 Stk. Verschlusskappe Zirk. ltg Thermom. 1"+1 ¼"+2"	ZK00035 **1.410,–**	Best.-Nr. **CHF**
1 Stk. Thermomischer 1 ½" JRGUMAT 55 °C PN10 3 Stk. Verschraubung 1 ½" ohne Rückflussverhinderer 1 Stk. Verschlusskappe Zirk. ltg Thermom. 1"+1 ¼"+2"	ZK00036 **1.943,–**	Best.-Nr. **CHF**

Druckverlustdiagramm

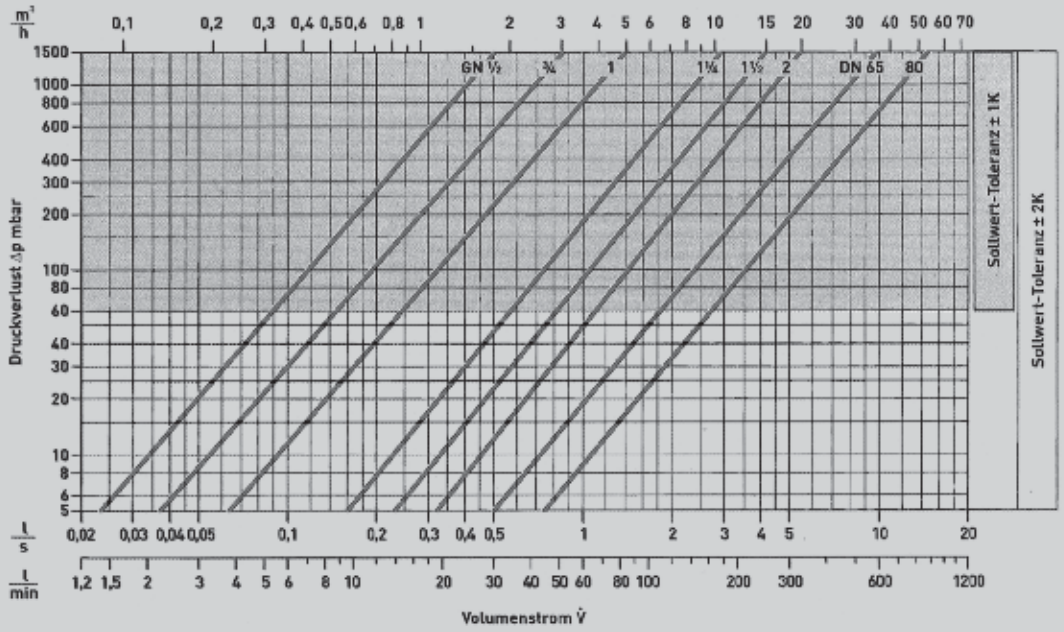

4.6

Lieferfrist auf Anfrage

Betriebsdruck 10 bar
Prüfdruck 14 bar

6153132 8/2022

Anwendungsfall: «Natural Cooling» mit Wasser/Wasser-Wärmepumpen (als Sole/Wasser-Wärmepumpen eingesetzt)

Auslegung: Solekreis ca. 10/13 °C, Fussbodenheizung ca. 20/12 °C*[1]

MG V

Hochleistungs-Plattenwärmetauscher
nach dem Gegenstromprinzip, bestehend aus Einzelplatten mit umlaufender Elastomerdichtung. Durch die unterschiedliche Feldprägung der Platten wird eine optimale Wärmeübertragung bei minimalem Druckverlust erzielt. Das Plattenpaket mit den Dichtungen wird in einem montagefreundlichen Spezialgestell mittels Spannbolzen abgedichtet.

Der Plattenwärmetauscher ist TÜV vorgeprüft und erhält eine Werksabnahmebescheinigung nach DIN 50049-3.1 B. Die Fertigung ist DIN/ISO 9001 zertifiziert.

Hinweis!
Eine diffusionsdichte Wärmedämmung ist bauseits herzustellen.

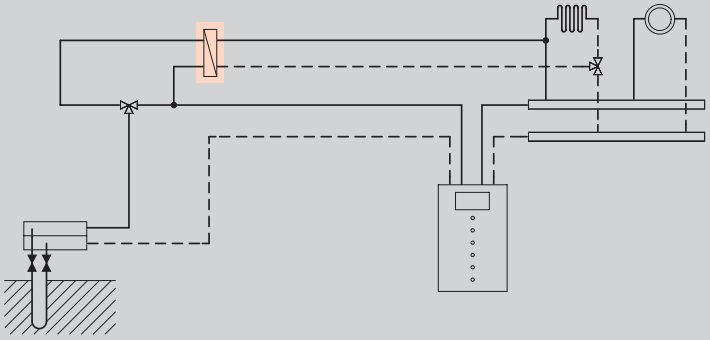

Typ GL-8PI × 26 für Typ BW 301.A21, BW 351.B20	7539301 **2.844,–**	Best.-Nr. **CHF**
Typ GL-8PI × 34 für Typ BW 301.A29, BW 351.B27	7539302 **3.218,–**	Best.-Nr. **CHF**
Typ GL-8PI × 44 für Typ BW 351.B33	7539303 **3.703,–**	Best.-Nr. **CHF**
Typ GL-13PI × 22 für Typ BW 301.A45, BW + BWS 301.A21, BW 351.B42, BW + BWS 351.B20	7539304 **4.500,–**	Best.-Nr. **CHF**
Typ GL-13PI × 24 für Typ BW 301.A21 + BWS 301.A29	7539305 **4.610,–**	Best.-Nr. **CHF**
Typ GL-13PI × 28 für Typ BW + BWS 301.A29, BW + BWS 351.B27	7539307 **4.829,–**	Best.-Nr. **CHF**
Typ GL-13PI × 30 für Typ BW 301.A21 + BWS 301.A45, BW + BWS 351.B33	7539306 **4.940,–**	Best.-Nr. **CHF**
Typ GL-13PI × 34 für Typ BW 301.A29 + BWS 301.A45	7539308 **5.162,–**	Best.-Nr. **CHF**
Typ GL-13PI × 40 für Typ BW + BWS 301.A45, BW + BWS 351.B42	7539309 **5.491,–**	Best.-Nr. **CHF**

*[1] *Wärmepumpenzuordungen basieren auf genannten Systemtemperaturen*

Verwendung des Plattenwärmetauschers.

Hinweis!
Weitere Wärmepumpenkombinationen und Auslegung auf Anfrage

4.7

Lieferzeiten: sofort lieferbar nach Vereinbarung

Anwendungsfall: Trennwärmetauscher zur Systemtrennung Brunnenwasser/Zwischenkreis bei Wasser/Wasser-Wärmepumpen

Auslegung: Brunnenwasser ca. 10/6 °C, Sole (Zwischenkreis) ca. 4/8 °C*1

MG V

Hochleistungs-Plattenwärmetauscher
nach dem Gegenstromprinzip, bestehend aus Einzelplatten mit umlaufender Elastomerdichtung. Durch die unterschiedliche Feldprägung der Platten wird eine optimale Wärmeübertragung bei minimalem Druckverlust erzielt. Das Plattenpaket mit den Dichtungen wird in einem montagefreundlichen Spezialgestell mittels Spannbolzen abgedichtet.

Der Plattenwärmetauscher ist TÜV vorgeprüft und erhält eine Werksabnahmebescheinigung nach DIN 50049-3.1 B. Die Fertigung ist DIN/ISO 9001 zertifiziert.

Hinweis!
Für den Wasser/Wasser-Betrieb werden BW/BWS Wärmepumpen eingesetzt.
Hierfür ist ein Umbausatz Wasser/Wasser-Wärmepumpe separat zu bestellen.

Hinweis!
Eine diffusionsdichte Wärmedämmung ist bauseits herzustellen.

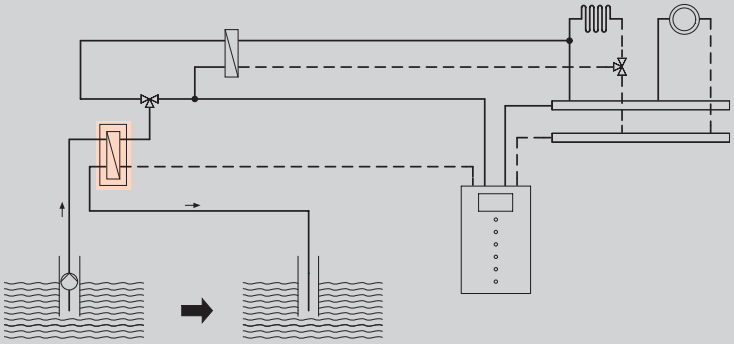

Typ GL-8PI × 16 für Typ BWC 201.B06	7539287 **2.372,–**	Best.-Nr. **CHF**
Typ GL-8PI × 20 für Typ BWC 201.B08 und BWC 301.C06	7539288 **2.527,–**	Best.-Nr. **CHF**
Typ GL-8PI × 28 für Typ BWC 201.B10 und BWC 301.C12	7539291 **2.838,–**	Best.-Nr. **CHF**
Typ GL-8PI × 32 für Typ BWC 201.B13	7539289 **2.995,–**	Best.-Nr. **CHF**
Typ GL-8PI × 36	7539290 **3.297,–**	Best.-Nr. **CHF**
Typ GL-8PI × 42 für Typ BWC 201.B17, BW 301.A21, BW 351.B20	7539292 **3.300,–**	Best.-Nr. **CHF**
Typ GL-8PI × 52 für Typ BW 301.A29, BW 351.B27	7539293 **3.937,–**	Best.-Nr. **CHF**
Typ GL-8PI × 58	7539294 **4.179,–**	Best.-Nr. **CHF**
Typ GL-8PI × 70 für Typ BW 351.B33	7539295 **4.660,–**	Best.-Nr. **CHF**
Typ GL-8PI × 74 für Typ BW 301.A45, BW 351.B42, BW + BWS 301.A21, BW + BWS 351.B20	7539296 **4.900,–**	Best.-Nr. **CHF**
Typ GC-16PI × 48 für Typ BW 301.A21 + BWS 301.A29, BW 351.B20 + BWS 351.B27	7539297 **6.209,–**	Best.-Nr. **CHF**
Typ GC-16PI × 58 für Typ BW + BWS 301.A29, BW + BWS 351.B27, BW + BWS 351.B33, BW 301.A21 + BWS 301.A45, BW 351.B20 + BWS 351.B42	7539298 **6.779,–**	Best.-Nr. **CHF**
Typ GC-16PI × 68 für Typ BW + BWS 301.A45, BW + BWS 351.B42, BW 301.A29 + BWS 301.A45, BW 351.B27 + BWS 351.B42	7539299 **7.355,–**	Best.-Nr. **CHF**

**1 Wärmepumpenzuordungen basieren auf genannten Systemtemperaturen*

Verwendung des Plattenwärmetauschers.

Hinweis!
Weitere Wärmepumpenkombinationen und Auslegung auf Anfrage

Lieferzeiten: sofort lieferbar nach Vereinbarung

Plattenwärmetauscher Typ GC-16PI

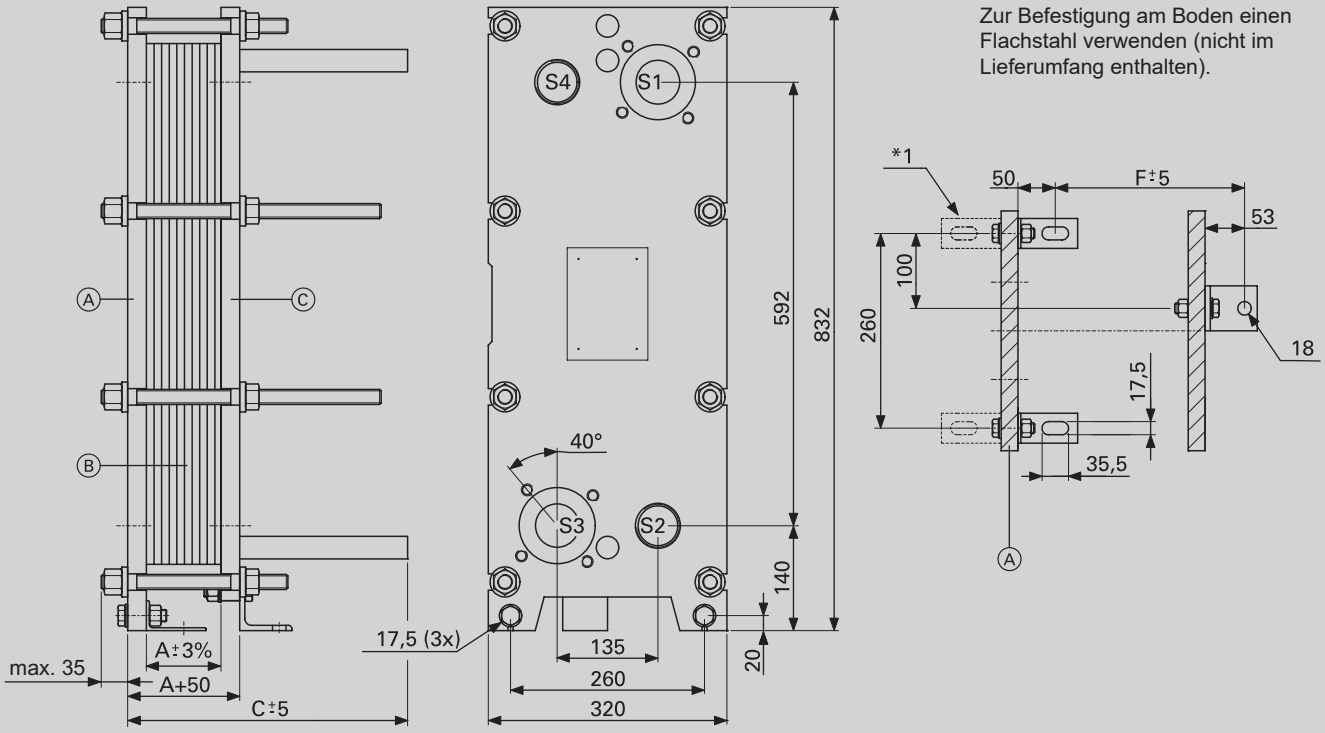

Hinweis!
Zur Befestigung am Boden einen Flachstahl verwenden (nicht im Lieferumfang enthalten).

Ⓐ Stationäre Deckplatte
Ⓑ Platten
Ⓒ Bewegliche Deckplatte
Ⓓ Tragstangen (oben/unten)

S1: Primärseite EIN
S3: Primärseite AUS
S2: Sekundärseite EIN
S4: Sekundärseite AUS

Hinweis!
Auf beiden Seiten min. 600 mm Abstand für Servicearbeiten einhalten.

Anschlüsse:	R 2
Gewinde der Dichtbolzen:	M 20
Anzahl der langen Spannbolzen:	4
Anzahl der kurzen Spannbolzen:	4
Stärke der Deckplatten:	25 mm
Mass A:	(2,35 × Anzahl der Platten) mm ± 3 %
Mass C:	250 mm (bis 32 Platten) 375 mm (bis 60 Platten) 500 mm (bis 92 Platten)
Mass F:	A + 28 mm

*[1] *Bei Plattenanzahl < 25 den Flachstahl an dieser Seite anbauen.*

Plattenwärmetauscher Typ GL-8PI

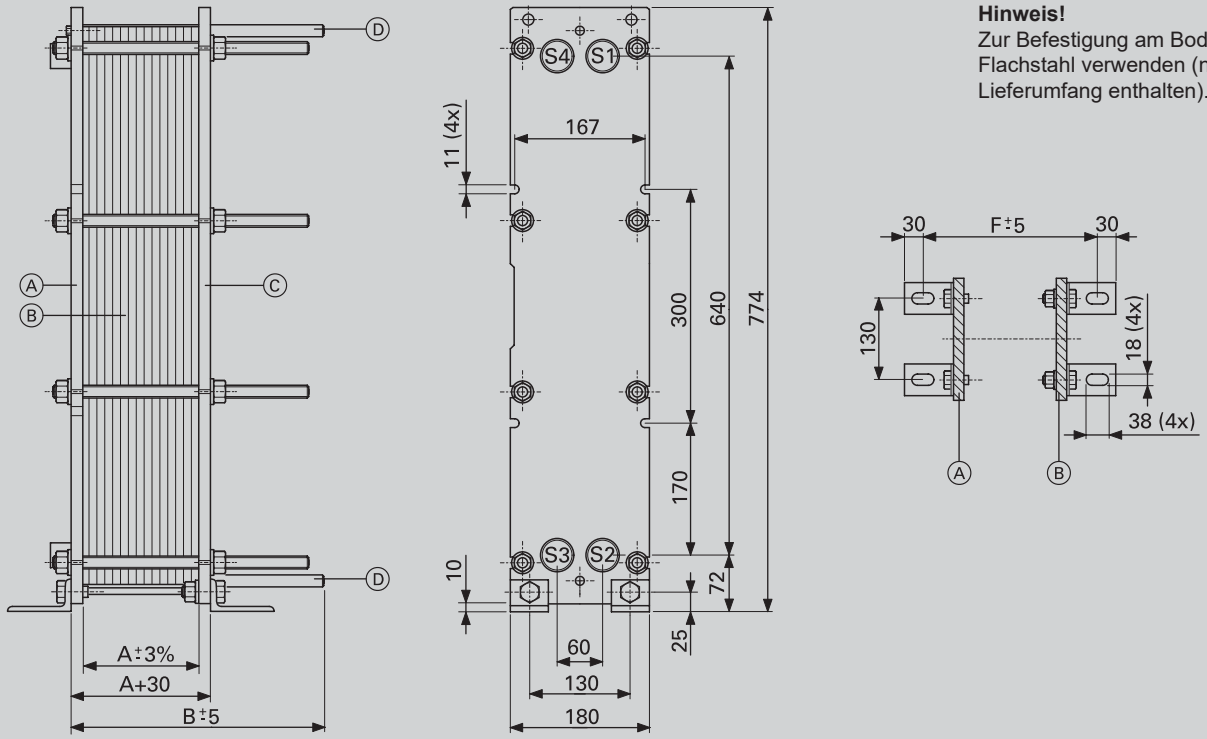

Hinweis!
Zur Befestigung am Boden einen Flachstahl verwenden (nicht im Lieferumfang enthalten).

Ⓐ Stationäre Deckplatte
Ⓑ Platten
Ⓒ Bewegliche Deckplatte
Ⓓ Tragstangen (oben/unten)

S4: Primärseite EIN
S3: Primärseite AUS
S2: Sekundärseite EIN
S1: Sekundärseite AUS

Hinweis!
Auf beiden Seiten min. 300 mm Abstand für Servicearbeiten einhalten.

Anschlüsse:	R 1¼
Gewinde der Dichtbolzen:	M 16
Anzahl der Spannbolzen:	8
Stärke der Deckplatten:	15 mm
Mass A:	(3,4 × Anzahl der Platten) mm ± 3 %
Mass C:	120 mm (bis 14 Platten) 180 mm (bis 31 Platten) 325 mm (bis 72 Platten) 500 mm (bis 122 Platten)
Mass F:	A + 130 mm

Plattenwärmetauscher Typ GL-13PI

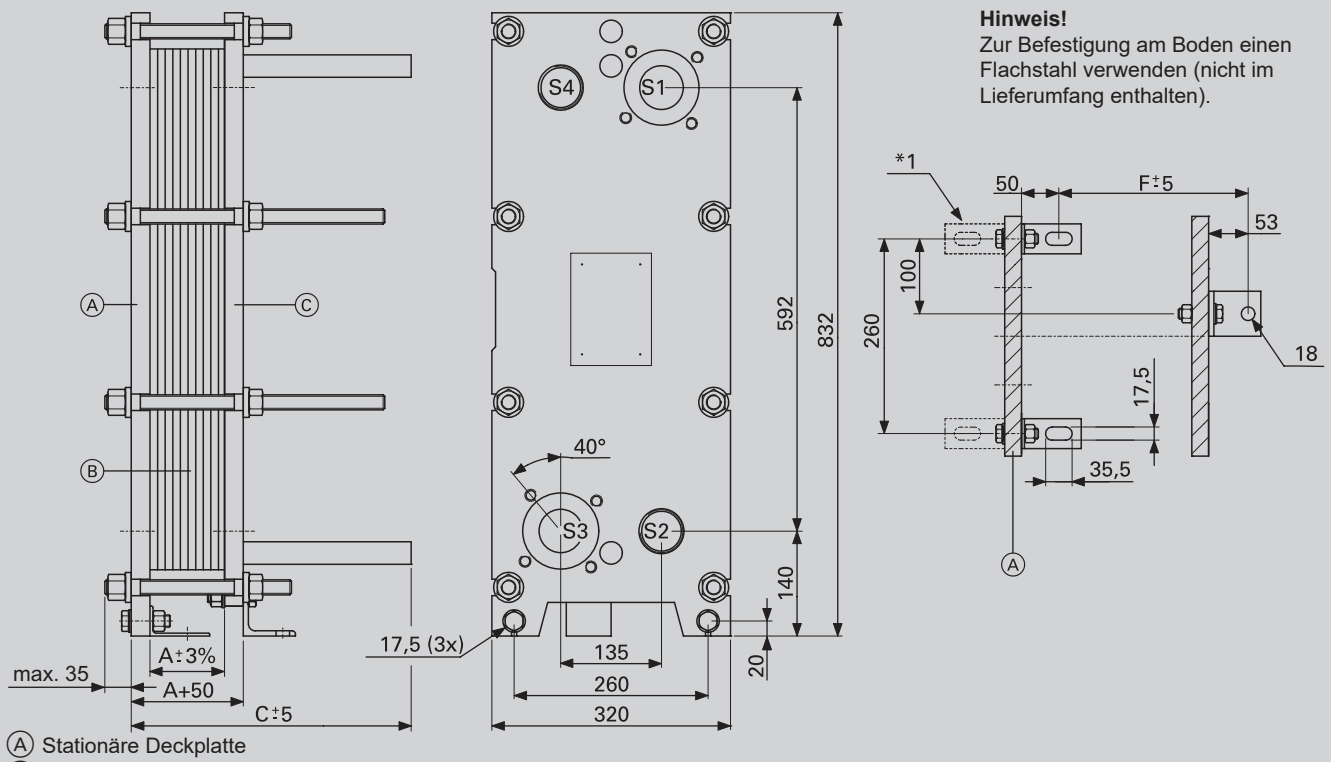

Hinweis!
Zur Befestigung am Boden einen Flachstahl verwenden (nicht im Lieferumfang enthalten).

Ⓐ Stationäre Deckplatte
Ⓑ Platten
Ⓒ Bewegliche Deckplatte
Ⓓ Tragstangen (oben/unten)

S1: Primärseite EIN
S3: Primärseite AUS
S2: Sekundärseite EIN
S4: Sekundärseite AUS

Hinweis!
Auf beiden Seiten min. 600 mm Abstand für Servicearbeiten einhalten.

Anschlüsse:	R 2"
Gewinde der Dichtbolzen:	M 20
Anzahl der langen Spannbolzen:	4
Anzahl der kurzen Spannbolzen:	4
Stärke der Deckplatten:	25 mm
Mass A:	(3,4 × Anzahl der Platten) mm ± 3 %
Mass C:	250 mm (bis 25 Platten) 375 mm (bis 47 Platten) 590 mm (bis 71 Platten)
Mass F:	A + 28 mm

*[1] *Bei Plattenanzahl < 25 den Flachstahl an dieser Seite anbauen.*

5.1 **Planheizkörper und spezifisches Zubehör**

5.2 **Badheizkörper und spezifisches Zubehör**

5.3 **Heizkörperzubehör**

5.4 **Fussbodenheizung**

6153133 8/2022

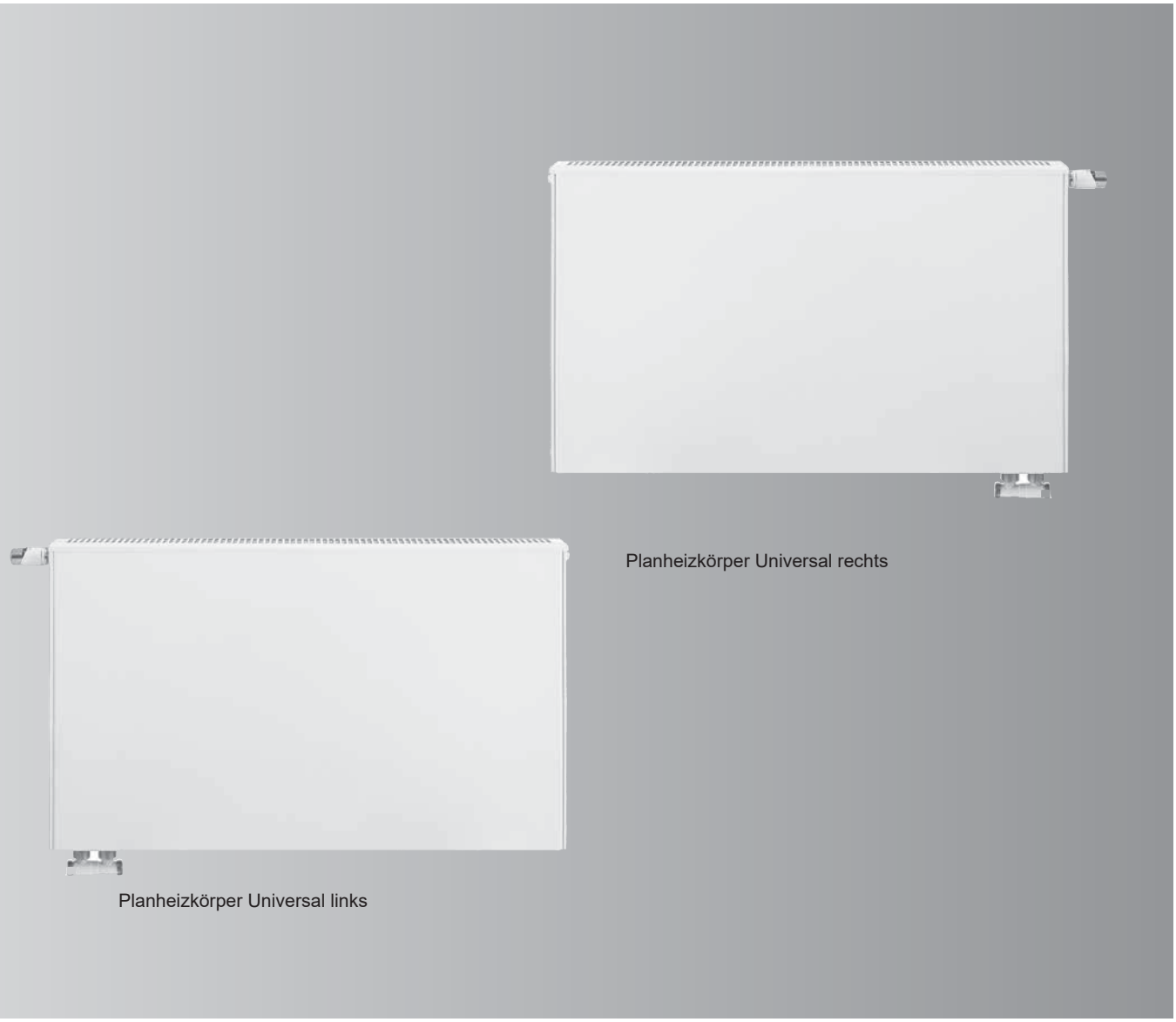

Planheizkörper Universal

in den Ausführungen rechts und links
Typ 20, 21, 22 und 33
Bauhöhe 200, 350, 500, 600 und 900 mm
Baulänge 400 bis 2000 mm

Universalheizkörper mit Sickenabstand 33 1/3 mm aus Qualitätsstahl nach DC 01 mit planer Frontplatte aus Aluminium mit 6 Anschlussmuffen G ½

Mit integrierter Ventilgarnitur und aufgestecktem Design-Abdeckgitter

Einsetzbar als:

- Ventilkompaktheizkörper (Lage Ventilseite rechts/links beachten), Ventileinsatz, Blind- und Entlüftungsstopfen sind eingeschraubt.
- Kompaktheizkörper (optional)

Lieferfrist auf Anfrage

- In Deutschland hergestellt
- Wärmeleistung geprüft nach EN 442.
- Epoxidharz-Pulverbeschichtung nach DIN 55900 im Farbton RAL 9016.
- QM-System zertifiziert nach EN ISO 9001: 2015
- Nabenabstand entspricht der Bauhöhe minus 55 mm.
- Max. Betriebstemperatur 110 °C
- Max. Betriebsdruck: 6 bar

5790137-3 8/2022

Planheizkörper Universal

Ventilseite rechts

Baulänge (mm)	Wärmeleistung bei System-temperaturen	Typ 20 Bautiefe 70 mm, Bauhöhe (mm)			Typ 21 Bautiefe 70 mm, Bauhöhe (mm)		
		500	600	900	500	600	900
400		7576232	7576244	7576256	7576264	7576276	7576288
		306,–	**297,–**	**346,–**	**329,–**	**331,–**	**384,–**
	70/55 °C	270	313	438	348	399	532
	55/45 °C	172	200	279	222	252	338
500		7576233	7576245	7576257	7576265	7576277	7576289
		330,–	**335,–**	**375,–**	**363,–**	**350,–**	**409,–**
	70/55 °C	337	392	547	435	499	665
	55/45 °C	216	250	349	278	316	422
600		7576234	7576246	7576258	7576266	7576278	7576290
		338,–	**344,–**	**387,–**	**363,–**	**368,–**	**434,–**
	70/55 °C	404	470	656	522	599	798
	55/45 °C	259	299	418	334	379	506
700		7576235	7576247	7576259	7576267	7576279	7576291
		363,–	**371,–**	**419,–**	**380,–**	**386,–**	**459,–**
	70/55 °C	472	548	766	609	699	931
	55/45 °C	302	349	488	389	442	591
800		7576236	7576248	7576260	7576268	7576280	7576292
		371,–	**377,–**	**428,–**	**398,–**	**404,–**	**484,–**
	70/55 °C	539	626	875	696	798	1064
	55/45 °C	345	399	558	445	505	675
900		7576237	7576249	7576262	7576269	7576281	7576293
		411,–	**421,–**	**501,–**	**430,–**	**437,–**	**562,–**
	70/55 °C	607	705	985	783	898	1197
	55/45 °C	388	449	627	500	568	760
1000		7576238	7576250	7576263	7576270	7576282	7576294
		418,–	**426,–**	**524,–**	**448,–**	**455,–**	**588,–**
	70/55 °C	674	783	1094	870	998	1330
	55/45 °C	431	499	697	556	631	844
1200		7576239	7576251	–	7576271	7576283	–
		449,–	**459,–**		**481,–**	**493,–**	
	70/55 °C	809	940		1044	1198	
	55/45 °C	517	599		667	757	
1400		7576240	7576252	–	7576272	7576284	–
		480,–	**492,–**		**516,–**	**528,–**	
	70/55 °C	944	1096		1218	1397	
	55/45 °C	603	699		778	883	
1600		7576241	7576253	–	7576273	7576285	–
		551,–	**564,–**		**590,–**	**604,–**	
	70/55 °C	1078	1253		1392	1597	
	55/45 °C	690	798		890	1010	
1800		7576242	7576254	–	7576274	7576286	–
		598,–	**676,–**		**643,–**	**726,–**	
	70/55 °C	1213	1409		1566	1796	
	55/45 °C	776	898		1001	1136	
2000		7576243	7576255	–	7576275	7576287	–
		630,–	**713,–**		**679,–**	**766,–**	
	70/55 °C	1348	1566		1740	1996	
	55/45 °C	862	998		1112	1262	

Lieferfrist auf Anfrage

5.1

Hinweis!
Angabe der Wärmeleistung bei Raumtemperatur-Sollwert 20 °C. Angaben für weitere Raumtemperatur-Sollwerte auf Anfrage.

5790137-3

Baulänge (mm)	Typ 22 Bautiefe 100 mm, Bauhöhe (mm)					Typ 33 Bautiefe 155 mm, Bauhöhe (mm)					MG V
	200	350	500	600	900	200	350	500	600	900	
400	–		7576317 **375,–** 443 282	7576332 **371,–** 521 330	7576347 **450,–** 674 427	–		–		7576398 **574,–** 937 593	Best.-Nr. **CHF** W W
500	–		7576318 **387,–** 554 353	7576333 **392,–** 652 413	7576348 **484,–** 843 534	–		7576378 **486,–** 791 501	7576388 **494,–** 893 565	7576399 **613,–** 1172 742	Best.-Nr. **CHF** W W
600	7576295 **377,–** 355 224	7576306 **403,–** 547 341	7576319 **407,–** 664 423	7576334 **413,–** 782 495	7576349 **519,–** 1012 640	7576356 **463,–** 505 319	7576367 **499,–** 798 495	7576379 **503,–** 949 601	7576389 **514,–** 1071 678	7576400 **667,–** 1406 890	Best.-Nr. **CHF** W W
700	–		7576320 **428,–** 775 494	7576335 **435,–** 912 578	7576350 **553,–** 1180 747			7576380 **553,–** 1107 701	7576390 **565,–** 1250 791	7576401 **719,–** 1640 1038	Best.-Nr. **CHF** W W
800	7576296 **402,–** 474 299	7576307 **435,–** 730 454	7576321 **449,–** 886 564	7576336 **456,–** 1042 660	7576351 **588,–** 1349 854	7576357 **502,–** 673 425	7576368 **552,–** 1064 660	7576381 **571,–** 1266 802	7576391 **585,–** 1428 904	7576402 **776,–** 1874 1186	Best.-Nr. **CHF** W W
905	–		7576322 **486,–** 996 635	7576337 **494,–** 1173 743	7576352 **660,–** 1517 960	–		7576382 **618,–** 1424 902	7576392 **635,–** 1607 1017	7576403 **869,–** 2109 1335	Best.-Nr. **CHF** W W
1000	7576297 **441,–** 592 374	7576308 **483,–** 912 568	7576323 **505,–** 1107 705	7576338 **516,–** 1303 825	7576353 **694,–** 1686 1067	7576358 **559,–** 841 531	7576369 **621,–** 1330 825	7576383 **652,–** 1582 1002	7576393 **669,–** 1785 1130	7576404 **924,–** 2343 1483	Best.-Nr. **CHF** W W
1200	7576298 **467,–** 710 449	7576309 **516,–** 1094 682	7576324 **548,–** 1328 846	7576339 **560,–** 1564 990	7576354 **764,–** 2023 1280	7576359 **598,–** 1009 637	7576370 **674,–** 1596 990	7576384 **717,–** 1898 1202	7576394 **738,–** 2142 1356		Best.-Nr. **CHF** W W
1400	7576299 **491,–** 829 524	7576310 **549,–** 1277 795	7576325 **589,–** 1550 987	7576340 **604,–** 1824 1155	7576355 **858,–** 2360 1494	7576360 **640,–** 1177 743	7576371 **728,–** 1862 1155	7576385 **782,–** 2215 1403	7576395 **806,–** 2499 1582		Best.-Nr. **CHF** W W
1600	7576300 **554,–** 947 598	7576311 **619,–** 1459 909	7576326 **670,–** 1771 1128	7576341 **686,–** 2085 1320	–	7576361 **718,–** 1346 850	7576372 **819,–** 2128 1320	7576386 **890,–** 2531 1603	7576396 **916,–** 2856 1808		Best.-Nr. **CHF** W W
1800	7576301 **578,–** 1066 673	7576312 **652,–** 1642 1022	7576327 **711,–** 1993 1269	7576342 **730,–** 2345 1485	–	7576362 **761,–** 1514 956	7576373 **870,–** 2394 1485	7576387 **954,–** 2848 1804	7576397 **986,–** 3213 2034		Best.-Nr. **CHF** W W
2000	7576302 **602,–** 1184 748	7576313 **684,–** 1824 1136	7576328 **752,–** 2214 1410	7576343 **773,–** 2606 1650	–	7576363 **800,–** 1682 1062	7576374 **924,–** 2660 1650				Best.-Nr. **CHF** W W

Lieferfrist auf Anfrage

Hinweis!
Angabe der Wärmeleistung bei Raumtemperatur-Sollwert 20 °C. Angaben für weitere Raumtemperatur-Sollwerte auf Anfrage.

Planheizkörper Universal

Ventilseite links

Baulänge (mm)	Wärmeleistung bei System-temperaturen	Typ 20 Bautiefe 70 mm, Bauhöhe (mm)			Typ 21 Bautiefe 70 mm, Bauhöhe (mm)		
		500	600	900	500	600	900
400		7734579	7734591	7734603	7734610	7734623	7734635
		297,–	**303,–**	**333,–**	**318,–**	**325,–**	**373,–**
	70/55 °C	270	313	438	348	399	532
	55/45 °C	172	200	279	222	252	338
500		7734580	7734592	7734604	7734611	7734624	7734636
		322,–	**325,–**	**363,–**	**342,–**	**351,–**	**400,–**
	70/55 °C	337	392	547	435	499	665
	55/45 °C	216	250	349	278	316	422
600		7734581	7734593	7734605	7734612	7734625	7734637
		328,–	**331,–**	**374,–**	**355,–**	**360,–**	**423,–**
	70/55 °C	404	470	656	522	599	798
	55/45 °C	259	299	418	334	379	506
700		7734582	7734594	7734606	7734613	7734626	7734638
		353,–	**360,–**	**405,–**	**368,–**	**378,–**	**443,–**
	70/55 °C	472	548	766	609	699	931
	55/45 °C	302	349	488	389	442	591
800		7734583	7734595	7734607	7734615	7734627	7734639
		360,–	**364,–**	**415,–**	**383,–**	**397,–**	**469,–**
	70/55 °C	539	626	875	696	798	1064
	55/45 °C	345	399	558	445	505	675
900		7734584	7734596	7734608	7734616	7734628	7734641
		400,–	**406,–**	**486,–**	**417,–**	**430,–**	**548,–**
	70/55 °C	607	705	985	783	898	1197
	55/45 °C	388	449	627	500	568	760
1000		7734585	7734597	7734609	7734617	7734629	7734642
		404,–	**411,–**	**506,–**	**434,–**	**446,–**	**571,–**
	70/55 °C	674	783	1094	870	998	1330
	55/45 °C	431	499	697	556	631	844
1200		7734586	7734598	–	7734618	7734630	–
		436,–	**443,–**		**467,–**	**480,–**	
	70/55 °C	809	940		1044	1198	
	55/45 °C	517	599		667	757	
1400		7734587	7734599	–	7734619	7734631	–
		466,–	**475,–**		**501,–**	**516,–**	
	70/55 °C	944	1096		1218	1397	
	55/45 °C	603	699		778	883	
1600		7734588	7734600	–	7734620	7734632	–
		535,–	**549,–**		**572,–**	**590,–**	
	70/55 °C	1078	1253		1392	1597	
	55/45 °C	690	798		890	1010	
1800		7734589	7734601	–	7734621	7734633	–
		582,–	**655,–**		**623,–**	**702,–**	
	70/55 °C	1213	1409		1566	1796	
	55/45 °C	776	898		1001	1136	
2000		7734590	7734602	–	7734622	7734634	–
		613,–	**691,–**		**657,–**	**740,–**	
	70/55 °C	1348	1566		1740	1996	
	55/45 °C	862	998		1112	1262	

Lieferfrist auf Anfrage

5.1

Hinweis!
Angabe der Wärmeleistung bei Raumtemperatur-Sollwert 20 °C. Angaben für weitere Raumtemperatur-Sollwerte auf Anfrage.

5790137-3

Baulänge (mm)	Typ 22 Bautiefe 100 mm, Bauhöhe (mm)					Typ 33 Bautiefe 155 mm, Bauhöhe (mm)					MG V
	200	350	500	600	900	200	350	500	600	900	
400	–		7734659 **363,–** 443 282	7734671 **368,–** 521 330	7734683 **437,–** 674 427	–		–		7734728 **554,–** 937 593	Best.-Nr. **CHF** W W
500	–		7734660 **374,–** 554 353	7734672 **381,–** 652 413	7734684 **471,–** 843 534	–		7734708 **471,–** 791 501	7734718 **478,–** 893 565	7734729 **591,–** 1172 742	Best.-Nr. **CHF** W W
600	7734643 **364,–** 355 224	7734651 **391,–** 547 341	7734661 **397,–** 664 423	7734673 **402,–** 782 495	7734685 **504,–** 1012 640	7734692 **448,–** 505 319	7734700 **480,–** 798 495	7734709 **489,–** 949 601	7734719 **499,–** 1071 678	7734730 **645,–** 1406 890	Best.-Nr. **CHF** W W
700	–		7734662 **413,–** 775 494	7734674 **425,–** 912 578	7734686 **538,–** 1180 747			7734710 **538,–** 1107 701	7734720 **550,–** 1250 791	7734731 **701,–** 1640 1038	Best.-Nr. **CHF** W W
800	7734644 **388,–** 474 299	7734652 **423,–** 730 454	7734663 **436,–** 886 564	7734675 **443,–** 1042 660	7734687 **571,–** 1349 854	7734693 **486,–** 673 425	7734701 **536,–** 1064 660	7734711 **552,–** 1266 802	7734721 **563,–** 1428 904	7734732 **751,–** 1874 1186	Best.-Nr. **CHF** W W
900	–		7734664 **471,–** 996 635	7734676 **480,–** 1173 743	7734688 **640,–** 1517 960	–		7734712 **598,–** 1424 902	7734722 **614,–** 1607 1017	7734733 **842,–** 2109 1335	Best.-Nr. **CHF** W W
1000	7734645 **428,–** 592 374	7734653 **469,–** 912 568	7734665 **492,–** 1107 705	7734677 **502,–** 1303 825	7734689 **673,–** 1686 1067	7734694 **543,–** 841 531	7734702 **599,–** 1330 825	7734713 **630,–** 1582 1002	7734723 **649,–** 1785 1130	7734734 **893,–** 2343 1483	Best.-Nr. **CHF** W W
1200	7734646 **452,–** 710 449	7734654 **501,–** 1094 682	7734666 **534,–** 1328 846	7734678 **544,–** 1564 990	7734690 **740,–** 2023 1280	7734695 **582,–** 1009 637	7734703 **653,–** 1596 990	7734714 **697,–** 1898 1202	7734724 **715,–** 2142 1356		Best.-Nr. **CHF** W W
1400	7734647 **474,–** 829 524	7734655 **534,–** 1277 795	7734667 **572,–** 1550 987	7734679 **589,–** 1824 1155	7734691 **814,–** 2360 1494	7734696 **618,–** 1177 743	7734704 **704,–** 1862 1155	7734715 **760,–** 2215 1403	7734725 **781,–** 2499 1582		Best.-Nr. **CHF** W W
1600	7734648 **538,–** 947 598	7734656 **598,–** 1459 909	7734668 **649,–** 1771 1128	7734680 **668,–** 2085 1320	–	7734697 **698,–** 1346 850	7734705 **794,–** 2128 1320	7734716 **862,–** 2531 1603	7734726 **889,–** 2856 1808		Best.-Nr. **CHF** W W
1800	7734649 **561,–** 1066 673	7734657 **630,–** 1642 1022	7734669 **689,–** 1993 1269	7734681 **710,–** 2345 1485	–	7734698 **737,–** 1514 956	7734706 **844,–** 2394 1485	7734717 **925,–** 2848 1804	7734727 **954,–** 3213 2034		Best.-Nr. **CHF** W W
2000	7734650 **586,–** 1184 748	7734658 **663,–** 1824 1136	7734670 **730,–** 2214 1410	7734682 **753,–** 2606 1650	–	7734699 **775,–** 1682 1062	7734707 **893,–** 2660 1650				Best.-Nr. **CHF** W W

Lieferfrist auf Anfrage

Hinweis!
Angabe der Wärmeleistung bei Raumtemperatur-Sollwert 20 °C. Angaben für weitere Raumtemperatur-Sollwerte auf Anfrage.

Planheizkörper Universal
Zubehör

Technische Angaben

Befestigung	Bauhöhe des Heizkörpers in mm					MG V
	200	350	500	600	900	
Montage-Set für Planheizkörper Universal ■ 2 Federzugkonsolen mit Rastbock ■ 4 Schrauben, 4 Dübel	7576407 **26,–**	7576408 **26,–**	7513067 **28,–**	7513068 **28,–**	7513069 **28,–**	Best.-Nr. **CHF**

Anschlussvarianten

Ausführung links | Ausführung rechts

Anschlussvariante „Ventil“
Vorlauf/Rücklauf von unten

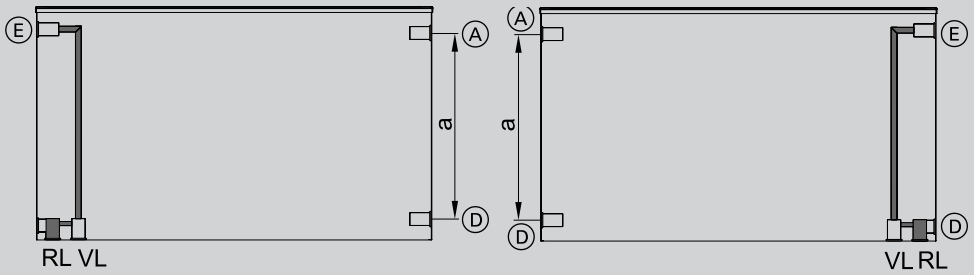

Anschlussvariante „Kompakt“
wechselseitig

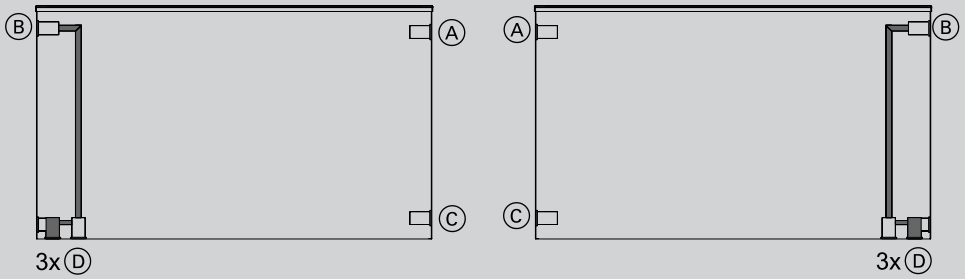

Anschlussvariante „Kompakt“
gleichseitig

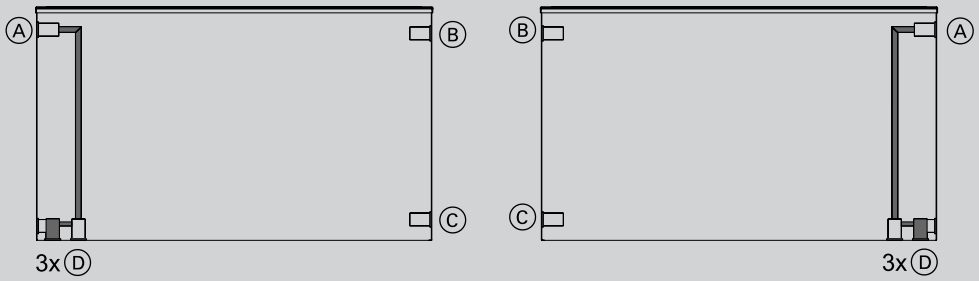

Ⓐ Luftstopfen
Ⓑ Vorlauf
Ⓒ Rücklauf
Ⓓ Blindstopfen
Ⓔ Ventileinsatz
a = Bauhöhe - 55 mm

5.1

5790137-3

Anschlussvarianten Planheizkörper Universal rechts

Heizkörper	Bautiefe in mm	Anschluss
Typ 20	70	6 Anschlussmuffen G ½ alle Bauhöhen
Typ 21	70	
Typ 22	100	
Typ 33	155	

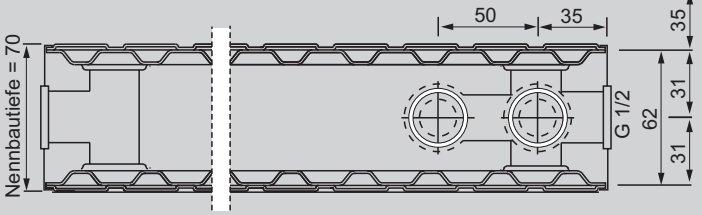

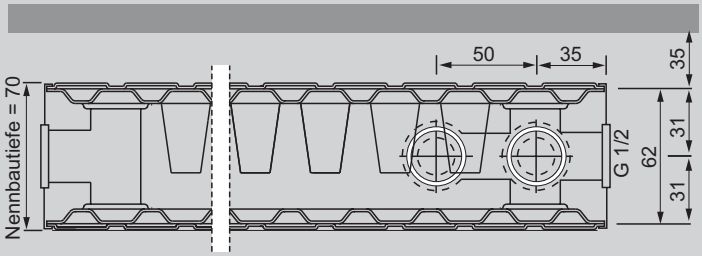

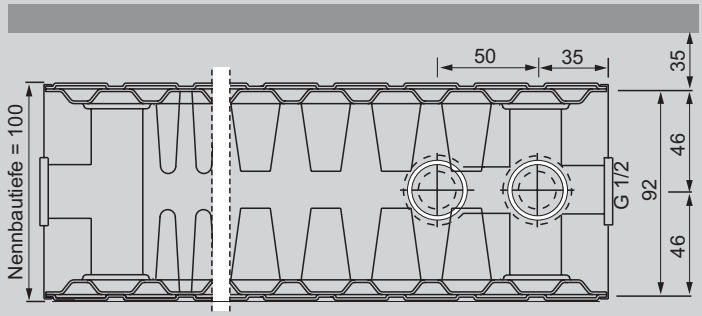

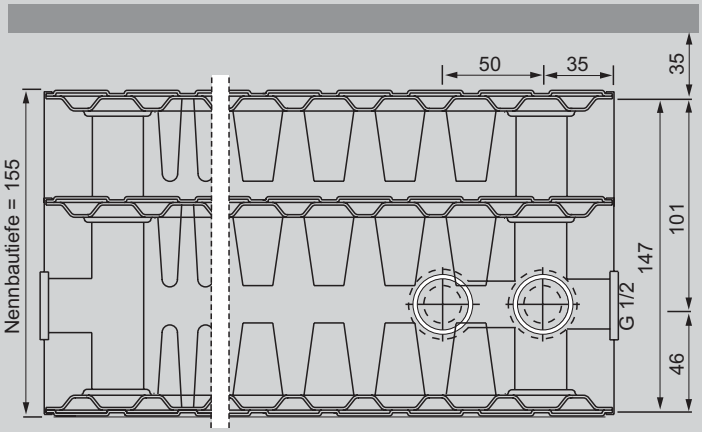

Hinweis!
Die Anschlussvariante **Planheizkörper Universal links** sind spiegelbildlich zu betrachten.

Befestigung	Bauhöhe des Heizkörpers in mm							MG V
	300	400	500	555	600	900	955	
Montage-Set Ventil Für Universalheizkörper ■ 2 Federzugkonsolen mit Rastbock ■ 4 Schrauben, 4 Dübel ■ 1 Ventileinsatz, 1 Luft-, 1 Blindstopfen	7572538 **36,–**	7572539 **36,–**	7572540 **36,–**	7572541 **36,–**	7572542 **36,–**	7572543 **36,–**	7572544 **36,–**	Best.-Nr. **CHF**
Montage-Set Kompakt Für Universalheizkörper ■ 2 Federzugkonsolen mit Rastbock ■ 4 Schrauben, 4 Dübel ■ 1 Luft-, 2 Blindstopfen	7572545 **27,–**	7572546 **27,–**	7572547 **27,–**	7572548 **27,–**	7572549 **27,–**	7572550 **27,–**	7572551 **27,–**	Best.-Nr. **CHF**
Montage-Set für Mittenanschluss- und Planheizkörper Universal ■ 2 Federzugkonsolen mit Rastbock ■ 4 Schrauben, 4 Dübel	7513065 **28,–**	7513066 **28,–**	7513067 **28,–**	**–**	7513068 **28,–**	7513069 **28,–**	**–**	Best.-Nr. **CHF**
Federzugkonsole einzeln Für Universal-, Mittenanschluss- und Planheizkörper Universal ab Heizkörperlänge 1600 mm ■ 1 Federzugkonsole mit Rastbock ■ 2 Schrauben, 2 Dübel	7776156 **12,80**	7776157 **12,80**	7776158 **12,80**	7776159 **12,80**	7776160 **12,80**	7776161 **12,80**	7776162 **12,80**	Best.-Nr. **CHF**
Standkonsolen PK1 für Rohboden Für Heizkörper Typ*[1] 21, 22, 33 ■ Einfache Montage ■ Hohe Stabilität ■ Mit Rosetten QKF ■ Liefereinheit 2 Stück	7663207 **124,–**							Best.-Nr. **CHF**
Standkonsolen PK1 für Rohboden Wie vorherige Position ■ Liefereinheit 3 Stück	7663208 **187,–**							Best.-Nr. **CHF**
Standkonsolen PK3 für Fertigboden Für Heizkörper Typ*[1] 21, 22, 33 ■ Einfache Montage ■ Hohe Stabilität ■ Mit Rosetten QKP ■ Liefereinheit 2 Stück	7663209 **114,–**							Best.-Nr. **CHF**
Standkonsolen PK3 für Fertigboden Wie vorherige Position ■ Liefereinheit 3 Stück	7663210 **171,–**							Best.-Nr. **CHF**
Fensterbankträger QX3 Für Universal-, Mittenanschluss- und Planheizkörper Universal ■ Einfache Montage ■ Hohe Stabilität ■ Liefereinheit 2 Stück	7663211 **85,–**							Best.-Nr. **CHF**

*[1]Standkonsolen für Typ 20 siehe nächste Seite.

Befestigung Zubehör		MG V
Fixierdübel 160 mm in Verbindung mit Federzugkonsolen einsetzbar ■ Zum Ausgleich des Wandabstands beim ■ Einsatz von Guss- und Stahlradiatoren ■ Liefereinheit 4 Stück	9572861 **24,–**	Best.-Nr. **CHF**
Bohrkonsolen-Set in Verbindung mit Federzugkonsolen einsetzbar Bestehend aus: ■ 2 Bohrkonsolen ■ 2 Abstandhalter	7527880 **33,–**	Best.-Nr. **CHF**
Standkonsolen für Montage auf Fertigfussboden Platzierung im Profilheizkörper (Innenmontage) Für Profilheizkörper Typ 20, 21, 22, 33 Bauhöhe 300 bis 955 mm ■ Farbe RAL 9016, verkehrsweiss ■ Verpackungseinheit 2 Stück	7729073 **106,–**	Best.-Nr. **CHF**
Abdeckrosetten Fertigfussboden Für vorstehende Standkonsolen ■ Farbe RAL 9016, verkehrsweiss ■ Verpackungseinheit 2 Stück	7729074 **28,–**	Best.-Nr. **CHF**
Standkonsolen für Montage auf Rohfussboden Platzierung im Profilheizkörper (Innenmontage) Für Profilheizkörper Typ 20, 21, 22, 33 in den Bauhöhen 300 bis 955 mm ■ Farbe RAL 9016, verkehrsweiss ■ Verpackungseinheit 2 Stück	7729072 **106,–**	Best.-Nr. **CHF**
Abdeckrosetten Rohfussboden Für vorstehende Standkonsolen ■ Farbe RAL 9016, verkehrsweiss ■ Verpackungseinheit 2 Stück	7729075 **24,–**	Best.-Nr. **CHF**
Ventileinsatz G ½ mit Bauschutzkappe Liefereinheit 1 Stück	7527871 **10,10**	Best.-Nr. **CHF**

Befestigung Zubehör		MG V
Spezial-Entlüftungsstopfen Für Mittenanschlussheizkörper Liefereinheit 1 Stück **Hinweis!** Standard Entlüftungs- und Blindstopfen siehe Register "Heizkörperzubehör"	7513070 **5,90**	Best.-Nr. **CHF**
Anschlusswinkel G ½ IG und G ½ AG Zum Bauhöhen-Ausgleich Liefereinheit 1 Stück	9573821 **12,80**	Best.-Nr. **CHF**
Lackstift RAL 9016 Liefereinheit 1 Stück	9573822 **17,60**	Best.-Nr. **CHF**

Handtuchhalter		MG V
Handtuchhalter verkehrsweiss RAL 9016	■ **550 mm** ■ Liefereinheit 1 Stück	7527872 **96,–**	Best.-Nr. **CHF**
	■ **750 mm** ■ Liefereinheit 1 Stück	7527873 **96,–**	Best.-Nr. **CHF**
	■ **950 mm** ■ Liefereinheit 1 Stück	7527874 **96,–**	Best.-Nr. **CHF**
	■ **1150 mm** ■ Liefereinheit 1 Stück	7527875 **96,–**	Best.-Nr. **CHF**
Handtuchhalter verchromt	■ **550 mm** ■ Liefereinheit 1 Stück	7527876 **129,–**	Best.-Nr. **CHF**
	■ **750 mm** ■ Liefereinheit 1 Stück	7527877 **129,–**	Best.-Nr. **CHF**
	■ **950 mm** ■ Liefereinheit 1 Stück	7527878 **129,–**	Best.-Nr. **CHF**
	■ **1150 mm** ■ Liefereinheit 1 Stück	7527879 **129,–**	Best.-Nr. **CHF**

Abdeckungen		Für Heizkörper			MG V
		Typ 20/Typ 21	Typ 22	Typ 33	
Heizkörperabdeckung ■ Stahlblech, verkehrsweiss RAL 9016 ■ Zum Ersatz beschädigter Abdeckungen von **Heizkörpern ab Lieferdatum 21.09.2015**	Baulänge 400 mm	7576409 **20,–**	7576421 **23,–**	7576436 **26,–**	Best.-Nr. **CHF**
	Baulänge 500 mm	7576410 **23,–**	7576422 **24,–**	7576437 **26,–**	Best.-Nr. **CHF**
	Baulänge 600 mm	7576411 **24,–**	7576423 **26,–**	7576438 **28,–**	Best.-Nr. **CHF**
	Baulänge 700 mm	7576412 **25,–**	7576424 **27,–**	7576439 **30,–**	Best.-Nr. **CHF**
	Baulänge 800 mm	7576413 **26,–**	7576425 **29,–**	7576440 **32,–**	Best.-Nr. **CHF**
	Baulänge 900 mm	7576414 **28,–**	7576426 **30,–**	7576441 **34,–**	Best.-Nr. **CHF**
	Baulänge 1000 mm	7576415 **29,–**	7576427 **33,–**	7576442 **36,–**	Best.-Nr. **CHF**
	Baulänge 1200 mm	7576416 **32,–**	7576428 **36,–**	7576443 **40,–**	Best.-Nr. **CHF**
	Baulänge 1400 mm	7576417 **35,–**	7576429 **39,–**	7576444 **47,–**	Best.-Nr. **CHF**
	Baulänge 1600 mm	7576418 **37,–**	7576430 **42,–**	7576445 **50,–**	Best.-Nr. **CHF**
	Baulänge 1800 mm	7576419 **40,–**	7576431 **48,–**	7576446 **54,–**	Best.-Nr. **CHF**
	Baulänge 2000 mm	7576420 **42,–**	7576432 **51,–**	7576447 **59,–**	Best.-Nr. **CHF**
	Baulänge 2200 mm	**–**	7576433 **55,–**	7576448 **62,–**	Best.-Nr. **CHF**
	Baulänge 2600 mm	**–**	7576434 **62,–**	7576449 **71,–**	Best.-Nr. **CHF**
	Baulänge 3000 mm	**–**	7576435 **68,–**	7576450 **80,–**	Best.-Nr. **CHF**

Montage Heizkörper mit Federzugkonsole

Allgemeine Hinweise zur Montage
Schrauben und Dübel entsprechend den Wand- oder Bodenverhältnissen wählen.
Ab einer Heizkörperbaulänge von 1,60 m empfehlen wir mindestens 3 Federzug- oder Standkonsolen, ab einer Baulänge von 2,20 m vier.
Bei besonderen physikalischen Belastungen (erhöhte Hebelwirkung, spezielle Beanspruchung) können auch bei kürzeren Heizkörpern drei oder mehr Federzug- oder Standkonsolen erforderlich werden. Wir bitten in diesen Fällen um Rücksprache.

Wandmontage mit Federzugkonsole

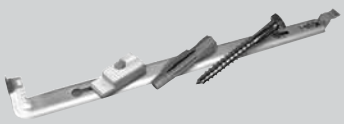

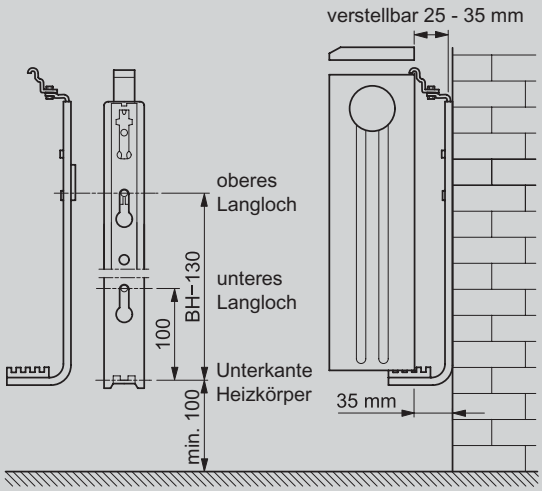

Wandmontage mit Bohrkonsole
(in Verbindung mit Federzugkonsole)

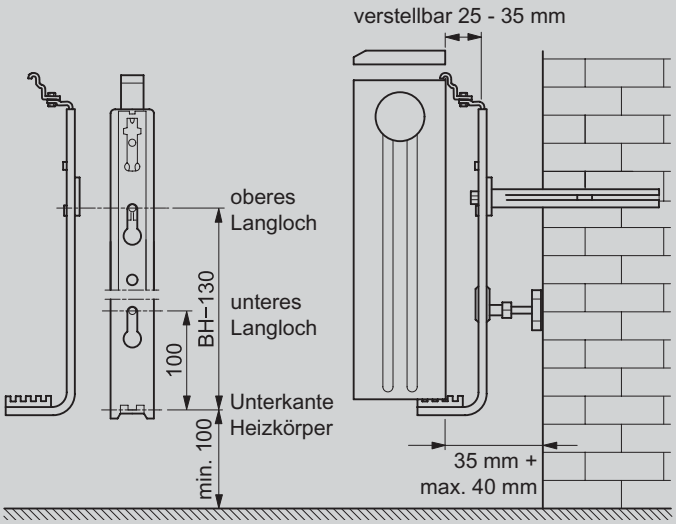

5.1

5683980

Montage und Voreinstellung Ventileinsatz R ½, Best.-Nr. 7527871
(eingeschraubt im Ventilkompaktheizkörper)

Die Voreinstellung entsprechend dem gewünschten Wert gemäss dem Durchfluss- und Widerstands-Diagramm mit Gabelschlüssel SW 13 oder Einstellschlüssel einstellen.
Der gewünschte Einstellwert muss auf die Richtmarkierung zeigen.
Die Durchflussbereiche gehen lückenlos ineinander über, Zwischenstellungen sind nicht erforderlich und auch nicht zulässig.
Die Voreinstellung 6 entspricht der Normaleinstellung (Einstellung bei Werksauslieferung).

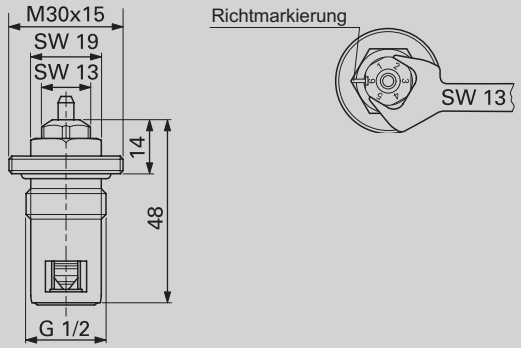

P-Abweichung 2 K

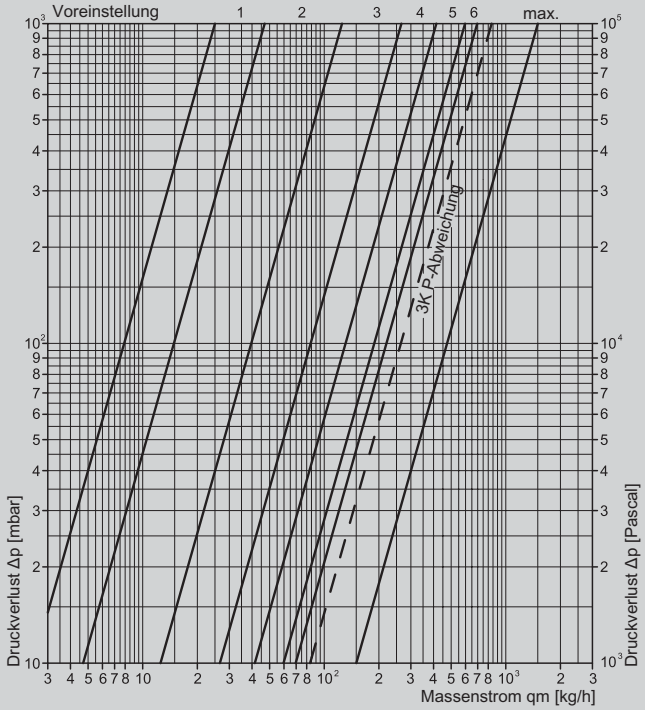

P-Abweichung 1 K

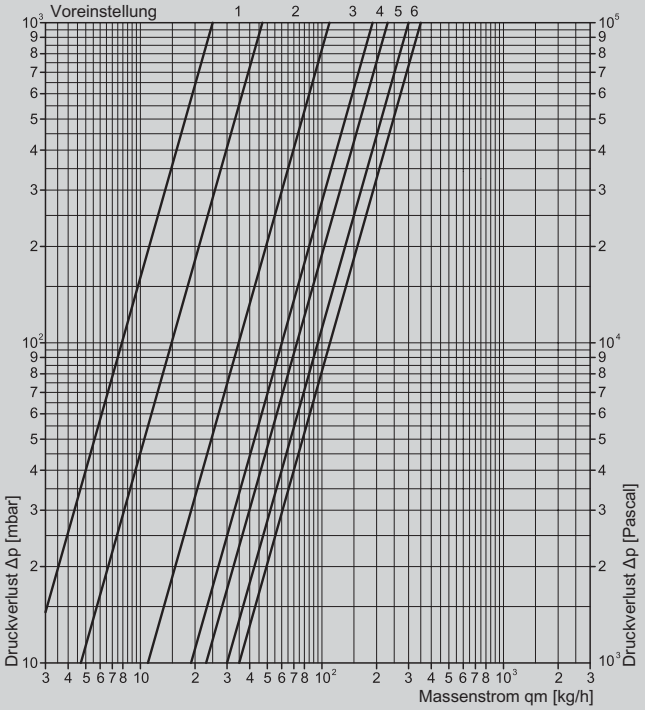

Leistungsdaten

P-Abweichung	1 K						1,5 K					
Voreinstellung	1	2	3	4	5	6	1	2	3	4	5	6
k_V-Wert	0,047	0,11	0,19	0,23	0,30	0,35	0,047	0,126	0,25	0,35	0,45	0,53

P-Abweichung	2 K						3 K	k_{VS}
Voreinstellung	1	2	3	4	5	6	6	6
k_V-Wert	0,047	0,126	0,269	0,417	0,6	0,7	0,84	1,5

Technische Angaben Heizkörper (bezogen auf eine Baulänge von 1000 mm)								
Bauhöhe (mm)	**300**		**400**		**500**			
Typ	**22**	**33**	**22**	**33**	**20**	**21**	**22**	**33**
Wärmeleistung (Watt) bei Systemtemperatur 75/65/20 °C	1063	1521	1236	1723	880	1165	1497	2067
Wärmeleistung (Watt) bei Systemtemperatur 70/55/20 °C	844	1207	990	1379	706	934	1197	1653
Wärmeleistung (Watt) bei Systemtemperatur 55/45/20 °C	527	753	628	874	449	595	758	1047
Gewicht (kg)	17,8	26,1	23,4	34,1	21,9	25,2	29,3	43,4
Wasserinhalt (Liter)	3,3	5,1	4,3	6,5	5,2	5,2	5,2	8,0
Exponent n	1,3591	1,3613	1,3108	1,3127	1,2999	1,2992	1,3158	1,3162

Technische Angaben Heizkörper (bezogen auf eine Baulänge von 1000 mm)									
Bauhöhe (mm)	**600**					**900**			
Typ	**11**	**20**	**21**	**22**	**33**	**20**	**21**	**22**	**33**
Wärmeleistung (Watt) bei Systemtemperatur 75/65/20 °C	994	1029	1354	1736	2387	1468	1861	2324	3211
Wärmeleistung (Watt) bei Systemtemperatur 70/55/20 °C	797	825	1086	1387	1908	1175	1488	1857	2557
Wärmeleistung (Watt) bei Systemtemperatur 55/45/20 °C	508	525	692	877	1207	744	941	1174	1604
Gewicht (kg)	16	26,1	30,4	34,7	51,5	40,8	43,1	49,4	73,0
Wasserinhalt (Liter)	3,1	6,1	6,1	6,1	9,4	9,1	9,1	9,1	13,1
Exponent n	1,3000	1,3029	1,2992	1,3208	1,3196	1,3143	1,3193	1,3215	1,3427

Universal-, Mittenanschluss- und Planheizkörper

Korrektur-Faktoren nach EN 442 für die vereinfachte Heizkörperauslegung

Vorlauf-temperatur T_V in °C	Rücklauf-temperatur T_R in °C	Raumtemperatur T_i in °C						
		10	12	15	18	20	22	24
100	90	0,50	0,52	0,54	0,57	0,59	0,61	0,63
	80	0,54	0,56	0,59	0,62	0,65	0,67	0,70
	70	0,60	0,62	0,66	0,70	0,72	0,76	0,79
95	80	0,57	0,59	0,62	0,65	0,68	0,70	0,73
	70	0,63	0,65	0,68	0,73	0,76	0,79	0,83
	60	0,70	0,72	0,77	0,83	0,87	0,91	0,96
	50	0,79	0,83	0,89	0,96	1,02	1,08	1,15
90	85	0,57	0,58	0,61	0,65	0,68	0,70	0,73
	80	0,59	0,61	0,65	0,69	0,71	0,74	0,77
	75	0,61	0,64	0,68	0,72	0,75	0,78	0,81
	70	0,65	0,67	0,71	0,76	0,79	0,83	0,87
	65	0,68	0,71	0,76	0,81	0,85	0,89	0,93
	60	0,72	0,76	0,81	0,87	0,91	0,96	1,01
	55	0,77	0,81	0,87	0,93	0,98	1,04	1,10
	50	0,83	0,87	0,93	1,01	1,07	1,14	1,21
85	80	0,61	0,64	0,68	0,72	0,75	0,78	0,81
	75	0,65	0,67	0,71	0,76	0,79	0,83	0,86
	70	0,68	0,70	0,75	0,80	0,83	0,87	0,91
	65	0,71	0,74	0,79	0,84	0,88	0,93	0,98
	60	0,76	0,79	0,85	0,91	0,96	1,01	1,07
	55	0,81	0,85	0,91	0,98	1,04	1,10	1,16
80	75	0,68	0,70	0,75	0,80	0,83	0,87	0,91
	70	0,71	0,74	0,79	0,84	0,88	0,93	0,98
	65	0,75	0,78	0,83	0,89	0,94	0,98	1,04
	60	0,79	0,83	0,88	0,95	1,01	1,06	1,12
	55	0,85	0,89	0,96	1,04	1,10	1,16	1,24
	50	0,91	0,96	1,04	1,13	1,20	1,28	1,37
75	70	0,75	0,78	0,83	0,89	0,94	0,98	1,04
	65	0,79	0,83	0,88	0,94	**1,00**	1,06	1,11
	60	0,83	0,87	0,94	1,01	1,06	1,13	1,20
	55	0,88	0,93	1,00	1,09	1,16	1,23	1,31
	50	0,96	1,01	1,10	1,08	1,15	1,22	1,30
70	65	0,83	0,87	0,94	1,01	1,06	1,13	1,20
	60	0,88	0,93	1,00	1,08	1,14	1,21	1,29
	55	0,94	0,98	1,06	1,16	1,24	1,31	1,41
	50	1,00	1,06	1,16	1,27	1,35	1,46	1,57
	45	1,10	1,16	1,28	1,42	1,52	1,64	1,79

Korrektur-Faktoren nach EN 442 für die vereinfachte Heizkörperauslegung

Vorlauf-temperatur T_V in °C	Rücklauf-temperatur T_R in °C	Raumtemperatur T_i in °C						
		10	12	15	18	20	22	24
65	60	0,94	0,98	1,06	1,16	1,24	1,31	1,40
	55	1,00	1,06	1,14	1,25	1,33	1,43	1,53
	50	1,06	1,13	1,24	1,36	1,46	1,57	1,69
	45	1,16	1,23	1,35	1,50	1,63	1,76	1,92
	40	1,28	1,37	1,52	1,71	1,87	2,05	2,27
60	55	1,06	1,13	1,24	1,35	1,45	1,56	1,68
	50	1,14	1,21	1,33	1,47	1,59	1,72	1,86
	45	1,24	1,31	1,46	1,63	1,76	1,93	2,11
	40	1,35	1,46	1,63	1,84	2,02	2,22	2,47
55	50	1,24	1,31	1,45	1,61	1,75	1,90	2,07
	45	1,33	1,43	1,59	1,78	1,94	2,12	2,35
	40	1,46	1,57	1,76	2,02	2,22	2,46	2,76
	35	1,63	1,76	2,02	2,34	2,61	2,96	3,40
50	45	1,45	1,56	1,75	1,98	2,17	2,39	2,66
	40	1,59	1,72	1,94	2,23	2,47	2,76	3,13
	35	1,76	1,93	2,22	2,60	2,93	3,34	3,87
	30	2,02	2,22	2,61	3,17	3,67	4,35	5,34
45	40	1,75	1,90	2,17	2,52	2,82	3,18	3,64
	35	1,94	2,12	2,47	2,93	3,34	3,85	6,11
	30	2,22	2,46	2,93	3,59	4,21	5,06	6,32
	25	2,61	2,96	3,67	4,80	6,02	8,19	9,96
40	35	2,17	2,39	2,82	3,39	3,91	4,57	5,49
	30	2,47	2,76	3,34	4,17	4,96	6,09	7,79

Der Norm-Wärmeleistung von Heizkörpern liegen nach EN 442 folgende Werte zugrunde:
- Vorlauftemperatur T_V = 75 °C
- Rücklauftemperatur T_R = 65 °C
- Raumlufttemperatur T_i = 20 °C

Bei davon abweichenden Heizmittel- und Lufttemperaturen können die Wärmeleistungen mit dem Korrekturfaktor **f** aus der obenstehenden Tabelle vereinfacht umgerechnet werden.

Es gilt: $\mathbf{Q_n = Q \times f}$

Beispiel:
Der Wärmebedarf eines Raums beträgt nach DIN 4701:
Q = 1200 W

Auslegungsdaten:
- Vorlauftemperatur T_V = 60 °C
- Rücklauftemperatur T_R = 45 °C
- Raumlufttemperatur T_i = 22 °C

Der Umrechnungsfaktor beträgt laut Tabelle f = 1,93.

$Q_n = Q \times f = 1200\ W \times 1{,}93 = 2316\ W$

Heizkörper mit einer Norm-Wärmeleistung (75/65/20 °C) von mindestens Q_n = 2316 W wählen.

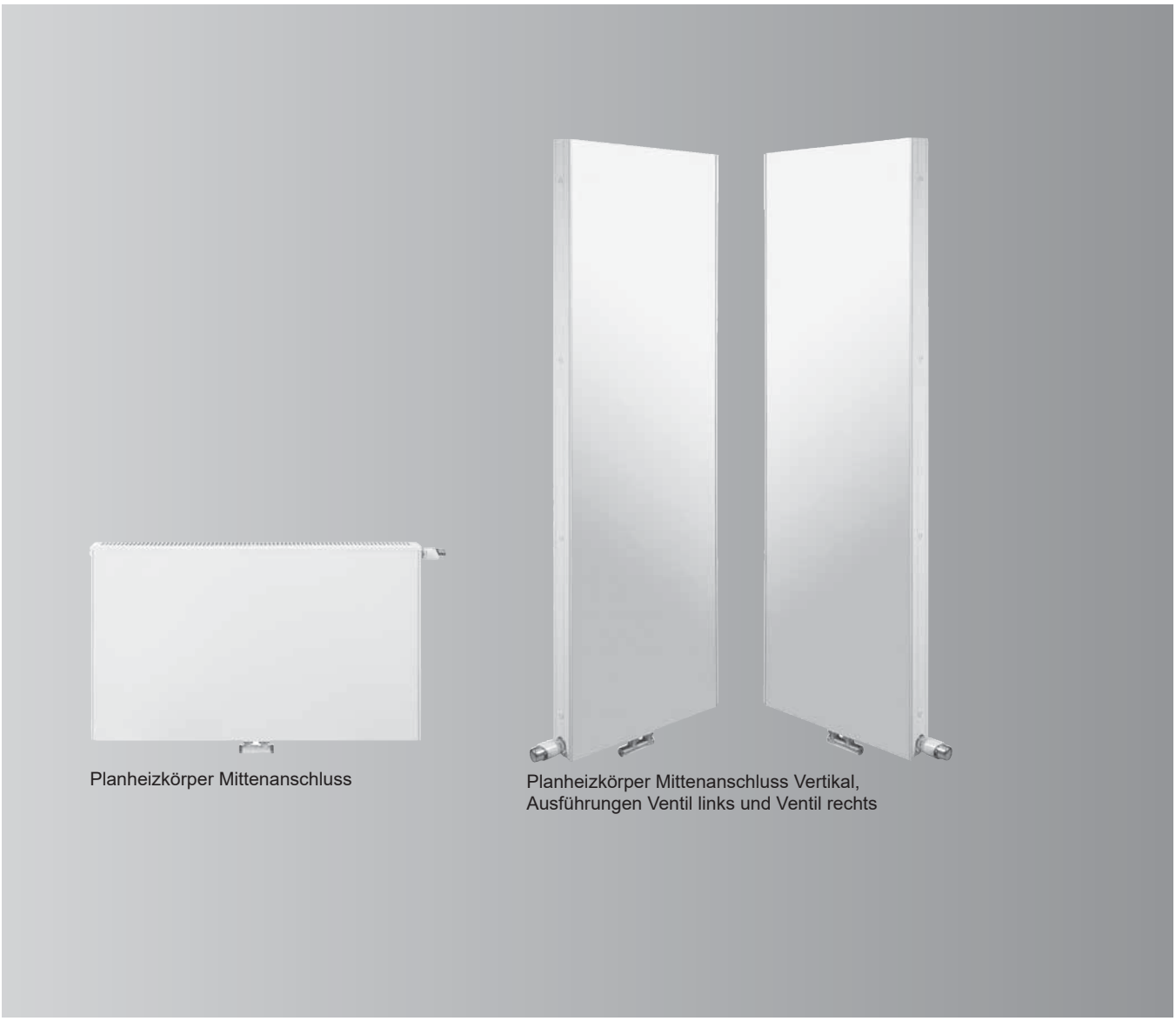

Planheizkörper Mittenanschluss

Planheizkörper Mittenanschluss Vertikal,
Ausführungen Ventil links und Ventil rechts

Planheizkörper Mittenanschluss und Mittenanschluss Vertikal

- Mittenanschlussheizkörper aus Qualitätsstahl nach DC 01
- Mit planer Frontplatte aus Aluminium
- Doppel- oder dreilagiger Aufbau in beidseitig geschlossene Ausführung
- Mit planer Seitenverkleidung
- Wärmeleistung nach EN 442
- Umweltfreundliche ATL-Grundierung
- Mit Epoxydharz-Pulverbeschichtung nach DIN 55900
- Farbton RAL 9016 (Verkehrsweiss)
- QM-zertifiziert nach DIN EN ISO 9001-2008
- Integrierte Ventilgarnitur
- Maximaler Betriebsdruck: 6 bar
- Maximale Betriebstemperatur: 110 °C
- Ventileinsatz und Spezial-Luftstopfen integriert

Lieferfrist auf Anfrage

Planheizkörper Mittenanschluss

- Mit aufgestecktem Abdeckgitter
- Anschlüsse:
  2 x G 1/2 seitlich für Ventileinsatz und Luftstopfen
  2 x G 1/2 unten mittig für Anschluss VL/RL
- Befestigung mit Federzugkonsolen (Zubehör)

Planheizkörper Mittenanschluss Vertikal

- Anschlüsse:
  2 x G 1/2" oben für Blind- und Luftstopfen
  1 x G 1/2" seitlich für Ventileinsatz
  2 x G 1/2" unten mittig für Anschluss VL/RL
- Befestigung (innenliegende Federzugkonsolen), Ventileinsatz, Blind- und Luftstopfen im Lieferumfang enthalten

5593104 8/2022

Planheizkörper Mittenanschluss

Ventilseite rechts oder links

Baulänge in mm	Wärmeleistung bei System-temperaturen	Typ 20 Bautiefe 70 mm, Bauhöhe in mm			Typ 21 Bautiefe 70 mm, Bauhöhe in mm		
		500	600	900	500	600	900
400		7734824	7734830	7734836	7734838	7734848	7734858
		297,–	**303,–**	**333,–**	**318,–**	**325,–**	**373,–**
	70/55 °C	247	291	392	302	359	468
	55/45 °C	158	187	251	194	235	299
500		7734825	7734831	–	7734839	7734849	7734859
		322,–	**325,–**		**342,–**	**351,–**	**400,–**
	70/55 °C	309	364		378	449	585
	55/45 °C	197	234		243	294	374
600		7734826	7734832	7734837	7734840	7734850	7734860
		328,–	**331,–**	**374,–**	**355,–**	**360,–**	**423,–**
	70/55 °C	371	437	587	453	538	701
	55/45 °C	236	281	376	292	352	448
700		–	–	–	7734841	7734851	7734861
					368,–	**378,–**	**443,–**
	70/55 °C				529	628	818
	55/45 °C				340	411	523
800		7734827	7734833	–	7734842	7734852	7734862
		360,–	**364,–**		**383,–**	**397,–**	**469,–**
	70/55 °C	494	582		604	718	935
	55/45 °C	315	374		389	470	598
900		–	–	–	7734843	7734853	–
					418,–	**430,–**	
	70/55 °C				680	807	
	55/45 °C				437	528	
1000		7734828	7734834	–	7734844	7734854	7734863
		404,–	**411,–**		**434,–**	**446,–**	**571,–**
	70/55 °C	618	728		755	897	1169
	55/45 °C	394	468		486	587	747
1200		7734829	7734835	–	7734845	7734855	–
		436,–	**443,–**		**467,–**	**480,–**	
	70/55 °C	742	874		906	1076	
	55/45 °C	473	562		583	704	
1400		–	–	–	7734846	7734856	–
					501,–	**516,–**	
	70/55 °C				1057	1256	
	55/45 °C				680	822	
1600		–	–	–	7734847	7734857	–
					572,–	**590,–**	
	70/55 °C				1208	1435	
	55/45 °C				778	939	
1800		–	–	–			–
	70/55 °C						
	55/45 °C						
2000		–	–	–			–
	70/55 °C						
	55/45 °C						

5.1

Hinweis!
Angabe der Wärmeleistung bei Raumtemperatur-Sollwert 20 °C. Angaben für weitere Raumtemperatur-Sollwerte siehe Tabelle "Technische Angaben"

Lieferfrist auf Anfrage

5593104

Baulänge (mm)	Typ 22 Bautiefe 100 mm, Bauhöhe in mm				Typ 33 Bautiefe 155 mm, Bauhöhe in mm				MG V
	350	500	600	900	350	500	600	900	
400	–	7734871 **363,–** 414 267	7734883 **368,–** 466 300	7734895 **437,–** 619 398	–	–	–	–	Best.-Nr. **CHF** W W
500	–	7734872 **374,–** 518 334	7734884 **381,–** 583 376	7734896 **471,–** 774 498	–	–	–	7734922 **591,–** 1004 649	Best.-Nr. **CHF** W W
600	–	7734873 **397,–** 622 401	7734885 **402,–** 699 451	7734897 **504,–** 928 597	–	7734910 **489,–** 846 549	7734916 **499,–** 942 617	7734923 **645,–** 1204 779	Best.-Nr. **CHF** W W
700	–	7734874 **413,–** 725 468	7734886 **425,–** 816 526	7734898 **538,–** 1083 697	–	–	–	7734924 **701,–** 1405 909	Best.-Nr. **CHF** W W
800	7734864 **423,–** 671 431	7734875 **436,–** 829 534	7734887 **443,–** 932 601	7734899 **571,–** 1238 796	7734903 **536,–** 927 594	7734911 **552,–** 1128 732	7734917 **563,–** 1256 822	7734925 **751,–** 1606 1038	Best.-Nr. **CHF** W W
900	–	7734876 **471,–** 932 601	7734888 **480,–** 1049 676	7734900 **640,–** 1392 896	–	7734912 **598,–** 1269 824	7734918 **614,–** 1413 925	7734926 **842,–** 1806 1168	Best.-Nr. **CHF** W W
1000	7734865 **469,–** 839 539	7734877 **492,–** 1036 668	7734889 **502,–** 1165 751	7734901 **673,–** 1547 995	7734904 **599,–** 1159 742	7734913 **630,–** 1410 915	7734919 **649,–** 1570 1028	7734927 **893,–** 2007 1298	Best.-Nr. **CHF** W W
1200	7734866 **501,–** 1007 647	7734878 **534,–** 1243 802	7734890 **544,–** 1398 901	7734902 **740,–** 1856 1194	7734905 **653,–** 1391 890	7734914 **697,–** 1692 1098	7734920 **715,–** 1884 1234		Best.-Nr. **CHF** W W
1400	7734867 **534,–** 1175 755	7734879 **572,–** 1450 935	7734891 **589,–** 1631 1051	–	7734906 **704,–** 1623 1039	7734915 **760,–** 1974 1281	7734921 **781,–** 2198 1439		Best.-Nr. **CHF** W W
1600	7734868 **598,–** 1342 862	7734880 **649,–** 1658 1069	7734892 **668,–** 1864 1202	–	7734907 **794,–** 1854 1187				Best.-Nr. **CHF** W W
1800	7734869 **630,–** 1510 970	7734881 **689,–** 1865 1202	7734893 **710,–** 2097 1352	–	7734908 **844,–** 2086 1336				Best.-Nr. **CHF** W W
2000	7734870 **663,–** 1678 1078	7734882 **730,–** 2072 1336	7734894 **753,–** 2330 1502	–	7734909 **893,–** 2318 1484				Best.-Nr. **CHF** W W

Hinweis!
Angabe der Wärmeleistung bei Raumtemperatur-Sollwert 20 °C. Angaben für weitere Raumtemperatur-Sollwerte siehe Tabelle "Technische Angaben"

Lieferfrist auf Anfrage

Planheizkörper Mittenanschluss

Zubehör

Technische Angaben

Befestigung	Bauhöhe des Heizkörpers				MG V
	350	500	600	900	
Montage-Set für Planheizkörper Mittenanschluss ■ 2 Federzugkonsolen mit Rastbock ■ 4 Schrauben, 4 Dübel 	7576408 **26,–**	7513067 **28,–**	7513068 **28,–**	7513069 **28,–**	Best.-Nr. **CHF**

Anschlussvarianten

Anschlussvarianten bei Lage Ventileinsatz rechts oder links

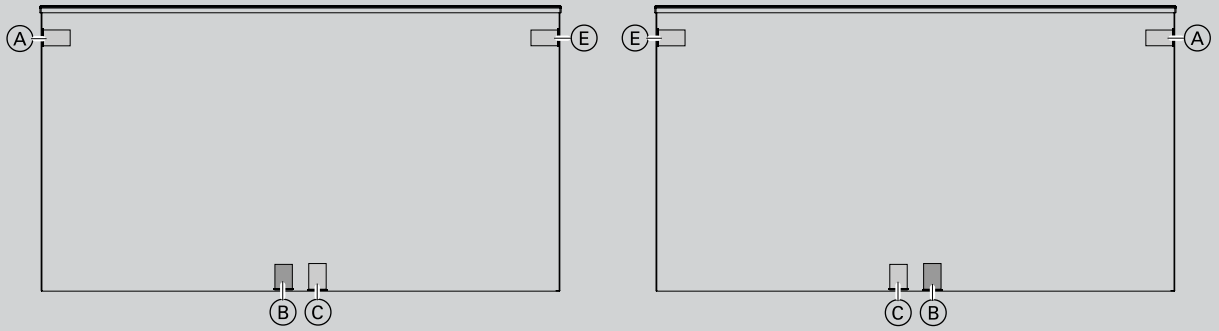

Ⓐ Luftstopfen
Ⓑ Vorlauf
Ⓒ Rücklauf
Ⓓ Blindstopfen
Ⓔ Ventileinsatz

5.1

5593104

Anschlussvarianten Planheizkörper Mittenanschluss

Heizkörper	Bautiefe in mm	Anschluss
Typ 20	70	4 Anschlussmuffen G ½ alle Bauhöhen 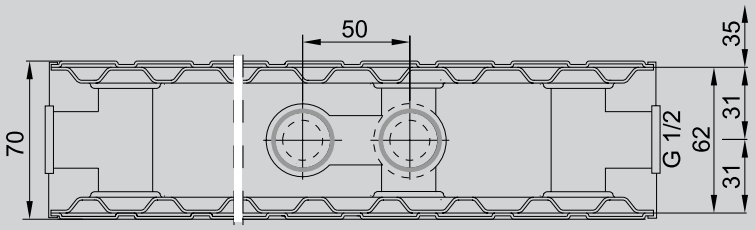
Typ 21	70	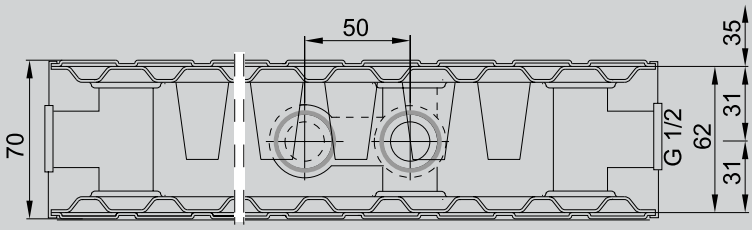
Typ 22	100	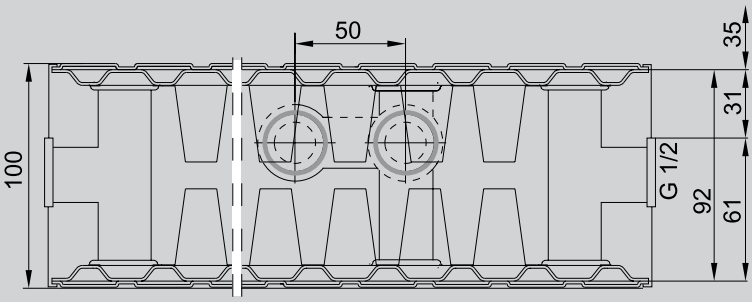
Typ 33	155	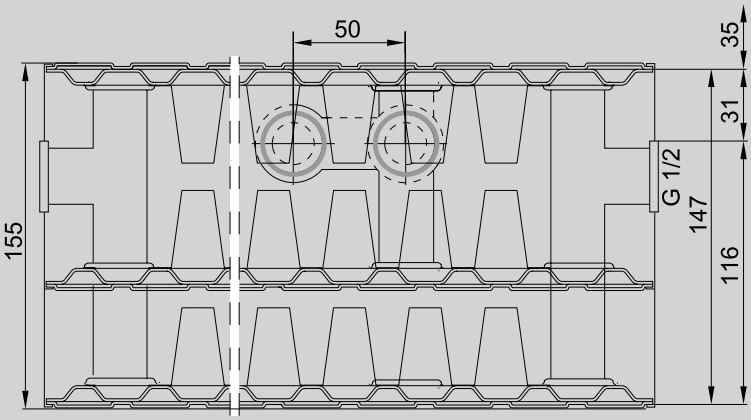

Planheizkörper Mittenanschluss

Vertikal

Planheizkörper Vertikal	Breite in mm	Wärmeleistung bei Systemtemperaturen:	Bauhöhe in mm 1500	1800	2200	MG V
Planheizkörper Vertikal (Ventil links)	**500**		7734945	7734948	7734951	Best.-Nr.
			1.045,–	**1.083,–**	**1.107,–**	**CHF**
■ Mit Mittenanschluss		70/55 °C	798	923	1088	W
■ Einschliesslich Befestigungschienen		55/45 °C	505	593	694	W
	600		7734946	7734949	7734952	Best.-Nr.
			1.106,–	**1.150,–**	**1.164,–**	**CHF**
		70/55 °C	906	1044	1235	W
		55/45 °C	570	663	792	W
	900		7734947	7734950	7734953	Best.-Nr.
			1.366,–	**1.414,–**	**1.442,–**	**CHF**
		70/55 °C	1199	1369	1630	W
		55/45 °C	743	839	1014	W
Planheizkörper Vertikal (Ventil rechts)	**500**		7734936	7734939	7734942	Best.-Nr.
			1.045,–	**1.083,–**	**1.107,–**	**CHF**
■ Mit Mittenanschluss		70/55 °C	798	923	1088	W
■ Einschliesslich Befestigungschienen		55/45 °C	505	593	694	W
	600		7734937	7734940	7734943	Best.-Nr.
			1.106,–	**1.150,–**	**1.164,–**	**CHF**
		70/55 °C	906	1044	1235	W
		55/45 °C	570	663	792	W
	900		7734938	7734941	7734944	Best.-Nr.
			1.366,–	**1.414,–**	**1.442,–**	**CHF**
		70/55 °C	1199	1369	1630	W
		55/45 °C	743	839	1014	W

Anschlussvarianten

Ausführung links | Ausführung rechts

Anschlussvariante „Ventil“
Vorlauf/Rücklauf von unten

- Ⓐ Luftstopfen
- Ⓑ Vorlauf
- Ⓒ Rücklauf
- Ⓓ Blindstopfen
- Ⓔ Ventileinsatz

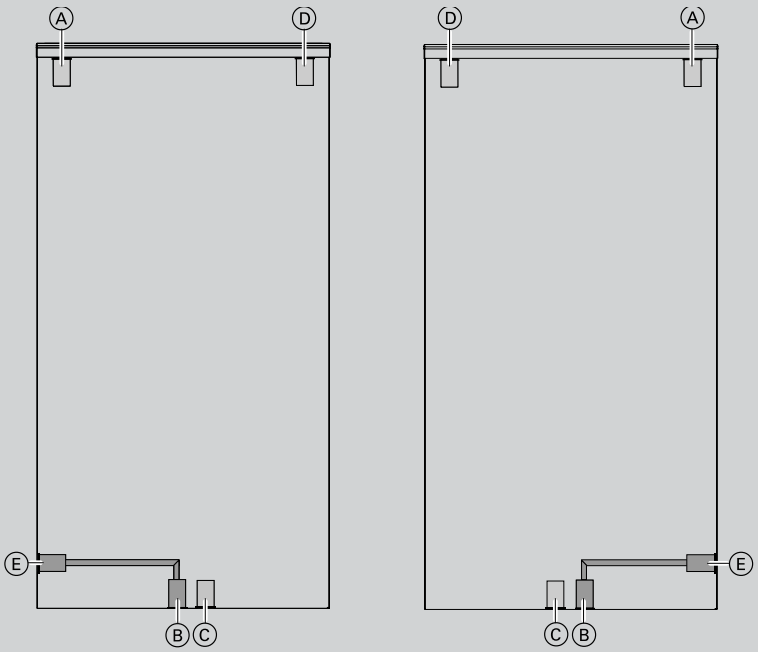

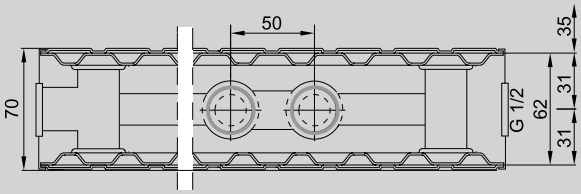

5.1

5593104

Wandmontage Planheizkörper Vertikal

Befestigung Vertikalschienen

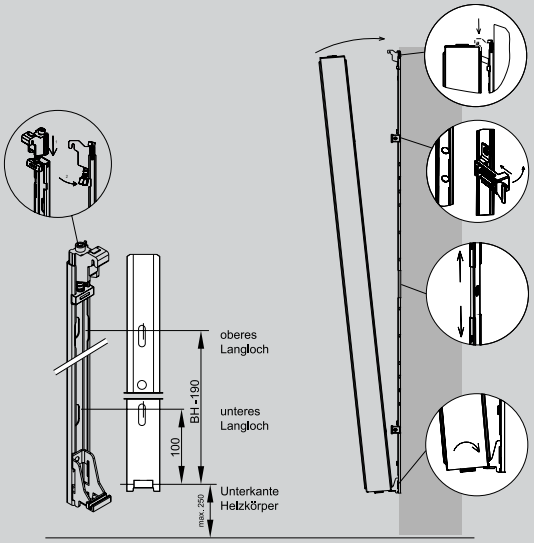

Zur Wandmontage in Wänden aus Kalksandvollstein oder Beton (C25) ausschliesslich die mitgelieferten Schrauben & Dübel verwenden. Montage in anderem Wandmaterial entsprechende Dübel aus dem Fachhandel verwenden.
Die Montage darf ausschliesslich durch Fachkräfte durchgeführt werden.

Befestigung Seitenclips

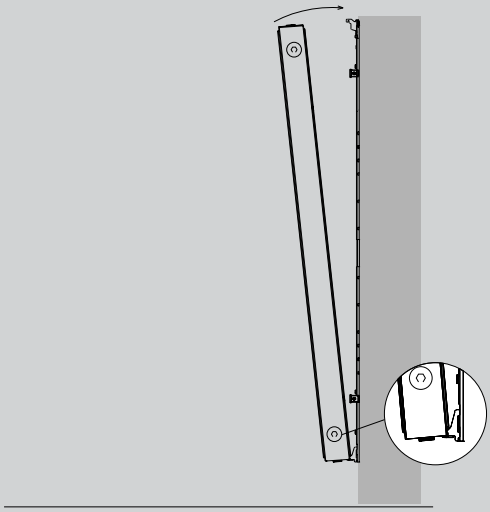

Seitenclips (Lieferumfang) in die vorgesehenden Ausstanzungen der beiden Seitenteile oben und unten montieren. Um Verkantung der Seitenclips zu vermeiden, Seitenclips in die Ausstanzungen drücken (Gummihammer).

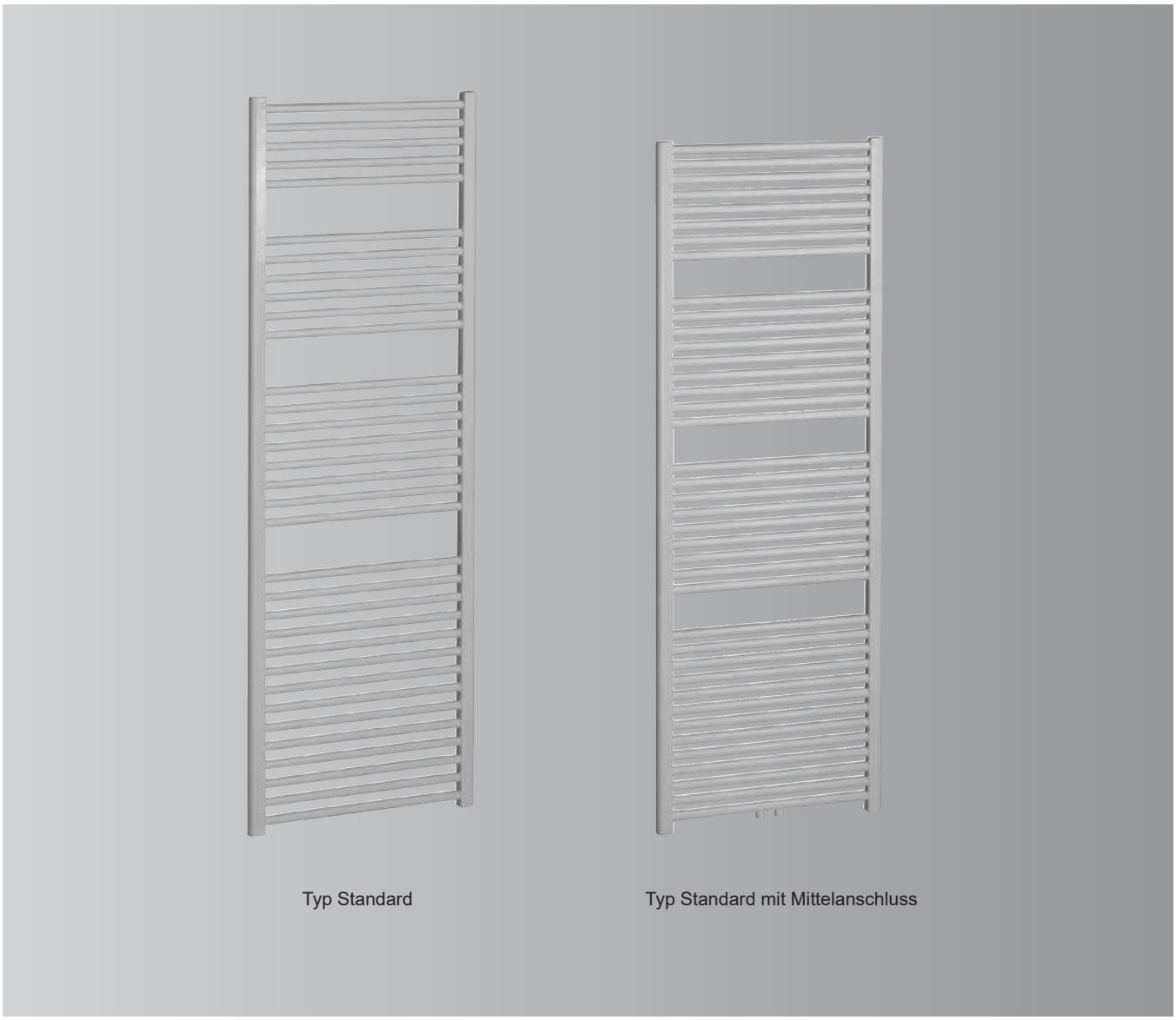

Badheizkörper Typ Standard

Mit geraden oder gebogenen Horizontal-Rundrohren (Ø 22 mm)

Standard-Anschlussmuffen G ½ (zwei unten, eine oben)

Standard-Mittelanschluss G ½, Anschlussmass 50 mm,
3 × G ½ (zwei unten, einer oben)

Betriebstemperaturen bis max. 110 °C

Betriebsdruck bis 10 bar

- Halbrundes Seitenprofil – elegant und sicher, da ohne scharfe Kanten
- Elektrostatische Pulverbeschichtung in RAL 9016 für maximalen Korrosionsschutz
- Einschliesslich Befestigungssatz

6153135 8/2022

Badheizkörper			Bauhöhe in mm			MG V
			691	1186	1771	
Typ Standard Gerade	**Baulänge 500 mm, Bautiefe 30 mm**		7198431	7198433	7440285	Best.-Nr.
			225,–	**277,–**	**348,–**	**CHF**
	Wärmeleistung bei Systemtemperaturen:	75/65 °C	311	513	758	W
		70/55 °C	255	420	620	W
		55/45 °C	167	240	288	W
	Baulänge 600 mm, Bautiefe 30 mm		7198432	7198434	7440286	Best.-Nr.
			229,–	**286,–**	**360,–**	**CHF**
	Wärmeleistung bei Systemtemperaturen:	75/65 °C	362	598	887	W
		70/55 °C	205	246	300	W
		55/45 °C	194	320	472	W
	Baulänge 750 mm, Bautiefe 30 mm		–	–	7440287	Best.-Nr.
					439,–	**CHF**
	Wärmeleistung bei Systemtemperaturen:	75/65 °C			1081	W
		70/55 °C			352	W
		55/45 °C			576	W
Typ Standard Gebogen	**Baulänge 500 mm, Bautiefe ca. 57 mm**		7198438	7198440	7440293	Best.-Nr.
			236,–	**288,–**	**356,–**	**CHF**
	Wärmeleistung bei Systemtemperaturen:	75/65 °C	311	513	780	W
		70/55 °C	209	247	296	W
		55/45 °C	167	274	404	W
	Baulänge 600 mm, Bautiefe ca. 68 mm		7198439	7198441	7440294	Best.-Nr.
			239,–	**297,–**	**376,–**	**CHF**
	Wärmeleistung bei Systemtemperaturen:	75/65 °C	362	598	887	W
		70/55 °C	212	254	309	W
		55/45 °C	194	320	472	W
	Baulänge 750 mm, Bautiefe ca. 66 mm		–	–	7440295	Best.-Nr.
					450,–	**CHF**
	Wärmeleistung bei Systemtemperaturen:	75/65 °C			1113	W
		70/55 °C			911	W
		55/45 °C			594	W

Hinweis!
Angabe der Wärmeleistung bei Raumtemperatur-Sollwert 20 °C.

Badheizkörper			Bauhöhe in mm			MG V
			691	1186	1771	
Typ Standard mit Mittelanschluss gerade	**Baulänge 500 mm, Bautiefe 30 mm**		7419165	7419167	7440301	Best.-Nr.
			289,–	**344,–**	**414,–**	**CHF**
	Wärmeleistung bei Systemtemperaturen:	75/65 °C	311	513	758	W
		70/55 °C	255	420	620	W
		55/45 °C	202	240	288	W
	Baulänge 600 mm, Bautiefe 30 mm		7419166	7419168	7440302	Best.-Nr.
			292,–	**352,–**	**427,–**	**CHF**
	Wärmeleistung bei Systemtemperaturen:	75/65 °C	362	598	887	W
		70/55 °C	205	246	300	W
		55/45 °C	194	320	472	W
	Baulänge 750 mm, Bautiefe 30 mm		–	–	7440303	Best.-Nr.
					504,–	**CHF**
	Wärmeleistung bei Systemtemperaturen:	75/65 °C			1081	W
		70/55 °C			352	W
		55/45 °C			576	W
Typ Standard mit Mittelanschluss gebogen	**Baulänge 500 mm, Bautiefe ca. 57 mm**		7419172	7419174	7440309	Best.-Nr.
			300,–	**353,–**	**423,–**	**CHF**
	Wärmeleistung bei Systemtemperaturen:	75/65 °C	311	513	758	W
		70/55 °C	209	247	296	W
		55/45 °C	167	274	404	W
	Baulänge 600 mm, Bautiefe ca. 68 mm		7419173	7419175	7440310	Best.-Nr.
			303,–	**362,–**	**442,–**	**CHF**
	Wärmeleistung bei Systemtemperaturen:	75/65 °C	362	598	887	W
		70/55 °C	212	254	309	W
		55/45 °C	194	320	472	W
	Baulänge 750 mm, Bautiefe ca. 66 mm		–	–	7440311	Best.-Nr.
					523,–	**CHF**
	Wärmeleistung bei Systemtemperaturen:	75/65 °C			1081	W
		70/55 °C			364	W
		55/45 °C			576	W

Hinweis!
Angabe der Wärmeleistung bei Raumtemperatur-Sollwert 20 °C.

Produkt			MG V
Raumteiler-Set zur Montage der Badheizkörper als Raumteiler, bestehend aus einer Wandhalterung mit Befestigungsmaterial und einem Standfuss mit Befestigungsmaterial Ⓐ Wandhalterung Ⓑ Standfuss	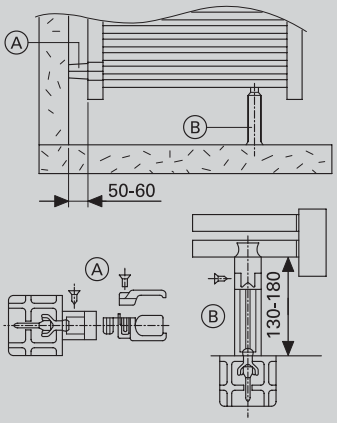	7373339 **197,–**	Best.-Nr. **CHF**
Heizkörper-Lackstift 12 ml Farbton: Verkehrsweiss (RAL 9016)		9573822 **17,60**	Best.-Nr. **CHF**
Befestigungssatz für Badheizkörper (Ersatz) Farbton: Verkehrsweiss (RAL 9016) Lieferumfang Badheizkörper	Für Typ gerade (3 Konsolen)	7502502 **20,–**	Best.-Nr. **CHF**
	Für Typ gebogen (4 Konsolen)	7502503 **29,–**	Best.-Nr. **CHF**
Design-Ventilhahnblock Für Badheizkörper (Mittelanschluss) ■ Variabel anschliessbar über Eck- oder im Durchgang ■ 2 Reduziernippel R ½ AG auf G ¾ AG CHFkonus ■ Ventileinsatz voreinstellbar ■ Absperrbar und entleerbar ■ Max. Betriebstemperatur 110 °C ■ Max. Betriebsdruck 10 bar ■ Design-Verkleidung in Hochglanzoptik ■ Design-Thermostatkopf in Hochglanzoptik	■ Farbe weiss, Thermostatkopf rechts	7750490 **142,–**	Best.-Nr. **CHF**
	■ Farbe Chrom, Thermostatkopf rechts	7750491 **177,–**	Best.-Nr. **CHF**
	■ Farbe weiss, Thermostatkopf links	7750492 **142,–**	Best.-Nr. **CHF**
	■ Farbe Chrom, Thermostatkopf links 	7750493 **177,–**	Best.-Nr. **CHF**

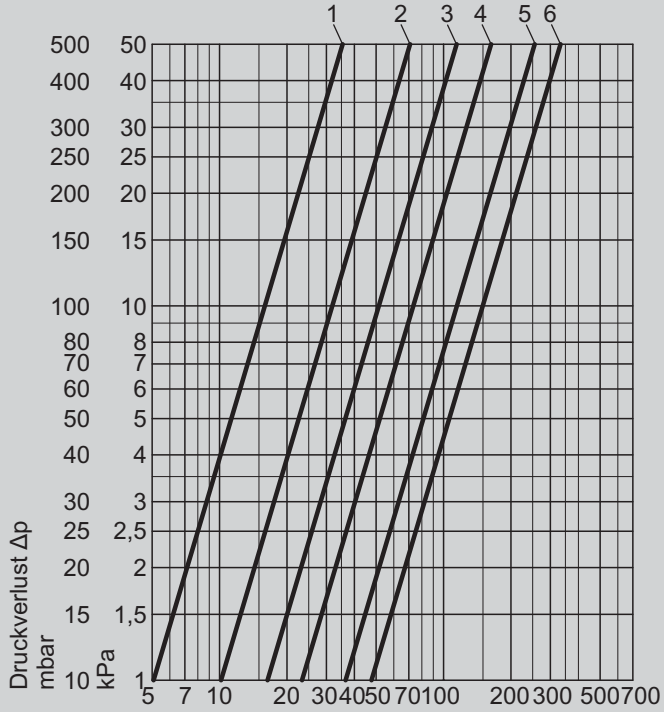

Elektro-Heizpatrone, 230 V			MG V
■ Zum Einbau in die Badheizkörper ■ Zur Beheizung des Bads ausserhalb der Heizperiode ■ Mit T-Stück, Thermostat, Schalter und 1,20 m Leitung mit Schuko-Stecker ■ IP 34 ■ 230 V/50 HZ ■ G ½	400 W Stablänge 410 mm	7198500 **452,–**	Best.-Nr. **CHF**
	700 W Stablänge 550 mm	7198501 **485,–**	Best.-Nr. **CHF**
	1000 W Stablänge 710 mm	7198502 **516,–**	Best.-Nr. **CHF**
T-Stück Zum Einbau von Heizstäben in die Badheizkörper, verchromt Anschlüsse: 1 × G ½ AG (heizkörperseitig) 2 × G ½ IG (für Heizstab und Heizungsanschluss) **Hinweis!** Bei Einsatz einer Heizpatrone in Badheizkörpern mit Mittelanschluss ist das T-Stück nicht erforderlich.		7198504 **49,–**	Best.-Nr. **CHF**

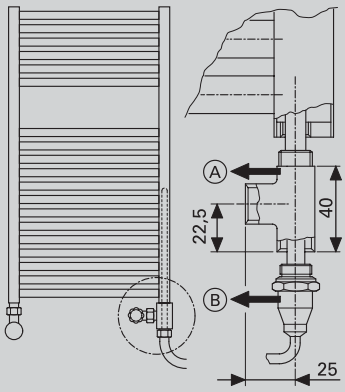

Ⓐ T-Stück
Ⓑ Heizpatrone

Hinweis!
Der Einbau einer Heizpatrone ist wie abgebildet auch bei Badheizkörpern mit Mittelanschluss möglich.
Zuordnung Heizpatrone/Heizkörper siehe folgende Tabellen

Badheizkörper

Technische Angaben

Typ Standard

Best.-Nr.	Höhe A mm	Breite B mm	Achsabstand Vor-/Rücklauf mm	Exponent n	Gewicht kg (brutto)	Wasserinhalt Liter	Heizpatrone W (Klasse I)
7198431	691	500	450	1,217	4,4	3,1	400
7198432	691	600	550	1,218	5,0	3,5	400
7198433	1186	500	450	1,225	7,8	5,3	700
7198434	1186	600	550	1,227	8,8	5,9	700
7440285	1771	500	450	1,234	11,3	7,5	700
7440286	1771	600	550	1,234	12,9	8,5	1000
7440287	1771	750	700	1,234	15,1	10,1	1000
7198438	691	500	450	1,217	4,4	3,1	400
7198439	691	600	550	1,218	5,5	3,5	400
7198440	1186	500	450	1,225	7,8	5,3	700
7198441	1186	600	550	1,227	8,8	5,9	700
7440293	1771	500	450	1,234	11,3	7,5	700
7440294	1771	600	550	1,234	12,9	8,5	1000
7440295	1771	750	700	1,234	15,1	10,1	1000

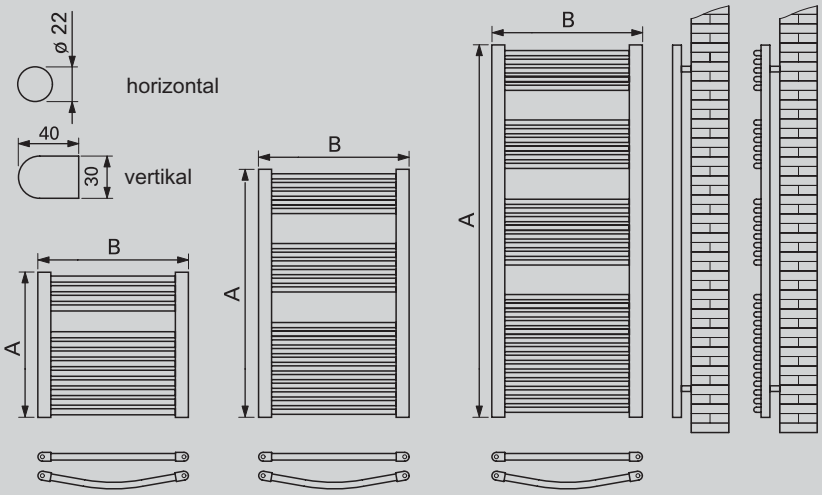

Typ Standard, gerade:
Abstand Mitte Sammlerrohr bis Wand min. 68 mm, max. 88 mm (Einstellbereich Wandhalter)

Typ Standard, gebogen:
Abstand Mitte Sammlerrohr bis Wand min. 60 mm, max. 80 mm (Einstellbereich Wandhalter)

Lichtes Mass für Handtucheinschub 113 mm

Typ Standard mit Mittelanschluss

Best.-Nr.	Höhe A in mm	Breite B in mm	Achsabstand Vor-/Rücklauf (Mittelanschluss) mm	Exponent n	Gewicht kg (brutto)	Wasserinhalt Liter	Heizpatrone W (Klasse I)
7419165	691	500	50	1,217	4,4	3,1	400
7419166	691	600	50	1,218	5,0	3,5	400
7419167	1186	500	50	1,225	7,8	5,3	700
7419168	1186	600	50	1,227	8,8	5,9	700
7440301	1771	500	50	1,234	11,3	7,5	700
7440302	1771	600	50	1,234	12,9	8,5	1000
7440303	1771	750	50	1,234	15,1	10,1	1000
7419172	691	500	50	1,217	4,4	3,1	400
7419173	691	600	50	1,218	5,5	3,5	400
7419174	1186	500	50	1,225	7,8	5,3	700
7419175	1186	600	50	1,227	8,8	5,9	700
7440309	1771	500	50	1,234	11,3	7,5	700
7440310	1771	600	50	1,234	12,9	8,5	1000
7440311	1771	750	50	1,234	15,1	10,1	1000

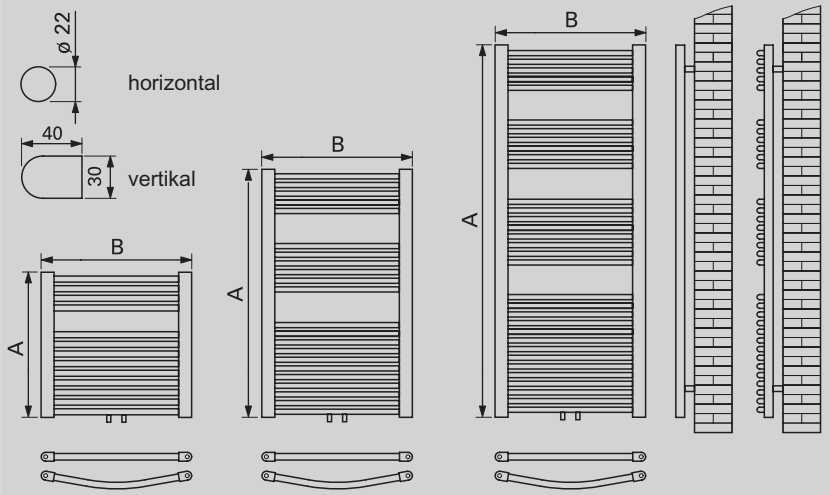

Typ Standard mit Mittelanschluss, gerade:
Abstand Mitte Sammlerrohr bis Wand min. 68 mm, max. 88 mm (Einstellbereich Wandhalter)

Typ Standard mit Mittelanschluss, gebogen:
Abstand Mitte Sammlerrohr bis Wand min. 60 mm, max. 80 mm (Einstellbereich Wandhalter)

Lichtes Mass für Handtucheinschub 113 mm

Technische Angaben Heizstäbe, 230 V

Regeltemperatur ca. 70 °C, Sicherheitsbegrenzung (Schmelzsicherung) 128 °C

Leistungsaufnahme Watt	Beheizte Länge A mm	Einschraublänge B mm
400	265	410
700	405	550
1000	565	710

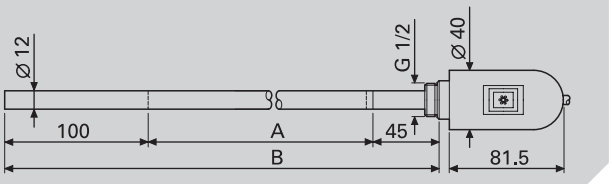

Design-Ventilhahnblock

k_V-Wert (m³/h) bei Regeldifferenz	Voreinstellung					
	1	2	3	4	5	6
1 K	0,05	0,09	0,14	0,17	0,22	0,25
2K	0,05	0,10	0,15	0,23	0,36	0,47
3 K	0,05	0,10	0,16	0,24	0,41	0,63
k_{VS}-Wert	0,05	0,10	0,17	0,25	0,46	1,00

Thermostatkopf
TRV 4, Sockel Chrom

Thermostatkopf
ET 35

Anschlussverschraubung
Eckform

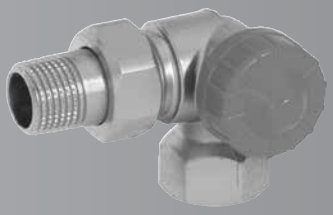

Winkel-Eckventil R ½
für Rechtsanbau

6153136 8/2022

Universell einsetzbar

			MG V
Thermostatkopf ET 35 mit Frostschutz, Umstellung auf Nullstellung möglich. Sensor: Flüssigkeitselement Temperaturbegrenzung: ■ Begrenzung der Höchst- oder Mindesttemperatur ■ Blockierung auf eine bestimmte Temperatur Raumtemperatur zur jeweiligen Einstellposition*[1]: 0: 2 °C; *: 6 °C; 1: 13 °C; 2: 18 °C; 3: 20 °C; 4: 23 °C; 5: 26 °C; 6: 30 °C Hysterese < 0,3 K, Einbaulage waagerecht	■ Anschluss M 30 x 1,5 ■ Liefereinheit 1 Stück	7501900 **16,70**	Best.-Nr. **CHF**
Diebstahlsicherung für Thermostatkopf ET 35	Liefereinheit 6 Stück	9573924 **19,60**	Best.-Nr. **CHF**
Thermostatkopf TRV 4 Sensor: Flüssigkeitselement Temperaturbegrenzung: Begrenzung der Maximaltemperatur Raumtemperatur zur jeweiligen Einstellposition*[1]: *: 7 °C; 1: 11 °C; 2: 15 °C; 3: 19 °C; 4: 23 °C; 5: 27 °C; Max: 31 °C Hysterese < 0,4 K, Einbaulage waagerecht	■ Anschluss M 30 x 1,5 ■ Farbe: Kopf Chrom, Sockel weiss ■ Liefereinheit 1 Stück	9573913 **26,–**	Best.-Nr. **CHF**
	■ Anschluss M 30 x 1,5 ■ Farbe: Kopf und Sockel Chrom ■ Liefereinheit 1 Stück	9573912 **54,–**	Best.-Nr. **CHF**
Thermostatkopf TRV 4 auch in komplett weiss lieferbar.		7568949 **24,–**	Best.-Nr. **CHF**
Thermostat-Oberteil voreinstellbar Ventileinsatz für die Thermostatventile	Liefereinheit 2 Stück	9573926 **17,80**	Best.-Nr. **CHF**
Voreinstellschlüssel für Ventileinsätze	Liefereinheit 2 Stück	7527545 **9,–**	Best.-Nr. **CHF**
Klemmringverschraubung ■ Für den Anschluss der Heizkörperanschluss-Winkel und Heizkörperanschluss-T-Stücke aus Cu 15 x 1 an CHFkonus G ¾ AG ■ Anschluss G ¾ IG	■ Vernickelt ■ Liefereinheit 10 Stück	9573911 **30,–**	Best.-Nr. **CHF**
Blindstopfen R ½ mit O-Ring	Liefereinheit 10 Stück	9572862 **10,10**	Best.-Nr. **CHF**
Entlüftungsstopfen R ½ mit O-Ring Auslauf drehbar	Liefereinheit 5 Stück	9572863 **5,10**	Best.-Nr. **CHF**

*[1] *Die angegebenen Werte sind Richtwerte. Raumbedingte Einflüsse können dazu führen, dass zum Erreichen der gewünschten Temperatur die Einstellung geringfügig korrigiert werden muss.*

Für Heizkörper-Anschlussvariante «Ventil»			MG V
Anschlussverschraubung R ½ IG Messing vernickelt, komplett mit Nippel ■ Max. Heizmitteltemperatur 110 °C ■ Zul. Betriebsdruck 10 bar	■ Durchgangsform ■ Zweirohrsystem ■ Zum Absperren	9573920 **16,70**	Best.-Nr. **CHF**
	■ Durchgangsform ■ Einrohrsystem ■ Zum Absperren	9573917 **23,–**	Best.-Nr. **CHF**
	■ Eckform ■ Zweirohrsystem ■ Zum Absperren	9573922 **16,70**	Best.-Nr. **CHF**
	■ Eckform ■ Einrohrsystem ■ Zum Absperren	9573921 **17,80**	Best.-Nr. **CHF**
Vormontage-Schablone Für die Rohwandmontage, zur passgenauen Ausrichtung der Vor- und Rücklaufleitungen vor der Heizkörpermontage		9564257 **7,70**	Best.-Nr. **CHF**

Für Heizkörper-Anschlussvariante «Kompakt»			R ⅜	R ½	MG V
Thermostatventil Messing sandgestrahlt und vernickelt, voreinstellbar, mit Anschlussverschraubung ■ Max. Heizmitteltemperatur 110 °C ■ Zul. Betriebsdruck 10 bar	■ Eckform ■ Baulänge 58 mm		7199364 **16,70**	9573908 **16,70**	Best.-Nr. **CHF**
	■ Durchgangsform ■ Baulänge 94 mm		7199365 **16,70**	9573909 **16,70**	Best.-Nr. **CHF**
Winkel-Eckventil Messing poliert und vernickelt ■ Max. Heizmitteltemperatur 110 °C ■ Zul. Betriebsdruck 10 bar	■ Für Linksanbau		–	9573907 **20,–**	Best.-Nr. **CHF**
	■ Für Rechtsanbau		–	9573916 **20,–**	Best.-Nr. **CHF**
Axialventil Messing poliert und vernickelt ■ Max. Heizmitteltemperatur 110 °C ■ Zul. Betriebsdruck 10 bar			–	7199368 **30,–**	Best.-Nr. **CHF**
Rücklaufverschraubung mit Entleerung Messing vernickelt, zum Voreinstellen, Absperren, Füllen und Entleeren, mit Anschlussverschraubung ■ Max. Heizmitteltemperatur 120 °C ■ Zul. Betriebsdruck 10 bar	■ Durchgangsform ■ Baulänge 80 mm		7199470 **17,80**	9573914 **15,30**	Best.-Nr. **CHF**
	■ Eckform ■ Baulänge 58 mm		7199469 **17,80**	9573915 **14,10**	Best.-Nr. **CHF**
Rücklaufverschraubung Messing vernickelt, zum Absperren, mit Anschlussverschraubung ■ Max. Heizmitteltemperatur 120 °C ■ Zul. Betriebsdruck 10 bar	■ Durchgangsform ■ Baulänge 84,5 mm		7199464 **10,10**	9573919 **11,50**	Best.-Nr. **CHF**
	■ Eckform ■ Baulänge 58 mm		7199463 **10,10**	9573918 **11,50**	Best.-Nr. **CHF**

Kennlinien

Thermostatventil

Winkel-Eckventil

Axialventil

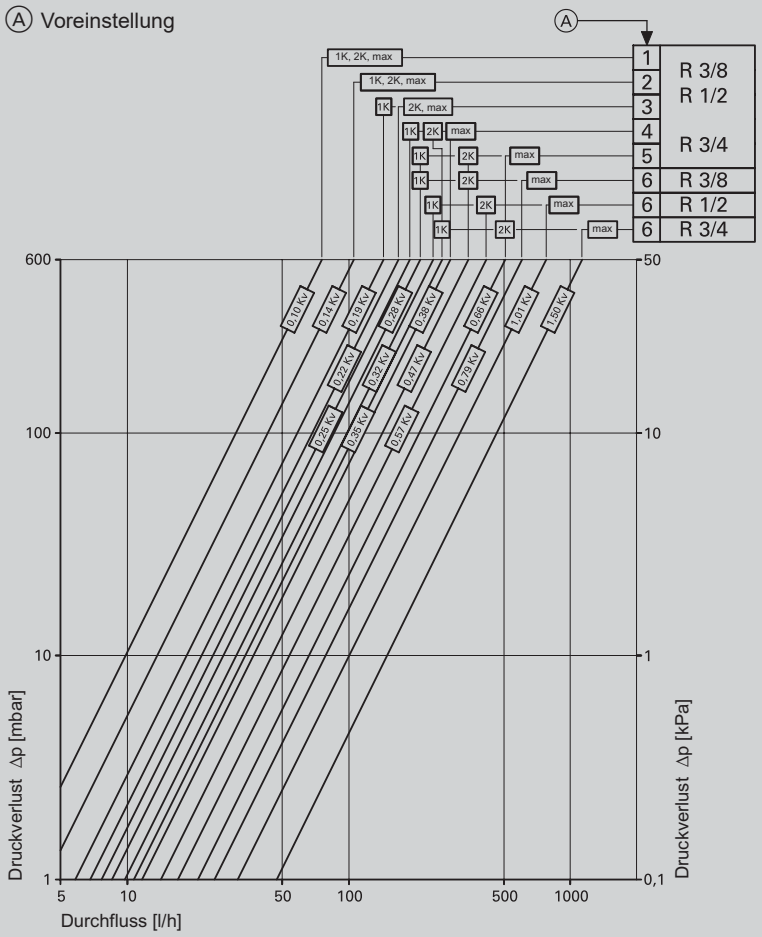

Rücklaufverschraubung R ⅜, R ½ und R ¾ mit Entleerung

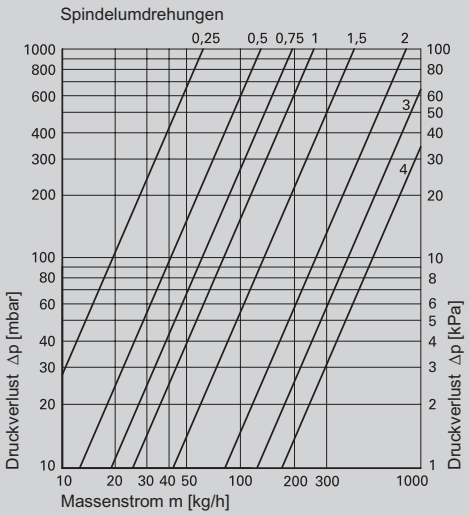

Kennlinien

Rücklaufverschraubung R ⅜ und R ½

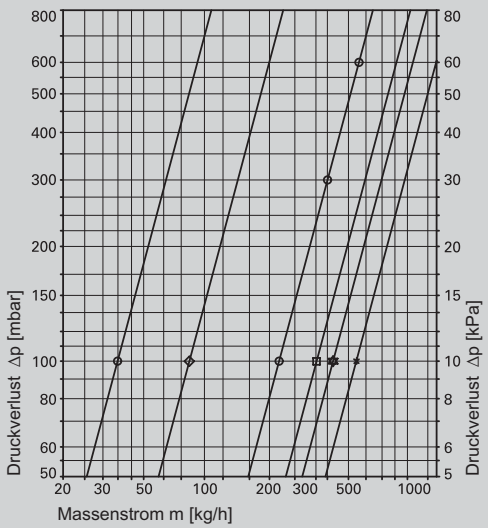

Anschlussverschraubung für Heizkörper R ½
Zweirohrsystem

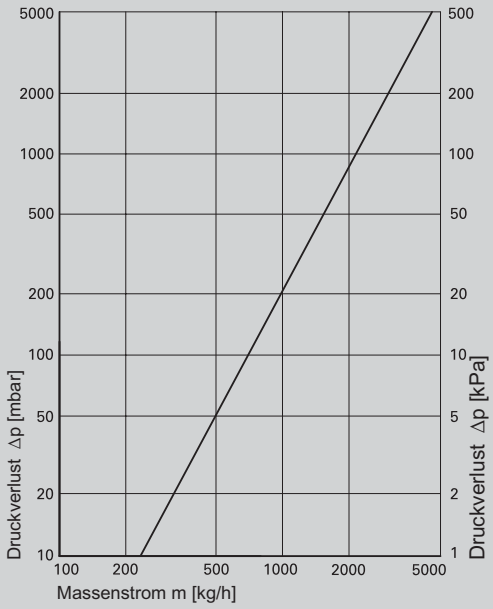

Anschlussverschraubung für Heizkörper R ½
Einrohrsystem

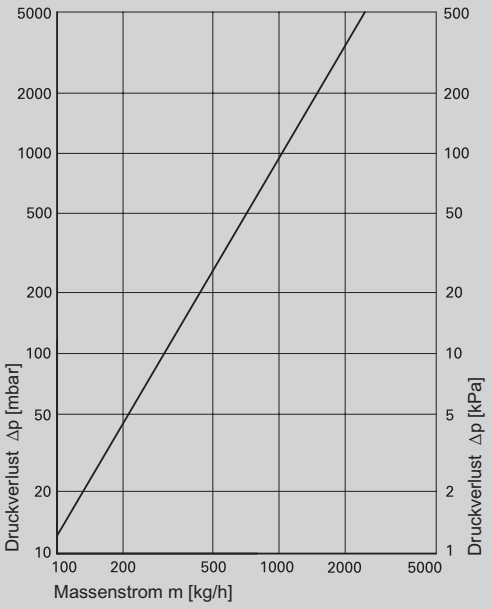

Montage und Begrenzungseinstellung Thermostatkopf TRV 4

Für die Befestigung am Ventileinsatz wird der Thermostatkopf auf den linken Anschlag (Auf) gedreht und mit der Metallüberwurfmutter festgeschraubt.

Begrenzungseinstellung (Beispiel):
Begrenzung bei Stellung 4.
- Temperaturregler auf * stellen.
- Beweglichen Begrenzungsstift in Bohrung bei der Zahl 4 stecken.

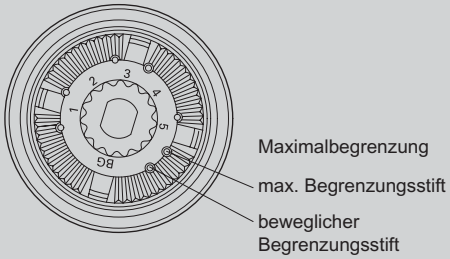

Montage und Begrenzungseinstellung Thermostatkopf ET 30 und ET 35

Für die Befestigung am Ventileinsatz wird der Thermostatkopf auf den linken Anschlag (Auf) gedreht und mit der Metallüberwurfmutter festgeschraubt.

Begrenzungseinstellung (Beispiel):
Einstellbereich soll auf ca. 15 bis 25 °C begrenzt werden.
- Begrenzungsstifte Ⓐ mit spitzem Gegenstand herausziehen.
- Temperaturregler auf «5» stellen.
- Begrenzungsstift Ⓐ in Schlitz bei «14» stecken.
  Der Temperaturregler kann nur noch bis ca. 15 °C runter-gedreht werden (Bereich zwischen Markierung «1» und «2»).
- Temperaturregler so weit wie möglich runterstellen.
- Weiteren Begrenzungsstift Ⓐ in Schlitz bei «26» stecken.
  Der Temperaturregler kann nur noch bis ca. 25 °C aufgedreht werden
  (Bereich bei Markierung «4»).

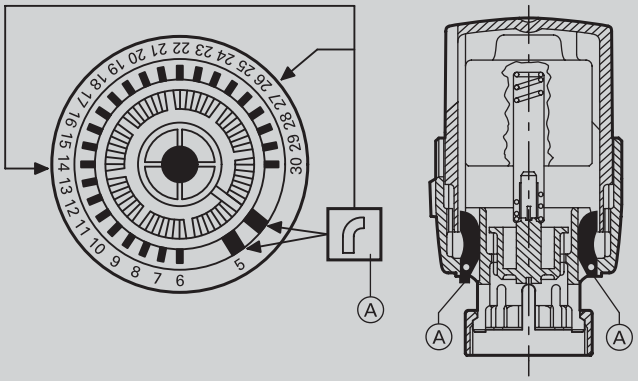

Voreinstellung Thermostat- und Winkel-Eckventile

Abgleich der Heizkörper über die Voreinstellung der Thermostatventile vornehmen.
Hierzu die Einstellzahl anhand der Kennlinien auf Seite 5.3-5 ermitteln. Die Voreinstellung wie unten beschrieben vornehmen.
Falls der k_v-Wert nicht bekannt ist, die Einstellung «3» wählen.
Nach der Einstellung den Temperaturabfall am Heizkörper prüfen.
Um den Temperaturabfall zu erhöhen, eine niedrigere Einstellung wählen (Durchflussverringerung). Um den Temperaturabfall zu verringern, eine höhere Einstellung wählen (Durchflusserhöhung).

Einstellung:

1. Einstellschlüssel*[3] mit der **4**-zackigen Seite Ⓐ auf das Ventil aufsetzen. Haltering Ⓑ um **maximal 90 ° entgegen** dem Uhrzeigersinn lösen.
   Haltering Ⓑ **nicht** entfernen.
2. Mit der **2**-zackigen Seite Ⓒ des Einstellschlüssels die gewünschte Einstellzahl im Uhrzeigersinn auf die Kerbe im Ventilgehäuse einstellen.
   Nur ganze Einstellzahlen (**keine** Zwischenstellungen) verwenden.
3. Mit der **4**-zackigen Seite Ⓐ des Einstellschlüssels den Haltering Ⓑ um **maximal 90 ° im** Uhrzeigersinn wieder anziehen.

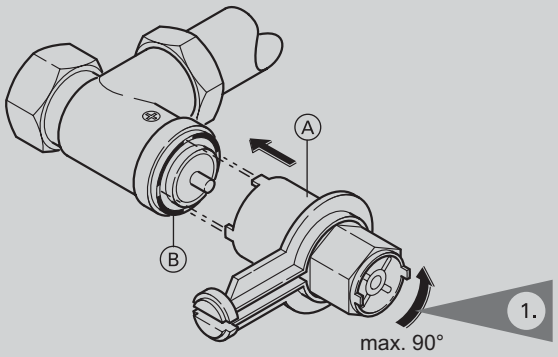

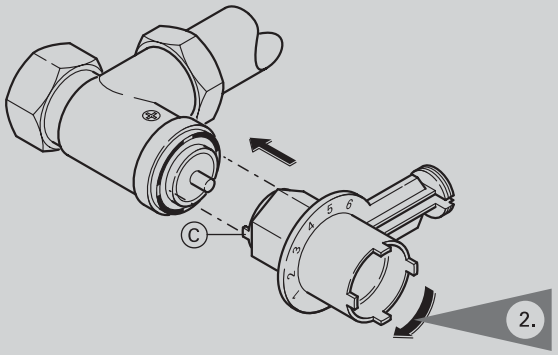

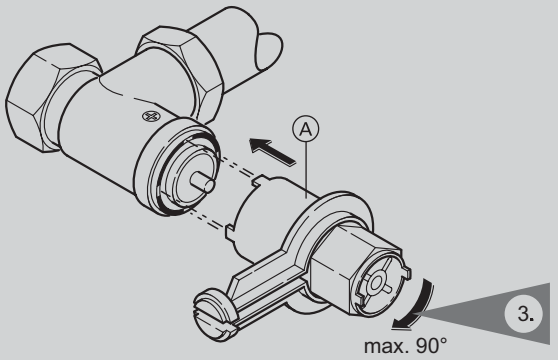

[3]Liegt dem Thermostat-Oberteil, Best.-Nr. 9573926, bei.

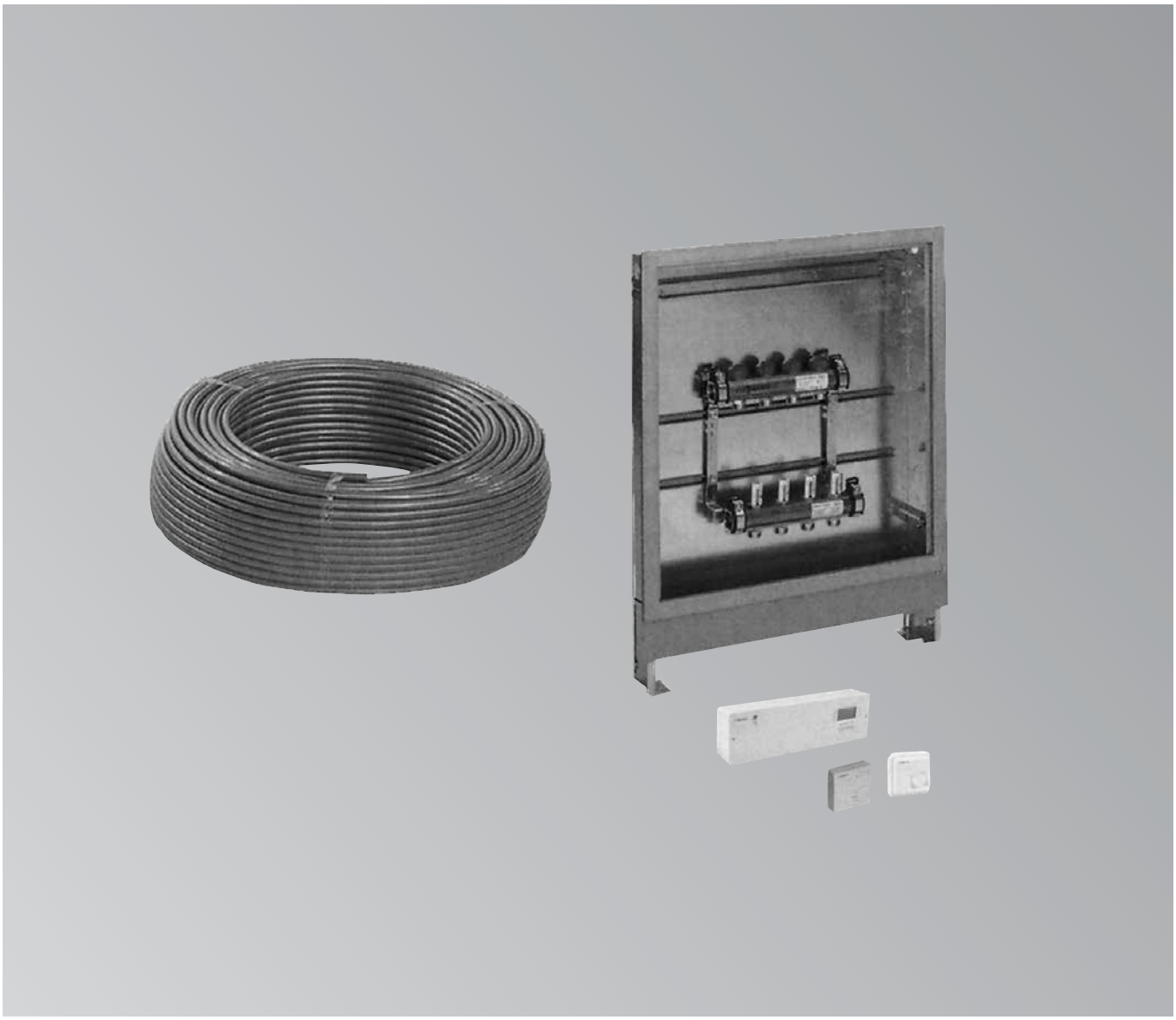

Fussbodenheizung

Heizrohr
Kunststoff-Metall-Verbundrohr für Flächenheizungen und Radiatorenanbindungen.

Durchmesser 16 mm

SVGW 9812-4036

- Sichere und zeitsparende Montage durch wenige Verlegeschritte und optimal aufeinander abgestimmte Systemelemente mit hohem werkseitigem Vorfertigungsgrad.
- Für den rauhen Baustellenbetrieb entwickelt.
- Hygienisch, wirtschaftlich und energiesparend
- Funktionssicher und langlebig

6153137 8/2022

Produkt		MG V
System-Verbundrohr Hakathen-L PE-RT 16 mm Kunstoff-Metall-Verbundrohr für Flächenheizungen und Radiatorenanbindung. ■ Max. Betriebstemperatur 95 °C ■ Max. Betriebsdruck 12 bar ■ Farbe: weiss ■ Rollenlänge 200 m 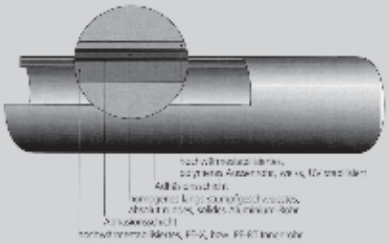	7440163 **321,–**	Best.-Nr. **CHF**
Zahnschiene die technischen Fakten Nebst der ausgeklügelten Formgebung zu Gunsten der Sicherheit und Stärke des Unterlagsbodens weist das innovative HAKA.GERODUR-Produkt weitere wesentliche Vorteile auf: ■ leichte, kompakte und niedrige Ausführung ■ Spezialkonstruktion für 2 verschiedene Rohrdurchmesser (je eine Schiene für Ø 16 x 2.0 und Ø 17 x 2.0 mm) ■ schnell eingelegt und eingeclipst ■ Befestigung auf der Wärmedämmung durch doppelseitiges Klebeband oder (dank Vorlochung) mit Befestigungsnadeln ■ Rohreinteilung bei 50 mm – alle 10 cm eine Sollbruchstelle ■ Schienenlänge 3.00 m ■ Bund à 48 m 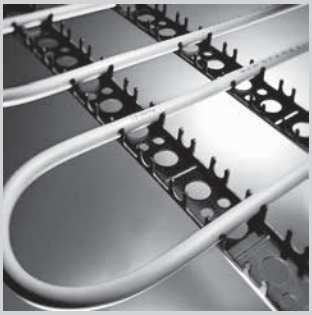	7440165 **125,–**	Best.-Nr. **CHF**
Heizkreisverteiler mit Volumenstromanzeige Vorlauf- und Rücklaufrohre aus Edelstahl Anschluss links oder rechts über flachdichtende Aussengewinde R 1" Vorlauf: ■ Mit Volumenstromanzeige (Messbereich 0 – 5 l/min) pro Heizkreis Rücklauf: ■ Mit integrierten, einstellbaren Ventilen pro Heizkreis ■ Heizkreisanschlüsse mit CHFkonus R ¾ ■ Verteiler auf schallgedämmten Konsolen vormontiert Lieferumfang: Verteiler, Endstücke mit Absperrung zum Befüllen, Entleeren, Entlüften Bezeichnungsschilder, Montageanleitung 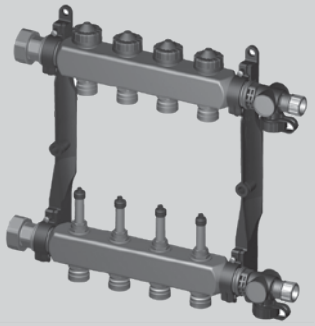 **Hinweis!** Klemm- und Pressverschraubungen gehören nicht zum Lieferumfang und müssen separat bestellt werden.	■ Für 3 Heizkreise ■ Länge: 290 mm	7568312 **189,–**	Best.-Nr. **CHF**
	■ Für 4 Heizkreise ■ Länge: 340 mm	7568313 **233,–**	Best.-Nr. **CHF**
	■ Für 5 Heizkreise ■ Länge: 390 mm	7568314 **273,–**	Best.-Nr. **CHF**
	■ Für 6 Heizkreise ■ Länge: 440 mm	7568315 **304,–**	Best.-Nr. **CHF**
	■ Für 7 Heizkreise ■ Länge: 490 mm	7568316 **348,–**	Best.-Nr. **CHF**
	■ Für 8 Heizkreise ■ Länge: 540 mm	7568317 **387,–**	Best.-Nr. **CHF**
	■ Für 9 Heizkreise ■ Länge: 590 mm	7568318 **432,–**	Best.-Nr. **CHF**
	■ Für 10 Heizkreise ■ Länge: 640 mm	7568319 **473,–**	Best.-Nr. **CHF**
	■ Für 11 Heizkreise ■ Länge: 690 mm	7568320 **525,–**	Best.-Nr. **CHF**
	■ Für 12 Heizkreise ■ Länge: 740 mm	7568321 **561,–**	Best.-Nr. **CHF**

Komponenten zu beiden Systemen (Fortsetzung)			MG V
Verbindungskupplung ■ Klemmverschraubungskupplung zum Verbinden der Vitoset System-Heizrohre 16 × 2 mm ■ Messing	■ 16 × R ¾ × 16 ■ Liefereinheit 1 Stück	9572037 **11,50**	Best.-Nr. **CHF**
Klemmringverschraubung 16 × 2 mm ■ Zum Anschluss der Vitoset System-Heizrohre an den Heizkreisverteiler ■ Bestehend aus: Überwurfmutter G ¾, Klemmring, fester Stützhülse mit CHF-Konus und O-Ringen	■ Messing vernickelt ■ Liefereinheit 10 Stück	9572841 **59,–**	Best.-Nr. **CHF**
	■ Messing ■ Liefereinheit 10 Stück	9572844 **54,–**	Best.-Nr. **CHF**
Pressverschraubung 16 × 2 mm ■ Zum Anschluss der Vitoset System-Heizrohre an den Heizkreisverteiler ■ Bestehend aus: Überwurfmutter G ¾, fester Stützhülse mit CHF-Konus, O-Ringen und fixierter Edelstahl-Presshülse ■ Presskontur TH	■ Messing vernickelt ■ Liefereinheit 10 Stück	9572587 **98,–**	Best.-Nr. **CHF**
	■ Messing ■ Liefereinheit 10 Stück	9572829 **93,–**	Best.-Nr. **CHF**

Komponenten zu beiden Systemen (Fortsetzung)			MG V
Verbindungskupplung ■ Pressverbindung zum Verbinden der Vitoset System-Heizrohre 16 × 2 mm ■ Messing ■ Presskontur TH	■ 16 × 16 mm ■ Liefereinheit 10 Stück 	9572456 **89,–**	Best.-Nr. **CHF**
Kugelhahn G 1" IG – AG ■ Messing vernickelt ■ 1" IG und 1" AG flachdichtend ■ Für Anschluss an Edelstahl Heizkreisverteiler		7568330 **22,–**	Best.-Nr. **CHF**
Wärmemengenzähler Anschluss-Set senkrecht Vorrichtung für den senkrechten Einbau eines Wärmemengenzählers Bestehend aus: 2 Nippel 1", 2 Kugelhähne mit Fühlerhülse, Pass-Stück 130 mm 1", 110 mm ¾", 1 Kugelhahn 1", 2 Winkelstücke 1" ■ vernickelt ■ Einbauhöhe: 360 mm ■ Einbaulänge: 120 mm **Hinweis!** Bei der Montage dieses Wärmemengenzähler Anschluss-Sets in Kombination mit den Vitoset Heizkreisverteilern beachten: Vor Montagebeginn die Positionen der Verteilerstämme tauschen. Für die Wärmemengenzähler-Montage ist dann der Rücklaufstamm oben und der Vorlaufstamm unten angeordnet.	■ Liefereinheit 1 Stück 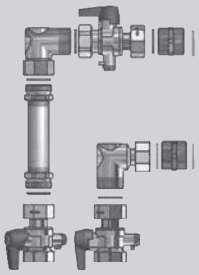	7438469 **234,–**	Best.-Nr. **CHF**
Wärmemengenzähler Anschluss-Set waagerecht Vorrichtung für den waagerechten Einbau eines Wärmemengenzählers Bestehend aus: 2 Nippel 1", 2 Kugelhähne mit Fühlerhülse, Pass-Stück 130 mm/1", 110 mm/¾", 1 Kugelhahn 1" ■ Vernickelt ■ Einbaulänge: 254 mm **Hinweis!** Bei der Montage dieses Wärmemengenzähler Anschluss-Sets in Kombination mit den Vitoset Heizkreisverteilern, Volumenstrommesser des WMZ in Rücklauf-Anschlussleitung des Heizkreisverteilers einbauen.		7438470 **211,–**	Best.-Nr. **CHF**
Festwertregelstation mit Pumpe Wilo Yonos PARA 15/6 Komplett vormontierte und verdrahtete Festwertregelstation zur Regelung der Vorlauftemperatur von Fussbodenheizungen. Der Sollwert ist von 20 bis 50 °C einstellbar. Die Regelung erfolgt über ein Thermostatventil mit Fernfühler. Bestehend aus: ■ Hocheffizienz-Umwälzpumpe Wilo Yonos PARA 15/6 RKA (Energieeffizienzklasse A) ■ 2 Nippel R 1" für Anschluss an Edelstahl Heizkreisverteiler ■ Thermostatkopf 20 bis 50 °C mit 550 mm Kapillarleitung ■ Bimetall-Temperaturwächter 55 °C + 3 K, mit Rückschaltung 52 °C – 4 K ■ Anschluss: Rp 1" und G 1" ■ 230 V/50 Hz ■ Max. Leistung: 12 kW ■ Max. Betriebsdruck: 6 bar (0,6 MPa) ■ Max. Betriebstemperatur: 95 °C ■ Breite 310 mm	■ Liefereinheit 1 Stück 	7568337 **943,–**	Best.-Nr. **CHF**

5.4

Unterputz-Verteilerschränke Universal

			MG V
Stabiles Gehäuse aus **verzinktem** Stahlblech Frontklappe mit Münzschloss (kann durch Schloss mit Schlüssel ersetzt werden). Abnehmbarer Rahmen, seitlich vorgestanzte Durchführungen auf beiden Seiten, Maueranker. Verteilerhalterungen (C-Profile) für Heizkreisverteiler stufenlos horizontal und vertikal verstellbar. Höhenverstellbar zwischen 700 und 850 mm, tiefenverstellbar zwischen 110 und 160 mm. **Masse siehe Tabelle**	**Typ A(1)-UP**	7247826 **197,–**	Best.-Nr. **CHF**
	Typ B(2)-UP	7247827 **223,–**	Best.-Nr. **CHF**
	Typ C(3)-UP	7247828 **253,–**	Best.-Nr. **CHF**
	Typ D(4)-UP	7247829 **290,–**	Best.-Nr. **CHF**

Technische Angaben Verteilerschrank

Unterputz-Ausführung	Typ A(1)-UP	Typ B(2)-UP	Typ C(3)-UP	Typ D(4)-UP
Einbauhöhe (mm)	700 – 850	700 – 850	700 – 850	700 – 850
Einbautiefe (mm)	110 – 160	110 – 160	110 – 160	110 – 160
Breite (mm)	554	754	954	1154
Ohne Kugelhahn und Wärmemengenzähler einsetzbar bis ... Verteileranschlüsse*[1]	5	9	12	12
Mit Kugelhahn einsetzbar bis ... Verteileranschlüsse*[1]	4	8	12	12
Mit Wärmemengenzähler Anschluss-Set (waagerecht*[2] eingebaut) einsetzbar bis ... Verteileranschlüsse*[1]	2	5	8	12
Mit Wärmemengenzähler Anschluss-Set (senkrecht*[2] eingebaut) einsetzbar bis ... Verteileranschlüsse*[1]	3	7	11	12

*[1] *Bei Einsatz des Heizkreisverteilers mit Volumenstromanzeige.*
*[2] *Bei Einbau eines Wärmemengenzählers ist der Rücklaufverteiler oben anzuordnen.*

Hinweis!
Bei der Auswahl eines **Wärmemengenzählers**, insbesondere bei der **Unterputz-Ausführung** des Verteilerschranks, die zur Verfügung stehende **Einbautiefe** beachten.

Falls in den Verteilerschrank zusätzliche Regelungskomponenten eingebaut werden (z. B. Anschlussmodul für Einzelraumregelung und Steckdose), empfehlen wir den nächstgrösseren Schranktyp zu wählen.

Unterputz-Verteilerschränke System

			MG V
Verteilerschrank aus verzinktem Stahlblech. Tür und Blendrahmen **RAL 9016 weiss lackiert**, alle anderen Flächen verzinkt. Kompakte Ausführung für Unterputzmontage im Massivmauerwerk oder in Trockenbauwänden (keine Hutschiene).	**Typ A-UP**	7568322 **160,–**	Best.-Nr. **CHF**
Ausstattung: ■ Befestigung für Verteilerhalterung vertikal und horizontal verschiebbar ■ Seitlich vorgestanzte Öffnungen für Zuleitungen ■ Abschliessbare Stecktür ■ Umlenkblech ■ Tiefenverstellbarer Blendrahmen ■ Höhenverstellbare Füsse Masse siehe Tabelle	**Typ B-UP**	7568323 **178,–**	Best.-Nr. **CHF**
	Typ C-UP	7568324 **193,–**	Best.-Nr. **CHF**
	Typ D-UP	7568325 **231,–**	Best.-Nr. **CHF**

Technische Angaben Verteilerschrank

Unterputz-Ausführung	Typ A-UP	Typ B-UP	Typ C-UP	Typ D-UP
Einbauhöhe (mm)	790 – 880	790 – 880	790 – 880	765 – 875
Einbautiefe (mm)	75 – 150	75 – 150	75 – 150	75 – 150
Breite (mm)	550	750	950	1150
Ohne Kugelhahn und Wärmemengenzähler einsetzbar bis ... Verteileranschlüsse*1	5	9	12	12
Mit Kugelhahn einsetzbar bis ... Verteileranschlüsse*1	4	8	12	12
Mit Wärmemengenzähler Anschluss-Set (waagerecht*2 eingebaut) einsetzbar bis ... Verteileranschlüsse*1	2	5	8	12
Mit Wärmemengenzähler Anschluss-Set (senkrecht*2 eingebaut) einsetzbar bis ... Verteileranschlüsse*1	3	7	11	12

**1 Bei Einsatz des Heizkreisverteilers mit Volumenstromanzeige.*
**2 Bei Einbau eines Wärmemengenzählers ist der Rücklaufverteiler oben anzuordnen.*

Hinweis!
Bei der Auswahl eines **Wärmemengenzählers**, insbesondere bei der **Unterputz-Ausführung** des Verteilerschranks, die zur Verfügung stehende **Einbautiefe** beachten.
Falls in den Verteilerschrank zusätzliche Regelungskomponenten eingebaut werden (z. B. Anschlussmodul für Einzelraumregelung und Steckdose), empfehlen wir den nächstgrösseren Schranktyp zu wählen.

Aufputz-Verteilerschränke Universal

MG V

Stabiles Gehäuse aus **verzinktem** Stahlblech.
Abnehmbare Frontklappe mit Münzschloss (kann durch Schloss mit Schlüssel ersetzt werden).
Verteilerhalterungen (C-Profile) für Heizkreisverteiler stufenlos horizontal und vertikal verstellbar, unlackiert.
Masse siehe Tabelle

Typ A(1)-AP	7247830 **183,–**	Best.-Nr. **CHF**
Typ B(2)-AP	7247831 **217,–**	Best.-Nr. **CHF**
Typ C(3)-AP	7247832 **235,–**	Best.-Nr. **CHF**
Typ D(4)-AP	7247833 **263,–**	Best.-Nr. **CHF**

Technische Angaben Verteilerschrank

Aufputz-Ausführung	Typ A(1)-AP	Typ B(2)-AP	Typ C(3)-AP	Typ D(4)-AP
Einbauhöhe (mm)	730	730	730	730
Einbautiefe (mm)	150	150	150	150
Breite (mm)	605	805	1005	1209
Ohne Kugelhahn und Wärmemengenzähler einsetzbar bis ... Verteileranschlüsse*1	6	10	12	12
Mit Kugelhahn einsetzbar bis ... Verteileranschlüsse*1	5	9	12	12
Mit Wärmemengenzähler Anschluss-Set (waagerecht*2 eingebaut) einsetzbar bis ... Verteileranschlüsse*1	2	6	9	12
Mit Wärmemengenzähler Anschluss-Set (senkrecht*2 eingebaut) einsetzbar bis ... Verteileranschlüsse*1	4	8	12	12

**1 Bei Einsatz des Heizkreisverteilers mit Durchflussanzeige.*
**2 Bei Einbau eines Wärmemengenzählers ist der Rücklaufverteiler oben anzuordnen.*

Hinweis!
Bei der Auswahl eines **Wärmemengenzählers**, insbesondere bei der **Unterputz-Ausführung** des Verteilerschranks, die zur Verfügung stehende **Einbautiefe** beachten.
Falls in den Verteilerschrank zusätzliche Regelungskomponenten eingebaut werden (z. B. Anschlussmodul für Einzelraumregelung und Steckdose), empfehlen wir den nächstgrösseren Schranktyp zu wählen.

Aufputz-Verteilerschränke System

			MG V
Verteilerschrank aus verzinktem Stahlblech Tür, Seiten- und Frontblendrahmen sind **RAL9016 weiss lackiert**. Alle anderen Flächen verzinkt. Kompakte Ausführung für Aufputz-Montage (keine Hutschiene). Ausstattung: Befestigung für Verteilerhalterung vertikal und horizontal verschiebbar. Stecktür, abschliessbar. Umlenkblech. Höhenverstellbare Füsse. Masse siehe Tabelle	**Typ A-AP**	7568326 **150,–**	Best.-Nr. **CHF**
	Typ B-AP	7568327 **170,–**	Best.-Nr. **CHF**
	Typ C-AP	7568328 **198,–**	Best.-Nr. **CHF**
	Typ D-AP	7568329 **236,–**	Best.-Nr. **CHF**

Technische Angaben Verteilerschrank

Aufputz-Ausführung	Typ A-AP	Typ B-AP	Typ C-AP	Typ D-AP
Einbauhöhe (mm)	790 – 880	790 – 880	790 – 880	790 – 880
Einbautiefe (mm)	140	140	140	140
Breite (mm)	590	790	990	1190
Ohne Kugelhahn und Wärmemengenzähler einsetzbar bis ... Verteileranschlüsse*1	6	10	12	12
Mit Kugelhahn einsetzbar bis ... Verteileranschlüsse*1	5	9	12	12
Mit Wärmemengenzähler Anschluss-Set (waagerecht*2 eingebaut) einsetzbar bis ... Verteileranschlüsse*1	2	6	9	12
Mit Wärmemengenzähler Anschluss-Set (senkrecht*2 eingebaut) einsetzbar bis ... Verteileranschlüsse*1	4	8	12	12

**1 Bei Einsatz des Heizkreisverteilers mit Durchflussanzeige*
**2 Bei Einbau eines Wärmemengenzählers ist der Rücklaufverteiler oben anzuordnen.*

Hinweis!
Bei der Auswahl eines **Wärmemengenzählers**, insbesondere bei der **Unterputz-Ausführung** des Verteilerschranks, die zur Verfügung stehende **Einbautiefe** beachten.

Falls in den Verteilerschrank zusätzliche Regelungskomponenten eingebaut werden (z. B. Anschlussmodul für Einzelraumregelung und Steckdose), empfehlen wir den nächstgrösseren Schranktyp zu wählen.

Regelungskomponenten

			MG V
Stellantrieb für Heizkreisverteiler ■ Stromlos geschlossen ■ Leistungsaufnahme 1 W ■ 360 ° Montagelage ■ Rundum Funktionsanzeige ■ Montagering M30 x 1,5 für einfache Steckmontage ■ Schutzklasse IP54 ■ Abmessungen H x B x T: 52,2 x 44,3 mm, Tiefe 48,4 mm ■ Hub 4 mm ■ Leitungslänge 100 cm	230 V	7750202 **33,–**	Best.-Nr. **CHF**
Anschlussmodul Einzelraumregelung Heizen/Kühlen Anschlussmodul zur einfachen und sicheren Verdrahtung der Stellantriebe mit den entsprechenden Raumthermostaten ■ Schraublose Klemmtechnik ■ Netz-Durchgangsklemme Pumpen-/Kesselschaltung ■ Pumpensteuerung ■ Absenkkanal, Anschluss für eine externe Systemuhr ■ Anschluss Change Over Heizen/Kühlen ■ Geeignet für Stellantriebe NC (Stromlos zu), ohne Pumpensteuerung auch für Stellantriebe NO (Stromlos auf) ■ Schutzklasse IP20 ■ Abmessung H x B x T: 90 x 327 x 52 mm Anschlussmöglichkeit: 6 Heizzonen/Raumthermostate, max. 15 Stellantriebe	 230 V	7750195 **108,–**	Best.-Nr. **CHF**
Anschlussmöglichkeit: 10 Heizzonen/Raumthermostate, max. 18 Stellantriebe	230 V	7750196 **129,–**	Best.-Nr. **CHF**
Raumthermostat, analog **Heizen** ■ Einstellbereich Temperatur-Sollwert: 10 bis 28 °C ■ Absenktemperatur: 4 °C ■ Hysterese: 0,5 K ■ Schaltelement Relais ■ Frostschutzfunktion (Temperatur 6 °C) ■ Für Wandmontage/Montage auf Unterputzdose ■ Farbe: Signalweiss (RAL 9003) ■ Anschlussmöglichkeit: max. 10 Stellantriebe (max. 3W/Stellantrieb) ■ Schutzklasse IP20 ■ Abmessung B x H x T: 86 x 86 x 29 mm ■ Raumtemperatur zur Einstellposition: Einstellung: * / 1 / 2 / 3 / 4 / 5 Raumtemperatur °C: 10,5 / 14 / 17,5 / 21 / 24,5 / 28	230 V	7750197 **35,–**	Best.-Nr. **CHF**
Raumthermostat, digital **Heizen** ■ LC-Display ■ Einstellbereich Temperatur-Sollwert: 5 °C bis 30 °C ■ Absenktemperatur: 2 °C ■ Hysterese: 0,5 K (zwischen 17 – 24 °C) ■ Schaltelement Relais ■ Frostschutzfunktion (Temperatur 5 °C) ■ Ventilschutzfunktion ■ Für Wandmontage/Montage auf Unterputzdose ■ Farbe: Signalweiss (RAL 9003) ■ Anschlussmöglichkeit: max. 5 Stellantriebe (max. 3W/Stellantrieb) ■ Abmessung B x H x T: 86 x 86 x 31 mm	230 V	7750198 **76,–**	Best.-Nr. **CHF**

Regelungskomponenten (Fortsetzung)			MG V
Raumthermostat, digital mit Wochenschaltuhr Heizen/Kühlen ■ LC-Display ■ Smart Start/Smart Stop-Funktion ■ Verschiedene Betriebsarten ■ Komfortprogramme für taggenaue Programmierung des Heiz- und Kühlbetriebs ■ Change Over Eingang ■ Einstellbereich Temperatur-Sollwert: 5 °C bis 30 °C ■ Absenktemperatur einstellbar ■ Hysterese: 0,5 K (zwischen 17 – 24 °C) ■ Schaltelement Relais ■ Frostschutzfunktion (Temperatur 5 °C) ■ Ventilschutzfunktion ■ Für Wandmontage/Montage auf Unterputzdose ■ Farbe: Signalweiss (RAL 9003) ■ Anschlussmöglichkeit: max. 5 Stellantriebe (max. 3W/Stellantrieb) ■ Anschluss für externen Sensor ■ Abmessung B x H x T: 86 x 86 x 31 mm	230 V	7750199 **141,–**	Best.-Nr. **CHF**

Werkzeuge		MG N
Abroller, faltbar 4-armiger, faltbarer Abroller für die Verlegung aller Viessmann Rohrbundgrössen bis 600 m ■ Tragkraft: ca. 90 kg ■ Max. Kern-Ø: ca. 630 mm ■ Max. Ringhöhe: ca. 600 mm ■ Gewicht: ca. 12,5 kg ■ Abmessungen: Max Ø ca. 1250 mm ■ Länge (gefaltet): ca. 900 mm	7247817 **1.319,–**	Best.-Nr. **CHF**
Abroller für Vitoset System-Heizrohr 16 × 2 mm Verlegehilfe für alle Rohrbundgrössen (120, 200 und 600 m)	9572018 **1.637,–**	Best.-Nr. **CHF**
Pressbacke 16 mm Presskontur TH	9572665 **486,–**	Best.-Nr. **CHF**
Dehnungsfugen-Profilzange Zum Stanzen der Öffnungen für Rohrdurchführungen in das Dehnungsfugenprofil oder in den Randdämmstreifen	9572376 **391,–**	Best.-Nr. **CHF**
Rohrschere für Vitoset System-Heizrohr 16 × 2 mm	9572377 **130,–**	Best.-Nr. **CHF**
Kalibrierer Typ 16 Zur Kalibrierung, Planen und Anfasen der Rohrstirnseiten der Vitoset System-Heizrohre 16 × 2 mm in einem Arbeitsgang. Mit Sechskant für Klickgriff oder Akkuschrauber (zul. Drehzahl max. 500 U/min).	9565653 **96,–**	Best.-Nr. **CHF**
Klickgriff für Kalibrierer 14 bis 50 mm mit Schnellwechselmechanismus	9565659 **154,–**	Best.-Nr. **CHF**

Tackersystem		
Rohrhalter (Tackernadeln) ■ Zur Befestigung der Vitoset System-Heizrohre 16 × 2 mm auf den Verbundplatten und -rollen VNM 30 und VNM 25 ■ Liefereinheit: 1000 Stück im Karton (25 Magazine à 40 Stück) Rohrhalter für Rohre Ø 14 bis 20 mm	7568331 **60,–**	Best.-Nr. **CHF** **MG V**
Setzgerät (Tacker) Speedstar ■ Montagegerät zum Aufbringen der Rohrhalter auf die Verbundplatten und -rollen ■ Leichtes und robustes Setzgerät ■ Ergonomischer Tackergriff (höhenverstellbar) ■ Federunterstützung beim Tackervorgang	7783711 **311,–**	Best.-Nr. **CHF/** **netto** **MG V**
Magazinschiene ■ Für Tracker 9573906 (bis Preisliste 2014) ■ Durch Umrüstung auch für Rohrhalter 7568331	7568333 **25,–**	Best.-Nr. **CHF/** **netto** **MG N**

6.1 **Wärmepumpen Zubehör**

6.2 **Solaranlagen Zubehör**

6.3 **Kommunikationstechnik Zubehör**

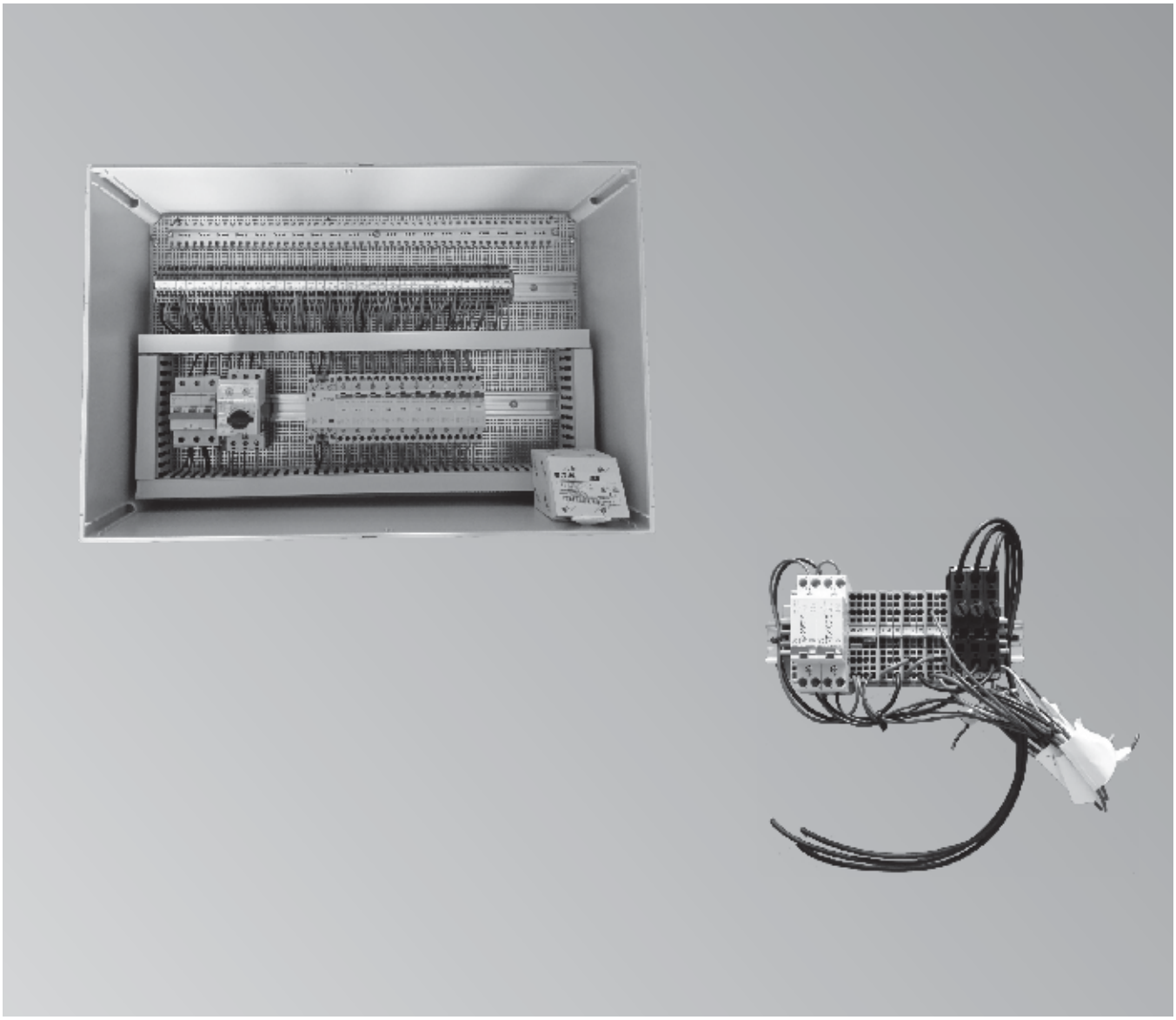

■ Elektrische Einbauteile

6153140 8/2022

6.1

AP-Normkasten PVC

AP-Normkasten PVC
- Wandmontage
- mit Deckelverschluss
- Flansch für Kabeleinführung

Bauseitige Leistung
- Vor Ort Montage durch den Elektriker
- Verdrahtung auf externe Komponenten
- Prüfung und Inbetriebnahme

Typ	Beschreibung		MG N
AP-Normkasten 5 UWP (PVC)	Für den Anschluss von bis zu 5 Umwälzpumpen 230V mit einer Stromaufnahme von >2A oder potenzialfreie Anforderung. Inkl. aller nötigen Schütze und Klemmen. BxHxT : 300 × 400 × 230 mm	7693165 **1.022,–**	Best.-Nr. **CHF**
AP-Normkasten 10 UWP (PVC)	Für den Anschluss von bis zu 10 Umwälzpumpen 230V mit einer Stromaufnahme von >2A oder potenzialfreie Anforderung und 1 Umwälzpumpe 3 × 400V. Inkl. aller nötigen Schütze und Klemmen. BxHxT : 600 × 400 × 230 mm	7693166 **2.300,–**	Best.-Nr. **CHF**

Einbaumodule
Bauseitige Leistung
- Vor Ort Montage in die Wärmepumpe durch den Elektriker
- Verdrahtung auf externe Komponenten
- Prüfung und Inbetriebnahme

Typ	Beschreibung		MG N
Einbaumodul Umwälzpumpensteuerung	Für den Anschluss von bis zu 8 Umwälzpumpen 230V mit einer Stromaufnahme von >2A oder potenzialfreie Anforderung.	7738241 **787,–**	Best.-Nr. **CHF**
Einbaumodul Natural Cooling	Für die einfache Ansteuerung der Kühlung auf den Heizkreis M2 ohne zusätzliche Erweiterungssätze.	7738232 **284,–**	Best.-Nr. **CHF**
Einbaumodul Umwälzpumpensteuerung light	Für den Anschluss von max. 1 Umwälzpumpe 230V mit einer Stromaufnahme von >2A oder potenzialfreie Anforderung.	7738233 **263,–**	Best.-Nr. **CHF**
Einbaumodul Erdwärmesondenschutz zusätzlich Frostschutzthermostat erforderlich	Für die Ansteuerung einer Zusatzheizung vor Zwangsabschaltung der Wärmepumpe zur Reduktion der Verdichterbetriebsstunden bei bestehenden, zu kurzen Erdwärmesonden.	7738234 **284,–**	Best.-Nr. **CHF**
Einbaumodul Drehzahlregelung Primärpumpe	Für die Ansteuerung der Primärpumpe	7712730 **1.660,–**	Best.-Nr. **CHF**
Einbaumodul Meldungen Leitsystem	Zur potenzialfreien Betriebs- und Störmeldung an ein Leitsystem.	7738236 **688,–**	Best.-Nr. **CHF**
Einbaumodul Schütz Grundwasserpumpe	Für die Ansteuerung einer 3 × 400V Grundwasserpumpe	7738237 **311,–**	Best.-Nr. **CHF**

Hinweis
Einbaumodule passen nicht in 300-G/200 BWC Wärmepumpen.

Externe Plattenwärmetauscher für Warmwasserladung mit Wärmepumpen (Ladung mit Stufe1)

Externe Plattenwärmetauscher zur Beladung des Wassererwärmers durch die Wärmepumpe inkl. Wärmedämmbox.
Bei 2-stufigen Wärmepumpen sind die Plattentauscher für die Warmwasserladung für eine Stufe ausgelegt.

Typ Wärmepumpen	Typ Tauscher		MG V
AWCI 201.A07/A10 AWO-M-E-AC 201.A04-A08 AWB-M-E-AC 201.D04-D08 BWC 201.B06 BWC 301.C06	B25-30	Z003325 **1.144,–**	Best.-Nr. **CHF**
AWO-E-AC 201.A10-A13 AWB-E-AC 201.D10-D13 BWC 201.B08-B10 BWC 301.C12-16	B25-40	Z003326 **1.282,–**	Best.-Nr. **CHF**
AWHI/O 351.A10/A14 AWO 301.B11 - B14 AWO 302.B25 AWO-E-AC 201.A16 AWB-E-AC 201.D16 BWC 201.B13-B17	B28-60	Z005024 **1.558,–**	Best.-Nr. **CHF**
AWHI/O 351.A20 AWO 302.B40 BW 351.B18 BW 351.B20 BW 301.A21	B120T-40	Z003328 **2.674,–**	Best.-Nr. **CHF**
BW 301.A29 BW 351.B27/B33	B120T-60	Z003329 **3.226,–**	Best.-Nr. **CHF**
AWO 302.B60 BW 301.A45 BW 351.B42	B120T-80	Z005025 **3.638,–**	Best.-Nr. **CHF**
Abstellfuss Plattentauscher zu Typen B120T-40/BT120T-60/BT120T-80		7498797 **284,–**	Best.-Nr. **CHF**
Thermostat Typ MSP35 -10°C bis +35°C Einstellbereich -10°C bis +35°C Anlegefrostschutzthermostat Sole und Wasser-Wasser WP		7498798 **464,–**	Best.-Nr. **CHF**

SVGW-Nummer Plattenwärmetauscher 8712-2080

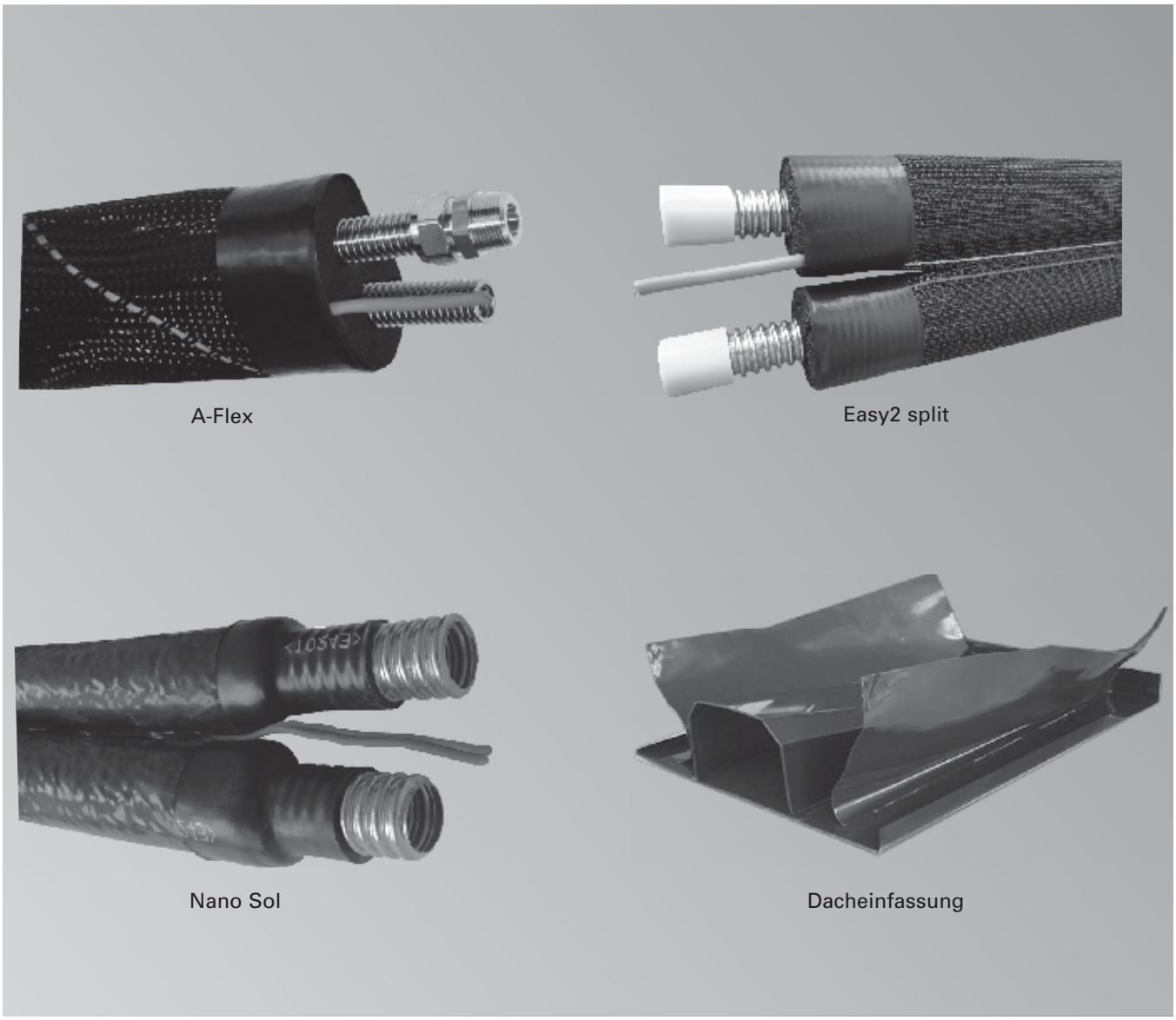

Solarleitungen

Easy2 split

- weitgewelltes Wellrohr 1.4404
- Isolation 13 mm Armaflex S mit PVC Schutznetz auftrennbar
- Temperatur: Dauerbetrieb bis +150 °C
  Kurzfristig bis +175 °C
- Wärmeleitfähigkeit 0.038 W/mK
- Brandverhalten: selbstverlöschend, leitet kein Feuer, nichttropfend

Baustoffklasse normalentflammbar (DIN 4102-B2), Class 1

R/A Flex

- hochflexibles Wellrohr 1.4404
- Isolation 13 mm synthetischer Kautschuk, UV beständig
- Temperatur: Dauerbetrieb bis +150 °C
  Kurzfristig bis + 175 °C
- Wärmeleitfähigkeit 0.038 W/mK
- Brandverhalten: hoher Feuerwiederstand. selbstverlöschend, leitet kein Feuer, nichttropfend

Brandkennziffer 5.3 (VKF)

Nano-Sol

- weitgewelltes Wellrohr 1.4404
- Isolation 5 mm Nano Aerogel mit PVC Schutznetz auftrennbar
- Temperatur: Dauerbetrieb bis +200 °C
  Kurzfristig bis +400 °C
- Wärmeleitfähigkeit 0.020 W/mK
- Brandverhalten: nicht brennbar, selbstverlöschend, leitet kein Feuer, nichttropfend

6153141 8/2022

Typ		MG V
R-Flex isoliertes Doppelwellrohr DN 16 mit 13-er-Isolation Rolle à 10 m ohne Umflechtung mit Silikonkabel	7311384 **682,–**	Best.-Nr. **CHF**
R-Flex isoliertes Doppelwellrohr DN 16 mit 13-er-Isolation Rolle à 15 m ohne Umflechtung mit Silikonkabel	7311385 **1.023,–**	Best.-Nr. **CHF**
R-Flex isoliertes Doppelwellrohr DN 16 mit 13-er-Isolation Rolle à 20 m ohne Umflechtung mit Silikonkabel	7311386 **1.368,–**	Best.-Nr. **CHF**
R-Flex isoliertes Doppelwellrohr DN 16 mit 13-er-Isolation Rolle à 25 m ohne Umflechtung mit Silikonkabel	7311387 **1.708,–**	Best.-Nr. **CHF**
R-Flex isoliertes Doppelwellrohr DN 20 mit 13-er-Isolation Rolle à 10 m ohne Umflechtung mit Silikonkabel	7311388 **755,–**	Best.-Nr. **CHF**
R-Flex isoliertes Doppelwellrohr DN 20 mit 13-er-Isolation Rolle à 15 m ohne Umflechtung mit Silikonkabel	7311389 **1.130,–**	Best.-Nr. **CHF**
R-Flex isoliertes Doppelwellrohr DN 20 mit 13-er-Isolation Rolle à 20 m ohne Umflechtung mit Silikonkabel	7311390 **1.511,–**	Best.-Nr. **CHF**
R-Flex isoliertes Doppelwellrohr DN 20 mit 13-er-Isolation Rolle à 25 m ohne Umflechtung mit Silikonkabel	7311391 **1.884,–**	Best.-Nr. **CHF**
R-Flex isoliertes Doppelwellrohr DN 25 mit 13-er-Isolation Rolle à 10 m ohne Umflechtung mit Silikonkabel	7311392 **1.053,–**	Best.-Nr. **CHF**
R-Flex isoliertes Doppelwellrohr DN 25 mit 13-er-Isolation Rolle à 15 m ohne Umflechtung mit Silikonkabel	7311393 **1.576,–**	Best.-Nr. **CHF**
R-Flex isoliertes Doppelwellrohr DN 25 mit 13-er-Isolation Rolle à 20 m ohne Umflechtung mit Silikonkabel	7311394 **2.102,–**	Best.-Nr. **CHF**
R-Flex isoliertes Doppelwellrohr DN 25 mit 13-er-Isolation Rolle à 25 m ohne Umflechtung mit Silikonkabel	7311395 **2.626,–**	Best.-Nr. **CHF**
A-Flex isoliertes Doppelwellrohr DN 16 mit 13-er-Isolation Rolle à 10 m mit PA-Schutz mit Silikonkabel	7311396 **955,–**	Best.-Nr. **CHF**
A-Flex isoliertes Doppelwellrohr DN 16 mit 13-er-Isolation Rolle à 15 m mit PA-Schutz mit Silikonkabel	7311397 **1.432,–**	Best.-Nr. **CHF**
A-Flex isoliertes Doppelwellrohr DN 16 mit 13-er-Isolation Rolle à 20 m mit PA-Schutz mit Silikonkabel	7311398 **1.911,–**	Best.-Nr. **CHF**
A-Flex isoliertes Doppelwellrohr DN 16 mit 13-er-Isolation Rolle à 25 m mit PA-Schutz mit Silikonkabel	7311399 **2.388,–**	Best.-Nr. **CHF**
A-Flex isoliertes Doppelwellrohr DN 20 mit 13-er-Isolation Rolle à 10 m mit PA-Schutz mit Silikonkabel	7311400 **1.177,–**	Best.-Nr. **CHF**
A-Flex isoliertes Doppelwellrohr DN 20 mit 13-er-Isolation Rolle à 15 m mit PA-Schutz mit Silikonkabel	7311401 **1.766,–**	Best.-Nr. **CHF**
A-Flex isoliertes Doppelwellrohr DN 20 mit 13-er-Isolation Rolle à 20 m mit PA-Schutz mit Silikonkabel	7311402 **2.356,–**	Best.-Nr. **CHF**
A-Flex isoliertes Doppelwellrohr DN 20 mit 13-er-Isolation Rolle à 25 m mit PA-Schutz mit Silikonkabel	7311403 **2.944,–**	Best.-Nr. **CHF**

Typ		MG V
A-Flex isoliertes Doppelwellrohr DN 25 mit 13-er-Isolation Rolle à 10 m mit PA-Schutz mit Silikonkabel	7311404 **1.474,–**	Best.-Nr. **CHF**
A-Flex isoliertes Doppelwellrohr DN 25 mit 13-er-Isolation Rolle à 15 m mit PA-Schutz mit Silikonkabel	7311405 **2.209,–**	Best.-Nr. **CHF**
A-Flex isoliertes Doppelwellrohr DN 25 mit 13-er-Isolation Rolle à 20 m mit PA-Schutz mit Silikonkabel	7311406 **2.949,–**	Best.-Nr. **CHF**
A-Flex isoliertes Doppelwellrohr DN 25 mit 13-er-Isolation Rolle à 25 m mit PA-Schutz mit Silikonkabel	7311407 **3.687,–**	Best.-Nr. **CHF**
A-Flex isoliertes Doppelwellrohr DN 32 pro Meter	7543886 **243,–**	Best.-Nr. **CHF**
A-Flex isoliertes Doppelwellrohr DN 40 pro Meter	7543887 **289,–**	Best.-Nr. **CHF**
Oval-Schelle für isolierte Wellrohre DN 16, 20, 25	7311414 **11,–**	Best.-Nr. **CHF**

Typ		MG V
Doppelwellrohr Easy2 split DN 16 Iso 13 RL = 10m	7543853 **732,–**	Best.-Nr. **CHF**
Doppelwellrohr Easy2 split DN 16 Iso 13 RL = 15m	7543854 **1.075,–**	Best.-Nr. **CHF**
Doppelwellrohr Easy2 split DN 16 Iso 13 RL = 20m	7543855 **1.416,–**	Best.-Nr. **CHF**
Doppelwellrohr Easy2 split DN 16 Iso 13 RL = 25m	7543856 **1.760,–**	Best.-Nr. **CHF**
Doppelwellrohr Easy2 split DN 20 Iso 13 RL = 10m	7543857 **892,–**	Best.-Nr. **CHF**
Doppelwellrohr Easy2 split DN 20 Iso 13 RL = 15m	7543858 **1.298,–**	Best.-Nr. **CHF**
Doppelwellrohr Easy2 split DN 20 Iso 13 RL = 20m	7543859 **1.700,–**	Best.-Nr. **CHF**
Doppelwellrohr Easy2 split DN 20 Iso 13 RL = 25m	7543860 **2.104,–**	Best.-Nr. **CHF**
Doppelwellrohr Easy2 split DN 25 Iso 13 RL = 10m	7543861 **1.107,–**	Best.-Nr. **CHF**
Doppelwellrohr Easy2 split DN 25 Iso 13 RL = 15m	7543862 **1.615,–**	Best.-Nr. **CHF**
Doppelwellrohr Easy2 split DN 25 Iso 13 RL = 20m	7543863 **2.124,–**	Best.-Nr. **CHF**
Doppelwellrohr Easy2 split DN 25 Iso 13 RL = 25m	7543864 **2.631,–**	Best.-Nr. **CHF**

- Lieferfrist auf Anfrage
- Nur Rollenlängen erhältlich

Typ		MG V
Doppelwellrohr Nano-Sol DN 16 Iso 5 RL = 10m	7543865 **1.043,–**	Best.-Nr. **CHF**
Doppelwellrohr Nano-Sol DN 16 Iso 5 RL = 15m	7543866 **1.565,–**	Best.-Nr. **CHF**
Doppelwellrohr Nano-Sol DN 16 Iso 5 RL = 20m	7543867 **2.087,–**	Best.-Nr. **CHF**
Doppelwellrohr Nano-Sol DN 16 Iso 5 RL = 25m	7543868 **2.605,–**	Best.-Nr. **CHF**
Doppelwellrohr Nano-Sol DN 20 Iso 5 RL = 10m	7543869 **1.322,–**	Best.-Nr. **CHF**
Doppelwellrohr Nano-Sol DN 20 Iso 5 RL = 15m	7543870 **1.984,–**	Best.-Nr. **CHF**
Doppelwellrohr Nano-Sol DN 20 Iso 5 RL = 20m	7543871 **2.642,–**	Best.-Nr. **CHF**
Doppelwellrohr Nano-Sol DN 20 Iso 5 = 25m	7543872 **3.301,–**	Best.-Nr. **CHF**
Doppelwellrohr Nano-Sol DN 25 Iso 5 = 10m	7543873 **1.654,–**	Best.-Nr. **CHF**
Doppelwellrohr Nano-Sol DN 25 Iso 5 = 15m	7543874 **2.482,–**	Best.-Nr. **CHF**
Doppelwellrohr Nano-Sol DN 25 Iso 5 = 20m	7543875 **3.311,–**	Best.-Nr. **CHF**
Doppelwellrohr Nano-Sol DN 25 Iso 5 = 25m	7543876 **4.137,–**	Best.-Nr. **CHF**

6.2

Typ			MG V
	Anschluss Kollektor MV DN16 mit Wellrohr	7543877 **92,–**	Best.-Nr. **CHF**
	Anschluss Kollektor MV DN20 mit Wellrohr	7543878 **99,–**	Best.-Nr. **CHF**
	Anschluss Kollektor MV DN25 mit Wellrohr	7543879 **141,–**	Best.-Nr. **CHF**
	Anschluss Divicon MV DN16 Anschluss Kollektor (Direktanschluss)	7543880 **65,–**	Best.-Nr. **CHF**
	Anschluss Divicon MV DN20 Anschluss Kollektor (Direktanschluss)	7543881 **77,–**	Best.-Nr. **CHF**
	Anschluss Divicon MV DN25 Anschluss Kollektor (Direktanschluss)	7543882 **137,–**	Best.-Nr. **CHF**
	Kupplung für DN 16 Wellrohr-weitgewellt	7543883 **44,–**	Best.-Nr. **CHF**
	Kupplung für DN 20 Wellrohr-weitgewellt	7543884 **54,–**	Best.-Nr. **CHF**
	Kupplung für DN 25 Wellrohr-weitgewellt	7543885 **100,–**	Best.-Nr. **CHF**
	Anschluss DN32 Viessmann Set bestehend aus 2 Stk.	7543888 **109,–**	Best.-Nr. **CHF**
	Anschluss DN40 Viessmann Set bestehend aus 2 Stk.	7543890 **204,–**	Best.-Nr. **CHF**
	Red.Stück 1¼" -1" Viessmann Set bestehend aus 2 Stk.	7543889 **41,–**	Best.-Nr. **CHF**
	Red.Stück 1½" -1" Viessmann Set bestehend aus 2 Stk.	7543891 **50,–**	Best.-Nr. **CHF**
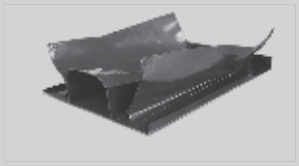	Dacheinfassung Einfassung Titan Zink für 2 Rohre, lackiert RAL 8019 mit Bleilappen und Rohrabdeckprofi Haften und Nägel inkl. Verpackung	7249376 **623,–**	Best.-Nr. **CHF**

		MG V
Reinigungsmittel Solarclin zum Reinigen von Solaranlagen	7417719 **376,–**	Best.-Nr. **CHF**

Masse Solarleitungen

Easy2-Split	Nano-Sol	R/A-Flex
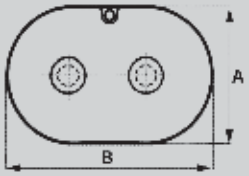	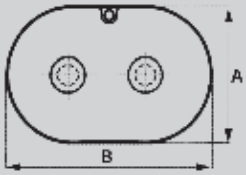	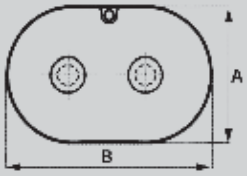
DN16 - 47 x 94mm **DN20** - 51 x 102mm **DN25** - 57 x 114mm **Betriebsdruck** **DN 16 - 10 bar** **DN 20 - 10 bar** **DN 25 - 10 bar**	**DN16** - 31 x 62mm **DN20** - 35 x 70mm **DN25** - 41 x 82mm **Betriebsdruck** **DN 16 - 10 bar** **DN 20 - 10 bar** **DN 25 - 10 bar**	**DN16** - 60 x 102mm **DN20** - 66 x 115mm **DN25** - 73 x 128mm **DN32** - 93 x 164mm **DN40** - 102 x 184mm **Betriebsdruck** **DN 16 - 10 bar** **DN 20 - 10 bar** **DN 25 - 10 bar** **DN 32 - 10 bar** **DN 40 - 3 bar**

Druckverlust-Diagramm

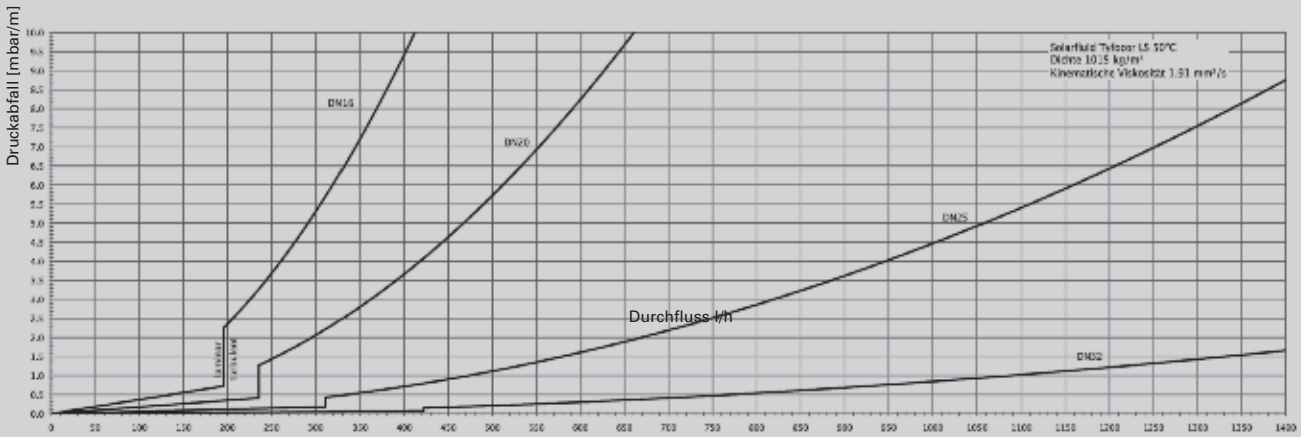

Beschwerungssteine für die aufgeständerte Montage von Flach- oder Röhrenkollektoren			
Typ	**Beschreibung**		**MG N**
Grundpauschale bis 10 Stk. (ohne Beschwerungssteine)	Lieferung von max. 10 Stk. Beschwerungssteine inkl. Ablad auf der Baustelle (Wartezeiten für den Ablad werden nach Aufwand verrechnet) Lieferzeit 5 – 8 Tage	7028348 **448,–**	Best.-Nr. **CHF**
Grundpauschale ab 11 Stk. (ohne Beschwerungssteine)	Lieferung ab 11 Stk. Beschwerungssteine inkl. Ablad auf der Baustelle (Wartezeiten für den Ablad werden nach Aufwand verrechnet) Lieferzeit 5 – 8 Tage	7028349 **653,–**	Best.-Nr. **CHF**
Beschwerungssteine (Einbringung und Montage bauseits)	Ausführung, grau und unbehandelt Gewicht 100 kg Länge 1000 mm Breite 400 mm Höhe 100 mm	7714624 **51,–**	Best.-Nr. **CHF**

Hinweis
Es muss die entsprechende Grundpauschale und die Anzahl der gewünschten Beschwerungssteine berücksichtig werden.
Die Anzahl der Beschwerungssteine hängt von der Ausführung der aufgeständerten Montage ab. Statikberechnungen und Unterbauten (Flies) müssen bauseits berücksichtigt werden.

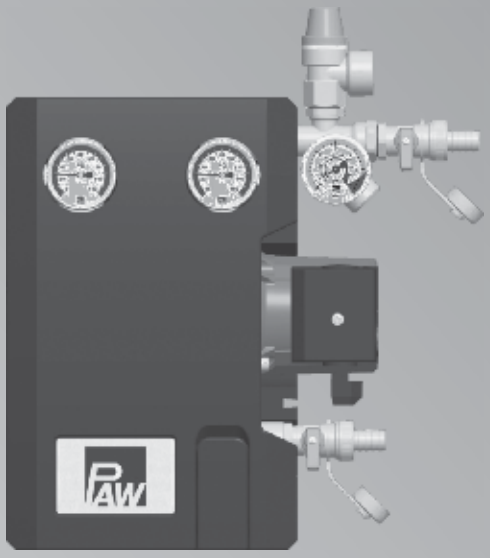

Solarstation ohne Regelung

Solarstation ohne Regelung

- kompakte, komplett vorgefertigte Solarstation
- mit Hocheffizienzpumpe Grundfos
- Einfache Montage
- Geringer Platzbedarf
- Stahlwandhalter vormontiert
- Sparsamer Stromverbrauch

6.2

Solarstation Eco		MG V
Sol **Solarstation** mit Grundfos UPM3 Solar 15-145 Hocheffizienzpumpe Die Station ist eine vormontierte und auf Dichtheit geprüfte Armaturengruppe zum Umwälzen des Wärmeträgers im Solarkreislauf. Sie ist auf einem Wandhalter aufgesteckt und wird von Clip-Federn gehalten. Die Solarstation enthält wichtige Armaturen und Sicherheitseinrichtungen für den Betrieb der Anlage: ■ Kugelhähne im Vor- und Rücklauf ■ Schwerkraftbremsen in den Vorlauf- und Rücklauf-Kugelhähnen 2 × 200 mmWs ■ Thermometer im Vor- und Rücklauf ■ Manometer zur Anzeige des Anlagendrucks 0 – 6 bar ■ FlowCheck zur Anzeige des Volumenstroms ■ Drosselklappe zur Eindrosselung des Volumenstroms ■ Solar-Sicherheitsventil 6 bar ■ Airstop im Vorlaufstrang ■ Spühl- und Befüllhähne mit Schlauchtüllen	7733794 **1.039,–**	Best.-Nr. **CHF**

Technische Angaben

Abmessungen	Höhe (mit Isolierung):	383 mm
	Breite (mit Isolierung):	334 mm
	Tiefe (mit Isolierung):	155 mm
	Achsabstand, VL/RL:	100 mm
	Rohranschlüsse:	R ¾ Innengewinde
	Anschluss für Ausdehnungsgefäss:	G ¾ Aussengewinde, flachdichtend
	Abgang Sicherheitsventil:	G ¾ Innengewinde
Betriebsdaten		Grundfos UMP3 Solar 15-145
	max. zulässiger Druck:	PN 10
	max. Betriebstemperatur:	120 °C
	Kurzzeitbelastung:	160 °C < 15 Minuten<
	max. Propylenglykolgehalt:	50 %
Ausstattung	Sicherheitsventil:	6 bar
	Manometer:	0 – 6 bar
	Schwerkraftbremsen:	2 x 200 mmWs, aufstellbar
Material	Armaturen:	Messing
	Dichtungen:	EPDM
	Schwerkraftbremsen:	Messing
	Isolierung:	EPP, λ = 0.041 W/(mK)

Kennlinien

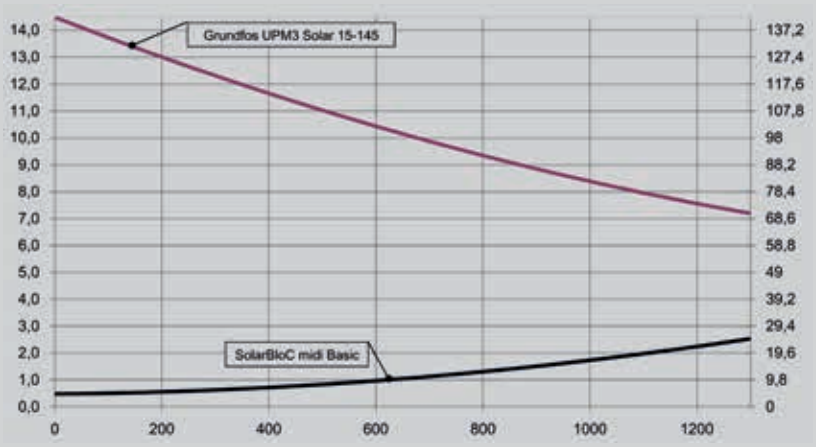

Solarstation Solar Bloc mega		MG V
Grundfos Solar PML 32 - 145 Hocheffizienzpumpe	7201535 **1.491,–**	Best.-Nr. **CHF**

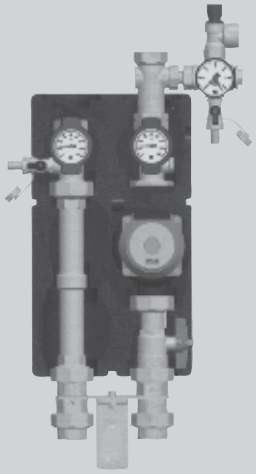

Alle Anschlüsse 1¼" Innengewinde
Alle mediumführenden Teile aus Messing
Grosse Kugelhahngriffe, leichte Bedienung, Schliessstellung eindeutig
Pumpe voll absperrbar, keine Entleerung bei Servicearbeiten
Komplett flachdichtend verschraubt
Schwerkraftbremse im Vor- und Rücklauf, montiert in den Gehäusen der Halteplatte, aufstellbar, 2 x 200 mm Wassersäule, speziell für Solaranlagen, verhindern jede ungewollte Zirkulation.
Mit Stahl-Wandhalter, vormontiert
Funktionsoptimierte Isolierung aus dauerelastischem EPP;
100 % Isolation der Armaturen – sehr gute Belüftung und Kühlung der Pumpen.
Sicherheitsgruppe, Sicherheitsventil 6 bar, Hochtemperatur-Manometer 0–6 bar mit Ventil, flachdichtender Anschluss 1" für Ausdehnungsgefäss
Ganzmetall-Solar-Thermometer, 0–160 °C, abziehbar, mit Tauchhülse im Kugelhahn integriert
Mit Solarumwälzpumpe von Grundfos – vormontiert, ohne Kabel
Spül- und Befülleinheit integriert, zwei KFE-Hähne (am Vorlauf-Kugelhahn und an der Sicherheitsgruppe) ermöglichen das Befüllen und Spülen der gesamten Anlage.

Technische Angaben

Werkstoff	Armaturen: Dichtung: Isolierung: Schwerkraftbremsen:	Messing EPDM/NBR EPP Messing
Techn. Daten	Max. Druck: Max. Temperatur:	6 bar 120 °C
Ausstattung	Schwerkraftbremsen: Sicherheitsventil: Manometer: Thermometer:	2 x 200 mmWs 6 bar, für therm. Solaranlagen 0 – 6 bar, hochtemperaturfest 0 – 160 °C, Ganzmetall
Abmessungen	Anschlüsse: Achsabstand: Breite Isolierung: Höhe Isolierung:	1¼" IG 125 mm 331 mm 675 mm

Kennlinien

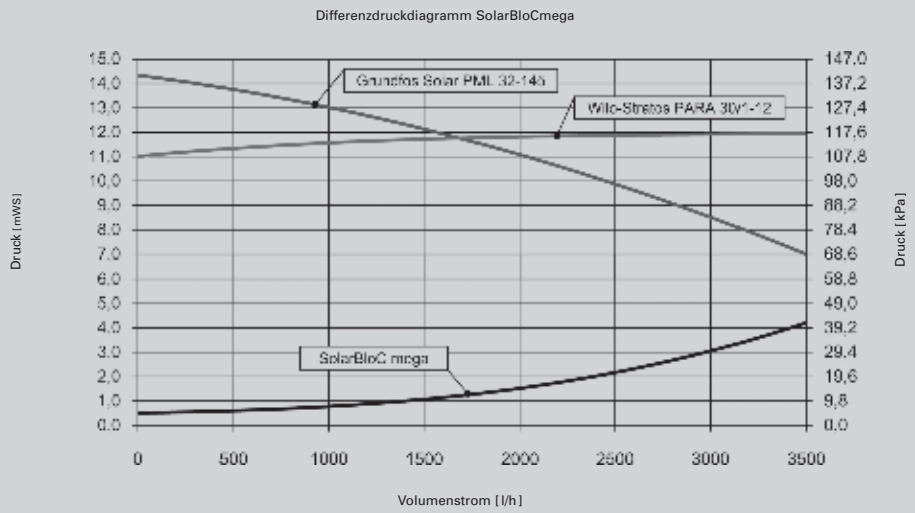

Solarstation Solar Bloc mega

Einsatzbereich/Kollektorfläche in Abhängigkeit der Betriebsweise

Durchflussvarianten im Kollektorfeld:	**Typ Solar Bloc mega**
Low-Flow = 0,2 Liter/Minute je m² Kollektorfläche	bis **250 m²** Kollektorläche
High-Flow = 0,5 Liter/Minute je m² Kollektorfläche	bis **100 m²** Kollektorläche

Bitte beachten Sie: Damit eine problemlose Funktion sichergestellt werden kann, ist eine hydraulische Auslegung/Überprüfung der Solaranlage erforderlich.

Solares-Trennsystem Solex TW zur Beladung von Trinkwasserspeichern		MG V
SolexMidi TW prim.: **Grundfos Solar UPM3 15-145,** sek.: **Grundfos UPM3 15-75 CIL**	7549096 **4.731,–**	Best.-Nr. **CHF**
SolexMaxi TW prim.: **Grundfos Solar PML25-145,** sek.: **Grundfos UPML25-105N**	7549097 **6.961,–**	Best.-Nr. **CHF**

Die kompakte und komplett vorgefertigte solare Übertragungsstation für den High-Flow- Betrieb, vollständig isoliert, mit grosszügig dimensioniertem Edelstahl-Plattenwärmetauscher, mit vorverdrahtetem und voreingestelltem Regler, ermöglicht eine einfache und schnelle Montage sowie eine sichere Inbetriebnahme. Alle medienführenden Teile aus Messing bzw. Edelstahl, komplett verschraubt – flach- bzw. selbstdichtend

Auf Stahl-Wandhalter vormontiert
schnell und einfach an der Wand zu montieren
Kugelhähne bzw. Kolbenventile mit Volldurchgang
Schwerkraftbremse im Rücklaufkugelhahn, aufstellbar, 200 mmWS, speziell für Solaranlagen, verhindert ungewollte Zirkulation
Solarkreis mit grossen Kugelhahngriffen
leichte Bedienung, Schliessstellung eindeutig, mit integriertem Ganzmetall-Thermometer 0 – 160 °C, abziehbar,
mit Tauchhülse im Kugelhahn integriert, Kolbenventile im Sekundärkreis

Airstop im Vorlaufstrang
zur permanenten Entgasung des Wärmeträgermediums
Basic-Variante mit Solar-Umwälzpumpe von Grundfos, Premium-Variante mit Hocheffizienzpumpe von Wilo (PWM- Ansteuerung zur Drehzahlregelung), vormontiert und vorverdrahtet, an die Leistung der Übertragungsstation angepasst, Pumpen voll absperrbar, keine Entleerung bei Servicearbeiten

Spül- und Befülleinheit integriert
zwei KFE-Hähne (an der Sicherheitsgruppe und an der Winkelverschraubung am Wärmetauscher) ermöglichen das Befüllen und Spülen des Primärkreises sowie nur des Wärmetauschers, sekundärseitig mit Entlüfter am höchsten Punkt des Wärmetauschers

Solar-Sicherheitsgruppe
Solar-Sicherheitsventil 6 bar, Hochtemperatur-Manometer 0 – 6 bar mit Ventil, flachdichtender Anschluss für ein Ausdehnungsgefäss, sekundärseitig mit 10 bar Sicherheitsventil

Kompakte funktionsoptimierte Design-Isolierung
aus dauerelastischem EPP, 100% Isolation der Armaturen – sehr gute Belüftung und Kühlung der Pumpen, minimale Wärmeverluste

Hocheffizienter Edelstahl-Plattenwärmetauscher
ausgelegt für High-Flow Betrieb. Grosszügig dimensioniert, für die Übertragung grosser Leistungen mit geringer Temperaturspreizung, komplett in die Isolierung integriert

Integrierte Solarregelung
komplett vormontiert, voreingestellt und vorverdrahtet – stellt eine schnelle Montage sicher – lediglich die Speicher- und Kollektorfühler müssen noch montiert und angeklemmt werden. Das voreingestellte Regelungssystem ermöglicht eine einfache und fehlerfreie Inbetriebnahme. Die temperaturabhängige Drehzahlsteuerung der Primär- und der Sekundärpumpe sichert die optimale Nutzung der gewonnenen Energie. Eine Wärmemengenbilanzierung ist ebenfalls integriert.

Solex – für Anlagen im High-Flow-Betrieb

	Betriebsweise	Kollektorfläche	Leistung	Temperaturdifferenz
SolexMidi TW	15 l/(m² x h) 40 l/(m² x h)	50 m² 30 m²	25 kW 15 kW	33 K 12 K
SolexMaxi TW	15 l/(m² x h) 25 l/(m² x h)	100 m² 80 m²	50 kW 40 kW	33 K 12 K

Technische Angaben

Werkstoff	Armaturen: Dichtung: Isolierung: Schwerkraftbremsen: Wärmetauscher:	Messing Klingersil/EPDM EPP Messing Platten + Stutzen: 1.4400 Lot: 99,99 % Kufer	
Techn. Daten	Max. Druck: Max. Temperatur:	6 bar 120 °C	
Ausstattung	Schwerkraftbremsen: Sicherheitsventil: Manometer: Thermometer:	200 mmWs primär 6 bar, für therm. Solaranlagen 3 bar, für Heizungsanlagen 0–6 bar, hochtemperaturfest 0–160 °C im Solarkreis	
Abmessungen		SolexMidi TW	SolexMaxi TW
	Anschlüsse primär:	¾" IG	1" IG
	Anschlüsse sekundär:	1" AG	1¼" AG
	Gesamte Breite:	674 mm	674 mm
	Gesamte Höhe	795 mm	829 mm

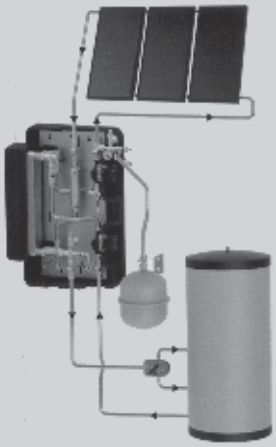

Solare Übertragungsstation

		MG V
Solare Übertragungsstation Mini DN 15 Kompakte und komplett vorgefertigte solare Übertragungsstation für High-Flow-Anlagen. **Zur Beladung von Puffer- oder Schichtenspeichern.** ■ Auf Stahl-Wandhalter vormontiert ■ Vollständig wärmegedämmt ■ Anschlüsse G 1 IG ■ Kugelhähne mit Volldurchgang ■ Grosszügig dimensionierter Edelstahl-Plattenwärmetauscher ■ Vorverdrahteter voreingestellter Regler ■ Komplett flachdichtend verschraubt ■ Spül- und Befülleinheit ■ Abgleichventilen auf der Primär- und Sekundärseite ■ SV 6 bar primär und sekundär ■ Grundfos Solarumwälzpumpen vormontiert und vorverdrahtet ■ Primär: Grundfos UPM3 Solar 15-145 ■ Sekundär: Grundfos UPM3 Solar 15-75	7539802 **2.843,–**	Best.-Nr. **CHF**
Betriebsweise	25	l/(m²h)
Max. Kollektorfläche	25	m²
Anlagenbeispiel		

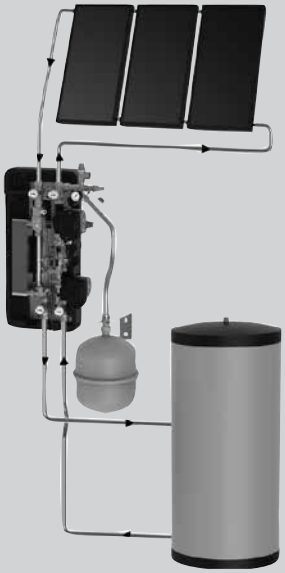

Zubehör für solare Übertragungsstation Mini

		MG V
Zonenventil UV2 DN 20 ■ Mit Stellantrieb ■ G ¾ IG ■ kvs-Wert = 41	7439570 **284,–**	Best.-Nr. **CHF**
Umschaltventil UV3 DN 20 ■ Mit Stellantrieb ■ G ¾ IG ■ kvs-Wert = 7	7439572 **314,–**	Best.-Nr. **CHF**

Solare Übertragungsstation

		MG V
Solare Übertragungsstation Midi DN 20 Kompakte und komplett vorgefertigte solare Übertragungsstation für High-Flow-Anlagen. **Zur Beladung von Pufferspeichern.** ■ Auf Stahl-Wandhalter vormontiert ■ Vollständig wärmegedämmt ■ Anschlüsse G 1 IG ■ Kugelhähne mit Volldurchgang ■ Grosszügig dimensionierter Edelstahl-Plattenwärmetauscher ■ Vorverdrahteter voreingestellter Regler ■ Komplett flachdichtend verschraubt ■ Spül- und Befülleinheit ■ Abgleichventilen auf der Primär- und Sekundärseite mit Volumenstromgeber ■ SV 6 bar primär und sekundär ■ Primärpumpe: Grundfos UPM3 Solar 15-145 ■ Sekundärpumpe: Grundfos UPM3 Solar 15-75	7539803 **3.536,–**	Best.-Nr. **CHF**
Betriebsweise	25	l/(m²h)
Max. Kollektorfläche	48	m²
Anlagenbeispiel		

Zubehör für solare Übertragungsstation Midi

		MG V
Zonenventil UV2 DN 20 ■ Mit Stellantrieb ■ G ¾ IG ■ kvs-Wert = 41	7439570 **284,–**	Best.-Nr. **CHF**
Umschaltventil UV3 DN 20 ■ Mit Stellantrieb ■ G ¾ IG ■ kvs-Wert = 7	7439572 **314,–**	Best.-Nr. **CHF**

Solare Übertragungsstation

		MG V
Solare Übertragungsstation Maxi DN 25 Kompakte und komplett vorgefertigte solare Übertragungsstation für High-Flow-Anlagen. **Zur Beladung von Pufferspeichern.** ■ Auf Stahl-Wandhalter vormontiert ■ Vollständig wärmegedämmt ■ Anschlüsse G 1 IG ■ Kugelhähne mit Volldurchgang ■ Grosszügig dimensionierter Edelstahl-Plattenwärmetauscher ■ Vorverdrahteter und voreingestellter Regler ■ Komplett flachdichtend verschraubt ■ Spül- und Befülleinheit ■ Abgleichventilen auf der Primär- und Sekundärseite ■ Grundfos Solar-Umwälzpumpen vormontiert und vorverdrahtet ■ Primär: Grundfos Solar PML 25-145 ■ Sekundär: Grundfos UPM3 Solar 25-75	7539804 **4.325,–**	Best.-Nr. **CHF**
Betriebsweise	25	l/(m²h)
Max. Kollektorfläche	80	m²
Anlagenbeispiel		

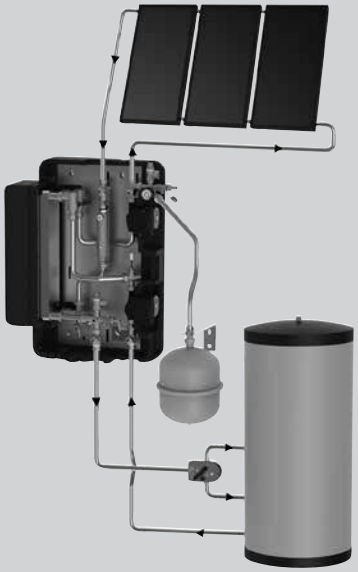

Zubehör für solare Übertragungsstation Maxi

		MG V
Zonenventil UV2 DN 25 ■ Mit Stellantrieb ■ G 1 IG ■ kvs-Wert = 68	7439571 **298,–**	Best.-Nr. **CHF**
Umschaltventil UV3 DN 25 ■ Mit Stellantrieb ■ G 1 IG ■ kvs-Wert = 11	7439573 **321,–**	Best.-Nr. **CHF**

Entladestation

		MG V
Entladestation zur Wandmontage Kompakte und komplett vorgefertigte Station zur **Beladung von Trinkwasser- und Vorwärmspeicher.** ■ Auf Stahl-Wandhalter vormontiert ■ Vollständig wärmegedämmt ■ Anschlüsse Primär 2 AG, Sekundär 1¼" AG ■ Mit Sicherheitsventil 10 bar ■ Mit FC4.13 Regler zur Speicher-Umladung bzw. Entladung ■ Mit Grundfos Pumpen vormontiert und verdrahtet ■ Mit elektronischem Volumenstromsensor FlowSonic ■ Primär: Umwälzpumpe Grundfoss UPML 25-105 ■ Sekundär: Trinkwasserpumpe Grundfoss UPML 25-105 N	7438857 **6.062,–**	Best.-Nr. **CHF**

Anlagenbeispiel

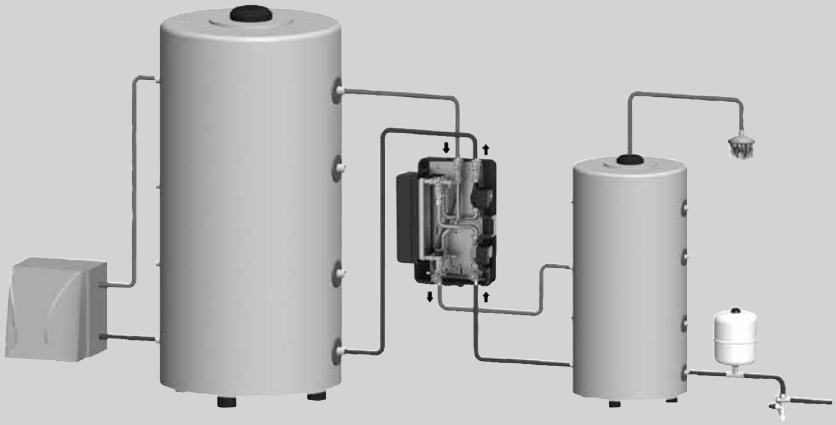

Wichtiger Hinweis zur Inbetriebnahme!
Solare Übertragungsstation und Entladestation können bei Bedarf vom Hersteller in Betrieb genommen werden. Melden Sie den gewünschten Inbetriebnahmetermin mindestens drei Wochen vorher an. Das Auftragsformular erhalten Sie über Ihre Verkaufsniederlassung.

Pumpenauslegung

Für die Be- und Entladung des Heizwasser-Pufferspeichers sind bauseits handelsübliche Umwälzpumpen zu stellen. Im Sekundärkreis des Entladekreises muss eine Trinkwasserpumpe eingesetzt werden. Wird die Solarregelung Vitosolic eingesetzt, werden die Be- und Entladekreise mit konstanten Volumenströmen betrieben, es sind keine drehzahlgeregelten Umwälzpumpen notwendig.
Bei Verwendung eines Fremdreglers kann in beiden Kreisen eine Drehzahlregelung vorgenommen werden, wenn die Wärmeströme auf beiden Seiten der Wärmetauscher gleich bleiben.

Hinweise zur Pumpenauslegung

Volumenstrom

Werden die Hinweise in der Planungsanleitung für grosse Solaranlagen befolgt, ergeben sich für die Pumpenauslegung folgende Volumenströme.

	Volumenstrom max. (Liter/h)	
	Primärkreis	Sekundärkreis
Beladeset		
DN 20	1000	900
DN 25	1500	1300
DN 32	2500	2200
DN 40	3500	3100
DN 50	6500	5700
Entladeset		
1	500	500
2	1000	1000
3	1200	1200
4	1800	1800
5	2300	2300
6	2700	2700

Druckverlust

Druckverlust des Kollektorfelds aus der Planungsanleitung für grosse Solaranlagen entnehmen.
Der Druckverlust der Wärmetauscher beträgt bei Einhaltung der Vorgaben der Planungsanleitung < 150 mbar.
Die Fliessgeschwindigkeit in den Rohrleitungen liegt dann zwischen 0,5 und 0,8 m/s.
Den Druckverlust (mbar pro lfd. m geradem Kupferrohr bei Mediumstemperatur > 40 °C) durch das Wärmeträgermedium Tyfocor G-LS enthält die nachstehende Tabelle.

Fliessgeschwindigkeit	**Druckverlust** (mbar) bei Nennweite der Rohrleitung				
	DN 20	DN 25	DN 32	DN 40	DN 50
0,5 m/s	2,50	1,70	1,30	1,05	0,75
0,8 m/s	5,50	3,20	2,40	1,85	1,30

Technische Angaben	Solare Übertragungsstation			Entladestation
	Mini DN 15 bis 25 m² Kollektorfläche	Midi DN 20 bis 50 m² Kollektorfläche	Maxi DN 25 bis 100 m² Kollektorfläche	DN 25
Abmessungen				
■ Anschlüsse	G ¾ IG	G ¾ IG	G 1 IG	G ¾ IG (primär) G 1¼ AG flachdichtend (sekundär)
■ Breite mm	425	646	646	540
■ Höhe mm	680	795	828	870
■ Tiefe mm	250	298	298	
Werkstoff				
■ Armaturen	Messing			Messing
■ Dichtung	Klingersil/EPDM			Klingersil/EPDM
■ Wärmedämmung	EPP			EPP
■ Rückflussverhinderer	Messing			–
■ Wärmetauscher	Platten und Stutzen: 1.4401 (AISI 316) Lot: 99,99 % Kupfer			Platten und Stutzen: 1.4401 (AISI 316) Lot: 99,99 % Kupfer
Max. Betriebsdruck bar	6 (primär) 3 (sekundär)			10
Max. Betriebstemperatur °C	120 (primär) 95 (sekundär)			95
Ausstattung				
■ Wärmetauscher	24 Platten (IC8T)	30 Platten (IC25)	60 Platten (IC25)	–
■ Schlammabscheider	–	–	–	×
■ Rückflussverhinderer	2 × 200 mmWS (primär) 1 × 200 mmWS (sekundär)	2 × 200 mmWS (primär) 2 × 200 mmWS (sekundär)	2 × 200 mmWS (primär) 1 × 200 mmWS (sekundär)	–
■ Sicherheitsventil	6 bar (primär) 6 bar (sekundär)	6 bar (primär) 6 bar (sekundär)	6 bar (primär) 6 bar (sekundär)	10 bar, für Trinkwasser
■ Manometer	0 – 6 bar, hochtemperaturfest	0 – 6 bar, hochtemperaturfest	0 – 6 bar, hochtemperaturfest	–
■ Thermometer	–	–	–	0 – 120 °C
■ Volumenstrommessung	Flowmeter, Messbereich: 0,5 – 15 l/min (primär) FlowRotor mit Hall-Sensor, Messbereich: 0,5 – 15 l/min (sekundär)	Flowmeter, Messbereich: 3 – 22 l/min (primär) FlowRotor mit Hall-Sensor, Messbereich: 5 – 40 l/min (sekundär)		–
■ Kennlinie FlowRotor (DN20)	Fläche: 140 mm³ Formel: l/h = 19.386 × f + 17,6	Fläche: 436 mm³ Formel: l/h = 66.265 × f + 33,547		–
■ Sensoren	2 × Pt100	3 × Pt100		–
Dimensionierung[*1]				
Max. Volumenstrom	750 l/h	1200 l/h	2000 l/h	–
Spezifischer Volumenstrom				–
15 l/m²h	25 m² Kollektorfläche	50 m² Kollektorfläche	100 m² Kollektorfläche	
20 l/m²h	25 m² Kollektorfläche	50 m² Kollektorfläche	100 m² Kollektorfläche	
25 l/m²h	25 m² Kollektorfläche	48 m² Kollektorfläche	80 m² Kollektorfläche	
30 l/m²h	25 m² Kollektorfläche	40 m² Kollektorfläche	67 m² Kollektorfläche	
35 l/m²h	21 m² Kollektorfläche	34 m² Kollektorfläche	57 m² Kollektorfläche	
40 l/m²h	19 m² Kollektorfläche	30 m² Kollektorfläche	50 m² Kollektorfläche	

*[*1] Bei ca. 5 mWS Restförderhöhe.*

6.2

Solare Übertragungsstation und Entladestation Pumpenkennlinien

Druckverlust Solare Übertragungsstation Mini DN 15

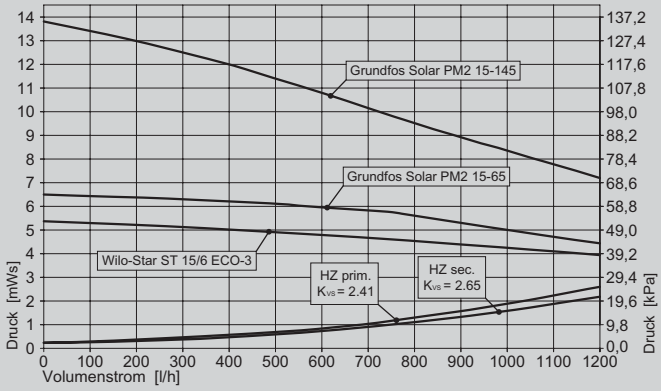

Druckverlust Solare Übertragungsstation Midi DN 20

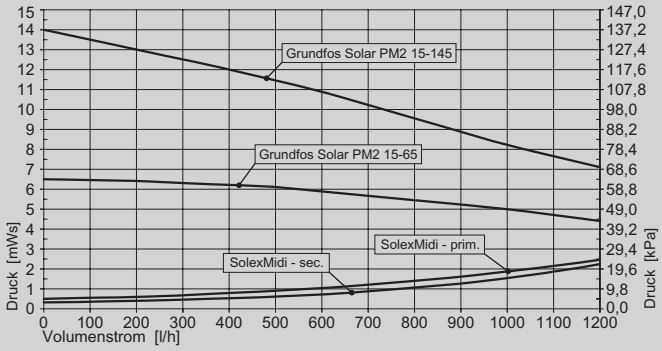

Druckverlust Solare Übertragungsstation Maxi DN 25

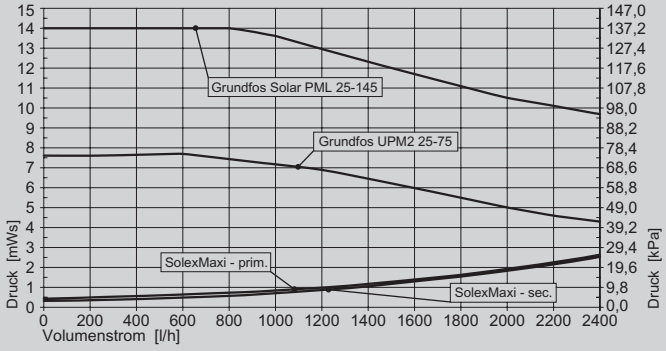

Druckverlust Entladestation Maxi DN 25

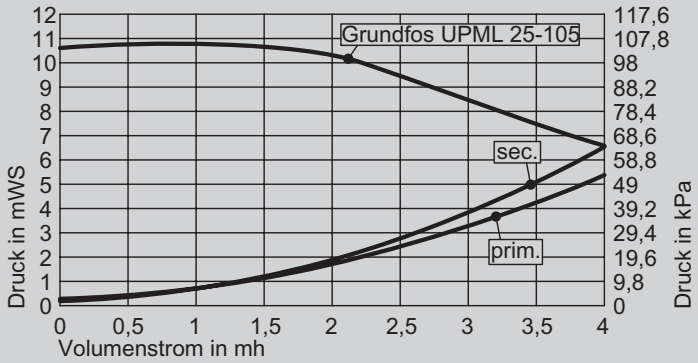

Auswahlhilfe Solare Übertragungsstation

Spezifischer Volumenstrom in l/min	Kollektorfläche in m²										
	15	20	25	30	40	50	60	70	80	90	100
15	Mini	Mini	Mini	Midi	Midi	Midi	Maxi	Maxi	Maxi	Maxi	Maxi
20	Mini	Mini	Mini	Midi	Midi	Midi	Maxi	Maxi	Maxi	Maxi	Maxi
25	Mini	Mini	Mini	Midi	Midi	Maxi	Maxi	Maxi	Maxi	*1	*1
30	Mini	Mini	Mini	Midi	Midi	Maxi	Maxi	*1	*1	–	–
35	Mini	Mini	Midi	Midi	Maxi	Maxi	*1	*1	*1	–	–
40	Mini	Midi	Midi	Midi	Maxi	Maxi	*1	–	–	–	–

*[*1] Genauere Auslegung erforderlich.*

Digitales Zubehör
Bauseitige Leistungen
■ Montage, Verdrahtung, Einbindung in das Home-System des Kunden und die Inbetriebnahme.

Kommunikationstechnik		
AVM FRITZ!WLAN Mesh Repeater 600 Repeater für mehr WLAN-Reichweite und optimierter Empfang für alle verbundenen Geräte. Wir empfehlen, den Repeater mitzubestellen, falls am Aufstellort des Wärmeerzeugers das WLAN-Signal zu schwach ist. ■ Sicherheit: Verschlüsselung mit WPA2 ■ WLAN-Übertragungsrate 2.4 GHz mit (max.) 600 MBit/s ■ Schnittstellen WiFi 4 (IEEE 802.11 n/g/b/a) ■ Abmessungen (L x B) 63 mm x 63 mm Lieferumfang: ■ FRITZ!Repeater 600 ■ Adapter CHF MG V- auf Schuko-Stecker (vormontiert)	7712932 **71,–**	Best.-Nr. **CHF** **MG N**
AVM FRITZ!Box 4040 WLAN-Router WLAN-Router zum Einrichten eines neuen WLANs bei vorhandenem Internetanschluss. Wir empfehlen, den WLAN-Router mitzubestellen, falls am Aufstellort des Wärmeerzeugers nur ein LAN Anschluss aber noch kein WLAN vorhanden ist. ■ WLAN-Übertragungsrate 2.4 GHz mit (max.) 400 MBit/s und 5 GHz mit (max.) 867 MBit/s ■ Schnittstellen WiFi (IEEE 802.11 n/g/b/ac), 4x LAN (10/100 MBit/s), 1x USB 2.0, 1x USB 3.0 ■ Abmessungen (L x B x H) 226 mm x 160 mm x 47 mm Lieferumfang: ■ FRITZ!Box 4040 ■ Netzteil ■ Netzwerkkabel	7712930 **136,–**	Best.-Nr. **CHF** **MG N**
AVM Fritz!Box 6820 LTE LTE-Router zum Herstellen einer Internetverbindung über Mobilfunk. Wir empfehlen, den LTE-Router mitzubestellen, falls kein leitungsgebundenes Internet verfügbar ist oder z. B. für Vermieter, die WLAN im zentralen Heizraum unabhängig vom Hausanschluss benötigen. ■ WLAN-Übertragungsrate 2.4 GHz mit (max.) 450 MBit/s ■ Schnittstellen WiFi 4 (IEEE 802.11 n/g/b), 1x LAN (1 GBit/s) ■ LTE-Modem mit Multibandunterstützung (FDD): Band 1 (2,1 GHz), Band 3 (1,8 GHz), Band 5 (850 MHz), Band 7 (2,6 GHz), Band 8 (900 MHz) und Band 20 (800 MHz) + (TDD): Band 38 (2,6 GHz), Band 40 (2,3 GHz) und Band 41 (2,5 GHz) + UMTS/HSPA+ Modem mit Tribandunterstützung: Band 1 (2,1 GHz), Band 5 (850 MHz) und Band 8 (900 MHz) ■ Abmessungen (L x B x H) 134 mm x 64 mm x 134 mm Lieferumfang: ■ FRITZ!Box 6820 LTE ■ 1,5 m LAN-Kabel ■ Netzteil	7712931 **225,–**	Best.-Nr. **CHF** **MG N**
AVM Fritz Powerline 1240E/1000E WLAN Set Zur Erweiterung des vorhandenen Netzwerks über die Steckdose. Wir empfehlen, dass Powerline Set mitzubestellen, falls Internet im Haus vorhanden ist aber im Heizraum weder LAN noch WLAN zur Verfügung steht. Mit dem Powerline Set kann das vorhandene Internet einfach über die Stromleitungen bis in den Heizraum erweitert werden. ■ Schnittstellen WiFi (300 MBit/s), 1x LAN (1 GBit/s), Powerline (1.2 GBit/s) ■ Keine Integrierte Steckdose ■ Abmessungen (L x B x H) 41 mm x 59 mm x 132 mm Lieferumfang: ■ 1x FRITZ!Powerline 1240E ■ 1x FRITZ!Powerline 1000E ■ Netzwerkkabel (1.8 m)	7712933 **204,–**	Best.-Nr. **CHF** **MG N**

Viessmann (Schweiz) AG 8957 Spreitenbach

Allgemeine Verkaufsbedingungen

I. Allgemeines
Für alle Lieferungen und Leistungen sind nachstehende Bedingungen gültig, die durch die Auftragserteilung als anerkannt gelten. Abweichungen haben nur Gültigkeit, wenn sie schriftlich vereinbart werden. Für Anlagebau-Aufträge sind die Bedingungen aus den Werkverträgen bzw. die AVB Anlagebau anzuwenden.

II. Auftragsbestätigungen
Für Umfang, Ausführung und Preis der Lieferung ist die Auftragsbestätigung massgebend. Sofern innerhalb von 8 Werktagen kein Gegenbescheid erfolgt, sind die aufgeführten Spezifikationen verbindlich. Materialien oder Leistungen, die darin nicht enthalten sind, werden separat berechnet.

III. Bestellungsänderungen, Annullierungen
Bestellungsänderungen oder Annullierungen setzen unser schriftliches Einverständnis voraus. Daraus entstehende Kosten sind vom Besteller zu tragen.
Auftragsbezogenes Fremdmaterial:
Materialbestellungen für Produkte, welche nicht im Produkte-Katalog Vitoset oder einer unserer Preislisten aufgeführt sind, werden auftragsbezogen bestellt. Bestellte Artikel können nach Erhalt der Auftragsbestätigung nicht storniert und zur Gutschrift retourniert werden. Alle auftragsbezogenen Materialbestellungen werden dem Besteller in jedem Fall geliefert und fakturiert.

IV. Preise
Die in den Unterlagen aufgeführten Preise können ohne Voranzeige geändert werden. Im Falle eines Preisaufschlages bleiben die Preise von bestätigten Aufträgen max. 30 Kalendertage über das Datum des Aufschlages hinaus gültig. Erfolgt die Lieferung nach dieser Frist, werden die neuen Preise angewendet.
Die Preise der Kessel, Wassererwärmer, Wärmetauscher, Wärmepumpen, Solarkollektoren und Speicher verstehen sich bei der Lieferung per LKW franko Lieferort bzw. Talstation, mit Ablad, ohne Einbringung. Wenn diese für Lastwagen nicht zugänglich sind, hat der Besteller rechtzeitig den Auslieferungsort zu bestimmen. Zubehörteile werden ebenfalls franko spediert, sofern die Lieferung gleichzeitig mit der Hauptlieferung erfolgt. Bei separater Lieferung sind Verpackung und Porto vom Besteller zu tragen. Für Kleinlieferungen von Zubehör- und Ersatzteilen wird ein angemessener Kleinmengenzuschlag erhoben. Für Sonderfahrten, Express- und Terminsendungen sind die Mehrkosten vom Besteller zu tragen.

V. Abbildungen, Masse, Gewichte und Norm-Schemata und Ausführungen
Abbildungen, Masse, Gewichte und Norm-Schemata und Ausführungen sind unverbindlich. Konstruktionsänderungen bleiben vorbehalten. Zeichnungen und andere Unterlagen bleiben unser Eigentum.

VI. Lieferzeit
Der Liefertermin wird nach bester Voraussicht so genau wie möglich angegeben, ohne dass er jedoch garantiert werden kann. Entschädigungsansprüche oder Vertragsannullierungen wegen verspäteter Lieferung können nicht angenommen werden. Bei LKW-Lieferungen besteht kein Anspruch auf Entschädigung, wenn vereinbarte Ankunftszeiten nicht eingehalten werden können.
Bei Bestellungen auf Abruf behalten wir uns vor, bestellte Ware erst nach Eingang des Abrufes bereitzustellen.

VII. Übergang von Nutzen und Gefahr
Holt der Besteller die Ware im Lager ab oder wird die Ware mittels Frachtführer oder mittels eines anderen Dritten im Auftrag des Bestellers versandt, gehen Nutzen und Gefahr mit der Übernahme der Ware ab Lager auf den Besteller über. Erfolgt der Transport und der Ablad durch Personal und Einrichtungen des Lieferanten, gehen Nutzen und Gefahr mit dem Aufsetzen der Ware auf den Boden auf den Besteller über. Erfolgt der Ablad der Ware, welche durch Personal und Einrichtungen des Lieferanten transportiert wurde, durch Personal und/oder Einrichtungen des Bestellers oder durch Dritte im Auftrag des Bestellers, gehen Nutzen und Gefahr mit dem Eintreffen des Transportfahrzeuges am Belieferungsort auf den Besteller über.

VIII. Prüfung und Abnahme der Lieferung
Der Besteller ist verpflichtet, die Ware nach Empfang sofort zu prüfen. Wenn sie nicht dem Lieferschein entspricht, muss dies der Besteller innerhalb von 3 Tagen nach Empfang schriftlich begründen und die Ansprüche geltend machen. Spätere Beanstandungen werden nicht anerkannt. Beanstandungen wegen Transportschäden müssen sofort beim Chauffeur, mit Vermerk auf dem Lieferschein, angebracht werden mit gleichzeitiger Mitteilung an uns. Schadenfolgen wegen Unterlassung dieser Formalitäten gehen ausschliesslich zu Lasten des Bestellers. Nicht ohne weiteres feststellbare Mängel hat der Kunde zu beanstanden, sobald sie erkannt werden. Beanstandungen halten die Zahlungsfrist nicht auf. Wünscht der Besteller Abnahmeprüfungen, so müssen diese schriftlich vereinbart werden und gehen zu Lasten des Bestellers.

IX. Rücksendungen
Eine Rückgabe von bei uns bestellten Produkten ist nur ausnahmsweise unter Angabe der Rechnungs- oder Lieferscheinnummer der ursprünglichen Lieferung möglich, sofern sie bei der Rücksendung noch im Lieferprogramm enthalten, fabrikneu und originalverpackt sind.
Die Ursprungslieferung darf nicht länger als 3 Monate zurückliegen. Gutschriften werden ab einem Netto-Gutschriftswert von Fr. 60.-- ausgestellt. Die Rücksendung muss mit einem Lieferschein franko unser Lager erfolgen.

Sonder- und Spezialausführungen sowie Abgassystem-Komponenten werden nicht zurückgenommen.
Von einer Gutschrift werden abgezogen:

- Umtriebsentschädigung:
  Zur Deckung der Umtriebskosten werden pro Retoure/Urspungslieferung mind. Fr. 50.-- abgezogen. Allfällige Instandstellungskosten werden zusätzlich abgezogen.
- Preisgebühr:
  10 % des Netto-Fakturawertes, wenn die Produkte noch im Originalzustand sind und die Verpackung noch nicht geöffnet wurde.
  20% des Netto-Fakturawertes, wenn die Produkte noch im Originalzustand sind, jedoch die Verpackung geöffnet wurde.

X. Garantie
Unter Voraussetzung sachgemässer Montage und Bedienung werden ab Liefertag folgende Garantien geleistet:

- 60 Monate für Kesselkörper, Speicher-Wassererwärmer, thermische Solarkollektoren, Photovoltaikmodule der Marke Viessmann mit Ausnahme der elektrischen und maschinellen Komponenten (Armaturen, Brenner, Regelungen, usw.).
- 60 Monate für alle übrigen Waren, elektrische und maschinelle Komponenten, sofern die Inbetriebnahme durch unseren Werkskundendienst oder durch einen autorisierten Servicepartner durchgeführt und ein Wartungsvertrag mit uns abgeschlossen wurde.
- 24 Monate gelten namentlich für folgende Wärmeerzeuger: Vitoflex, Vitomax (Warm-, Heisswasser- und Dampfkessel), Vitobloc, Vitocal Pro, Vitocal Spezial, unabhängig, wer die Inbetriebnahme durchgeführt hat oder ob ein Wartungsvertrag mit uns abgeschlossen wurde.
- 24 Monate für alle übrigen Waren, Leistungen, Photovoltaikmodule, elektrische und maschinelle Komponenten.
- Für Anlageteile, die durch uns von Unterlieferanten bezogen werden (gemäss Vitoset-Preisliste), gelten die Garantiebestimmungen des betreffenden Herstellers.

Die Wartungen sind kostenpflichtig und können mittels Wartungsvertrags erworben werden. Die Garantie erstreckt sich auf die im Katalog angegebenen und bestätigten Leistungen und die mängelfreie Beschaffenheit der Produkte. Im einzelnen sind die produktspezifischen Garantiebedingungen massgebend. Von der Garantie ausgeschlossen sind Schäden, verursacht durch höhere Gewalt, Anlagekonzepte und Auslieferungen, die nicht dem jeweils massgebenden Stand der Technik entsprechen (z.B. Einsatz von unsachgemässen Wärmeträgern), ferner Nichtbeachtung unserer technischen Richtlinien über Projektierung, Montage, Betrieb und Wartung sowie unsachgemässe Arbeit anderer. Ebenfalls von der Garantie ausgeschlossen sind Teile, die einem natürlichen Verschleiss unterliegen (Dichtungen, Isoliersteine, Brennrohre, Kältemittel usw.). Im weiteren ausgeschlossen sind: Korrosionsschäden, insbesondere, wenn Wasseraufbereitungsanlagen, Entkalker usw. wenn in unseren Planungsanleitungen nicht vorgesehen, angeschlossen oder von uns nicht zugelassene Frostschutzmittel beigegeben sind bzw. unser aktuelles Merkblatt „Wasserbeschaffenheit“ nicht eingehalten ist. Ferner Schäden durch Kalkablagerungen sowie Schäden an Wassererwärmern, die durch aggressives Wasser, zu hohen Wasserdruck, unsachgemässes Entkalken, chemische oder elektrolytische Einflüsse usw. verursacht werden.
Teile, die sich innerhalb der Garantiezeit nachweisbar infolge von Material- oder Herstellungsfehlern als unbrauchbar erweisen, werden kostenlos repariert oder ersetzt. Die Teile werden frei ab Werk zur Verfügung gestellt. Weitere Verpflichtungen werden nicht übernommen, insbesondere nicht für Auswechslungskosten, Schadenersatz, Kosten für die Feststellung von Schadenursachen, Expertisen, Folgeschäden (Betriebsunterbrechung, Wasser- und Umweltschäden, usw.).
Diese Garantieverpflichtungen sind nur gültig, wenn wir über einen eingetroffenen Schaden rechtzeitig informiert werden. Die Garantie erlischt, wenn Besteller oder Dritte ohne unsere schriftliche Zustimmung Änderung oder Reparaturen an der Lieferung vornehmen. Es ist die Sache des Bestellers, dafür zu sorgen, dass die Randbedingungen für eine normale Durchführung des Leistungsnachweises geschaffen sind. Im übrigen finden die Bestimmungen des Schweizerischen Obligationsrechtes Anwendung.

XI. Zahlungsbedingungen
Unsere Rechnungen sind ohne anderslautende Vereinbarung zahlbar innert 30 Tagen netto ab Rechnungsdatum. Bei Auftragsvolumen über Fr. 50'000 oder bei unzureichender Bonität resp. schlechten Zahlungserfahrungen sind Anzahlungen oder komplette Vorauszahlungen erforderlich. Beanstandungen, gleich welcher Art, entbinden den Besteller nicht von der pünktlichen Einhaltung der Zahlungstermine. Für verspätete Zahlungen wird ein bankenüblicher Verzugszins berechnet. Viessmann (Schweiz) AG behält sich vor, Informationen über Zahlungserfahrungen an Dritte weiterzugeben.

XII. Gerichtstand
Für eventuelle Rechtsstreitigkeiten ist das Handelsgericht des Kantons Aargau zuständig.

5831732 1/2020

5831732

Viessmann (Schweiz) AG, 8957 Spreitenbach

Materialgruppe	Produktbereich
W	**Öl-/Gas-Heizwertkessel** **Öl-Brennwertkessel** (bodenstehend) **Öl-Brennwert-Wandgerät** **Gas-Brennwertkessel** (bodenstehend) **Gas-Brennwert-Wandgerät** **Wärmepumpen** (ausser Vitocal 3xx-x Pro und Gross-Wärmepumpen) **Solarthermie** **Lüftungs-Systeme (ohne Vitovent 200-P)** **Speicher-Wassererwärmer** **Heizwasser-Pufferspeicher** **Heizkreisregelungen** **Wärmetauscher** **Abgas-/Wasser-Wärmetauscher** **Abgassysteme**
V	**Vitoset**
Y	**Blockheizkraftwerke** (< 50 kW_{el}) **Wärmepumpen** (Vitocal 3xx-x Pro) **Festbrennstoffkessel** (Vitoligno) **Vitovent 200-P** **Viessmann Daten-Kommunikation**
T	**Heisswassererzeuger Vitomax** **Dampferzeuger Hochdruckkessel** **Gross-Wärmepumpen** **Blockheizkraftwerke** (> 50 kW_{el})
P	**Photovoltaik**
Q	**Kältetechnik**
E	**Einzelteile/Ersatzteile**
N	**Nettoartikel**

Hinweis:
Das Zubehör zu den Produkten hat die gleiche Materialgruppe wie das Produkt (wenn keine andere Materialgruppe angegeben ist).

6194143 CH/de 8/2022

VIESSMANN

Vitoset-Preisliste Heizsysteme 2022 CH

Breite entsprechend enthaltener Seitenzahl anpassen

Text links/rechts-mittig ausrichten